LED-VW2000BLACK NEWSTAR FLACHBILDSCHIRM-WANDHALTER

LED-VW2000BLACK ist ein Videowall Wandhalterung für Flachbildschirme bis 75" (191 cm).

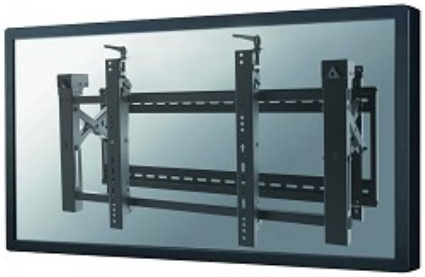

Die NewStar Wandhalterung, Modell LED-VW2000BLACK, ist ein erweiterbare Wandhalterung für Flachbildschirme und Flachbild-Fernseher bis 75" (191 cm). Diese Halterung ist eine gute Wahl, wenn Sie die ultimative Flexibilität beim Fernsehen mit Flachbildschirm haben wollen. Die Tiefe dieser Halterung ist 14 bis 30 Zentimeter.

NewStar LED-VW2000BLACK eignet sich für Bildschirme bis 75" (191 cm). Die Tragfähigkeit dieses Produkt ist geeignet für ein 70 kg Bildschirm. Die Wandhalterung ist geeignet für Bildschirme mit VESA 200x200 bis 600x400 mm Lochmuster. Verschiedene andere Lochmuster können, unter Verwendung von NewStars VESA Adapterplatten, abgedeckt werden.

Erstellen Sie ein sauberes Design Ambiente für Ihren Flachbildfernseher. Dieser Wandhalter ist speziell gemacht, um in Videowänden verwendet werden. Der Bildschirm kann leicht herausgezogen werden.

- Pop-out Video-Wandhalterung
- Pop-out-Funktion ermöglicht eine schnelle Freigabe Zugang
- Seitliche Verschiebung Klammern ermöglichen eine schnelle Ausrichtung

TECHNISCHE DATEN

Farbe	Schwarz
Garantie	5 Jahr
Max. Gewicht	70
Tiefe	12 - 30 cm
VESA minimum	200x200 mm
VESA maximum	600x400 mm
Bildschirme	1
Bildschirmgröße	32 - 75"
EAN code	8717371445522

MAX. GEWICHT

NewStar Products Europe B.V.
Wateringweg 62/B
2031 EJ HAARLEM
THE NETHERLANDS

Phone : +31(0)23-5478888
Fax : +31(0)23-5478889
Email : info@newstar.nl
Website : www.newstar.eu

NewStar cannot be held liable for any inaccuracies and copyrights.
No part of this publication may be reproduced and/or published by print, photocopy, microfilm or in any other way, without prior written permission of NewStar Computer Products Europe BV.

LED-VW2000BLACK NEWSTAR FLACHBILDSCHIRM-WANDHALTER

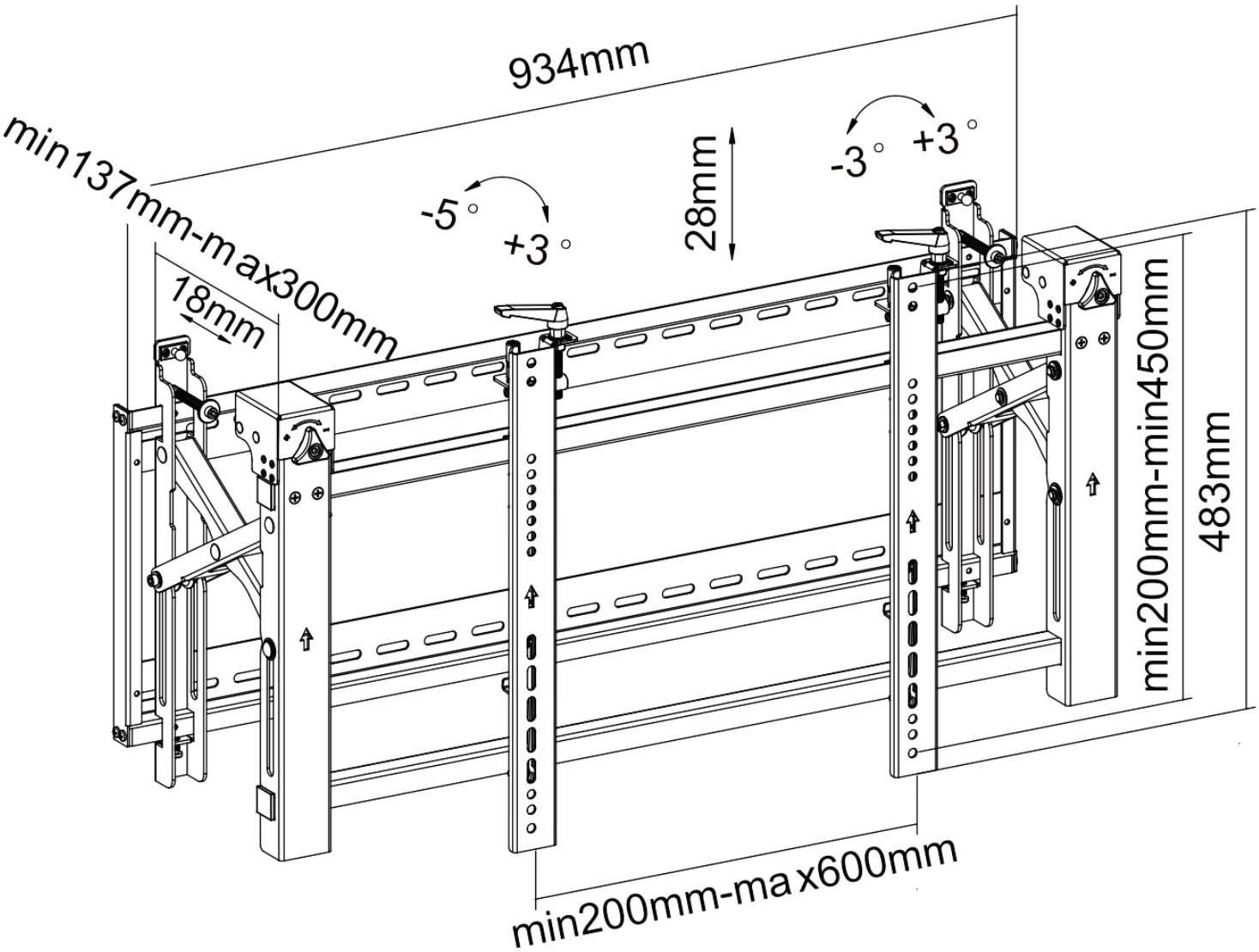

NewStar Products Europe B.V.
Wateringweg 62/B
2031 EJ HAARLEM
THE NETHERLANDS

Phone : +31(0)23-5478888
Fax : +31(0)23-5478889
Email : info@newstar.nl
Website : www.newstar.eu

NewStar cannot be held liable for any inaccuracies and copyrights.
No part of this publication may be reproduced and/or published by print, photocopy, microfilm or in any other way, without prior written permission of NewStar Computer Products Europe BV.