Smart FSMA 805 BK Glas schwarz | 110.0377.735

PRODUKTFAMILIE : **Hauben** | PRODUKTSERIE : **Smart** | MODELL : **FSMA 805 BK** | MATERIAL/ OBERFLAECHE : **Glas schwarz** | EINBAUART/ VARIANTE : **Kopffreiheitshaube** | PRODUCT LINES : **Smart**

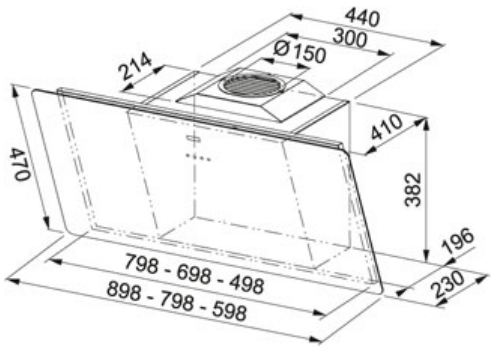

Technisch klares Design und das große, aufklappbare Glaspaneel in schwarz oder weiß zeichnen die Optik der Schräghaube Smart aus. Mit 3 Stufen + Intensivstufe hat die design- und leistungsstarke Schräghaube eine Lüfterleistung von 712 m3/h.

- Energieeffizienzklasse A
- Effektive und effiziente Randabsaugung
- Bedienerfreundliches Touch-Control-Display – außer Betrieb unsichtbar
- Easy-Handling-Aktivkohlefilter
- Für Abluft und Umluft

TECHNISCHE DATEN

Energieeffizienzklasse	A
Typ	Decorative
Version	Wandhaube
Breite in cm	80,00 cm
Leistungsstufen	3 + Intensiv
Lüfterleistung Int.	712 m3/h
Lüfterleistung Max.	581 m3/h
Lüfterleistung Min.	302 m3/h
Schallleistung Intensiv	67 dB(A)
Schallleistung max.	62 dB(A)
Schallleistung min.	49 dB(A)
Leistung	270 W
Gesamtanschlusswert	272 W
Beleuchtung	LEDs 2× 1 W
Spannung	220-240 V
Bedienung	Touch Control
Abluftstutzen	Ø 150 mm (Ø 120 mm adaptor supplied)
Sicherheitsabstand zwischen Unterkante Haube und Kochfeld	400 mm
Aktivkohlefilter	Enthalten

FEATURES

Nachlaufautomatik	Filter
Randabsaugung	Energieeffizier A
Easy installation	Silent
	Digitales Display