Produktdatenblatt ROTAN 340/160-U

Art. Nr. 523078

Vorteil

- Definierte Konturen für zahlreiche Küchenstile
- Form mit klaren Linien
- Großes Beckenvolumen für optimale Nutzung
- Unterbaubecken - immer im Trend

Farben

Verfügbare Farben

schwarz
anthrazit
alumetallic
weiß
jasmin
cafe

SILGRANIT weiß

Lieferumfang

Ablaufgarnitur mit Raumsparrohr, 2 x 3 ½" Korbventil

Details

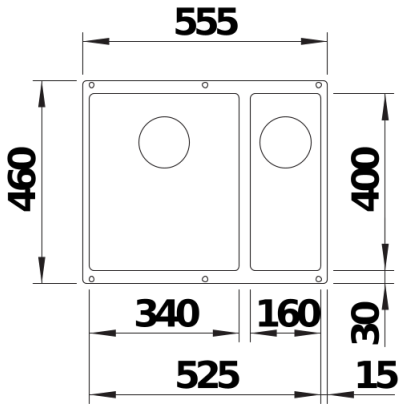

Aufsicht

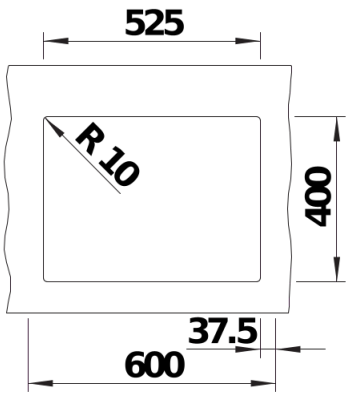

Ausschnitt

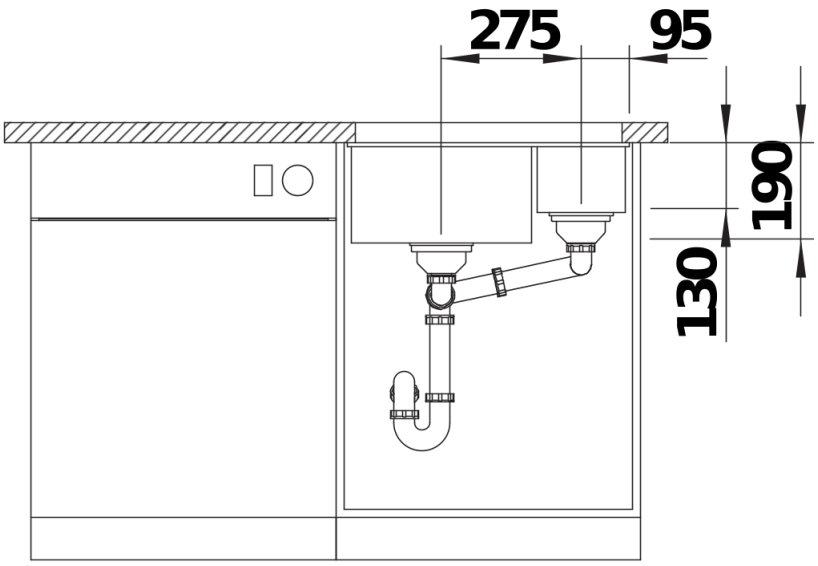

Frontansicht

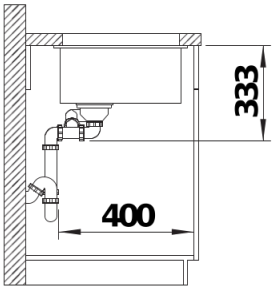

Seitenansicht