BO671703AX

gorenje Life Simplified

Multisystem-Backofen, 60 x 60 cm

- EnamelClean
- Garraum-Beleuchtung
- versenkbare Knebel
- Abnehmbare Glastür
- BigSpace
- Neun Programme

Basisinformationen

Geräteart:	**Einbau-Backofen**	Backofen-Art:	**Multifunktion**
Energieeffizienzklasse:	**A**	Farbe:	**Edelstahl**
Anti-Fingerprint:	**Nein**	Material Innenraum:	**EcoClean Email**
Türscharnier:	**Klassisch**	HomeMade Plus Design:	**Ja**

Effizienz

Backofenvolumen:	**73 l**	Maximale Ofentemperatur:	**250 °C**
Größe des größten Backblechs:	**1360 cm^2**		

Steuerung

Knebelform:	**Versenkbare Knebel nicht beleuchtet**

Eigenschaften

Backofenbeleuchtung:	**Hinten**	Backofentür:	**Aushängbare Glas-Backofentür**
Heizkörper oben:	**Nein**	Backen auf allen Ebenen:	**Ja**

Ausstattung

Backofenauszug:	**Seitliche Einhängegitter**	Backbleche:	**Backblech, Fettpfanne**
Grillrost:	**1 stk.**	Bratenthermometer:	**Nein**

Sicherheit

Türverglasung:	**2fach verglast**	Türverglasung:	**CompactDoor**
Thermoelektrische Sicherung:	**Ja**	Schutzverriegelung:	**Nein**
Kühlgebläse:	**Dynamisches Kühlgebläse (DC)**		

Technische Daten/Maße

Energieverbrauch (Ventilator):	**0.8 kWh**	Anschlusswert:	**2.9 kW**
Breite:	**595 mm**	Höhe:	**595 mm**
Tiefe:	**530 mm**	Breite der Nischengröße für die Installation min.:	**560 mm**
Höhe der Nischengröße für die Installation min.:	**600 mm**	Tiefe der Nischengröße für die Installation min.:	**580 mm**
Breite des verpackten Produkts:	**650 mm**	Höhe des verpackten Produkts:	**655 mm**
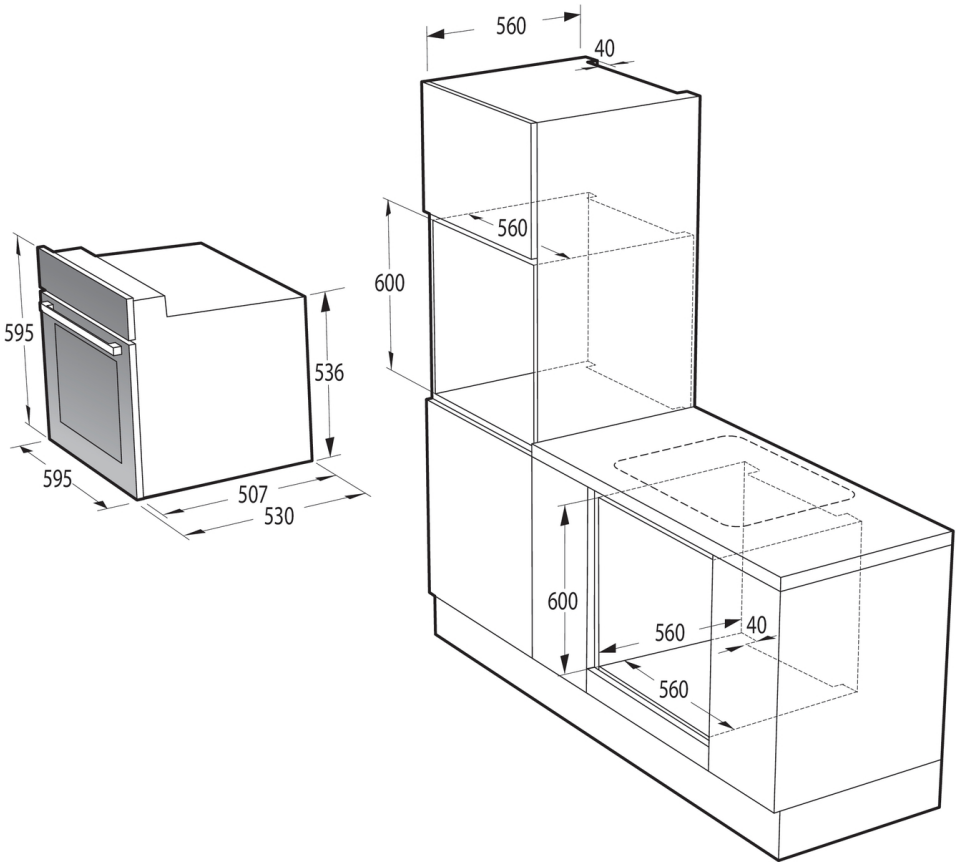
Tiefe des verpackten Produkts:	**580 mm**	Bruttogewicht:	**30 kg**
Nettogewicht:	**29 kg**	Spannung:	**220-240 V**
Frequenz:	**50-60 Hz**	Artikel-Nr.:	**747289**
EAN-Nr.:	**3838783060426**