SIEMENS

iQ500
LI46630 Silbermetallic
Flachschirmhaube

PartnerProgramm

D

60 cm
Gerätebreite

Die leistungsstarke Flachschirmhaube für eine fast unsichtbare Platzierung im Oberschrank.

- ✓ Die Lüfterleistung von 630 m3/h sorgt für frische Luft beim Kochen.
- ✓ Besonders leise mit nur 60 dB.
- ✓ Die Intensivstufe für eine kurzfristige Erhöhung der Lüfterleistung bei starkem Küchendunst.

Ausstattung

Technische Daten

Bauart : Auszugsesse
Approbationszertifikate : CE, VDE
Länge Anschlusskabel (cm) : 130
Nischenmaße (mm) : 435mm x 556mm x 273mm
Mindestabstand zur Kochstelle Elektro : 430
Mindestabstand zur Kochstelle Gas : 650
Nettogewicht (kg) : 13,0
Steuerung : elektronisch
Regelung der Leistungsstufen : 3
Max. Gebläseleistung-Abluftbetrieb (m3/h) : 490
Gebläseleistung bei Intensivstufe-Umluftbetrieb : 430
Max. Gebläseleistung-Umluftbetrieb (m3/h) : 330
Gebläseleistung bei Intensivstufe-Abluftbetrieb (m^3/h) : 630
Anzahl der Lampen (Stck) : 2
Schallleistung (dB(A) re 1 pW) : 60
Durchmesser des Abluftstutzens (mm) : 120 / 150
Material des Fettfilters : Aluminium
EAN-Nummer : 4242003304174
Anschlusswert (W) : 240
Absicherung (A) : 10
Spannung (V) : 220-240
Frequenz (Hz) : 50
Steckerart : Schuko-/Gardy.m.Erdung
Art der Installation : Integrierbar

4 242003 304174

Sonderzubehör

LZ46070	Griffleiste Aluminium
LZ46050	Griffleiste Edelstahl
LZ46000	Absenkrahmen
LZ45501	Aktivfilter (Ersatzbedarf)
LZ45500	Starterset für Umluftbetrieb

iQ500
LI46630 Silbermetallic
Flachschirmhaube

PartnerProgramm

Ausstattung

Bauform

- Flachschirmhaube
- 60 cm breit

Betriebsart und Leistung

- Abluftleistung nach EN 61591:
  max. Normalbetrieb 490 m³/h
  Intensivstufe 630 m³/h
- Wahlweise Abluft- oder Umluftbetrieb

Umwelt und Sicherheit

- Energie-Effizienzklasse: D*
- Durchschnittlicher Energieverbrauch: 112.9 kWh/Jahr*
- Lüfter-Effizienzklasse: D*
- Beleuchtungs-Effizienzklasse: F*
- Fettfilter-Effizienzklasse: B*
- Geräuschwerte nach EN 60704-3 und EN 60704-2-13 bei Abluftbetrieb:
  Max. Normalstufe: 60 dB(A) re 1 pW (46 dB(A) re 20 µPa Schalldruck)
  Intensivstufe: 68 dB(A) re 1 pW (54 dB(A) re 20 µPa Schalldruck)
- Geräusch min./max. Normalstufe: 48/60 dB*
- Design
- Beleuchtungsstärke: 339 lux
- Farbtemperatur: 2800 K
- Arbeitsplatzbeleuchtung mit Halogenlampen
  2 x 20 W

Komfort

- 2 Hochleistungsgebläse
- 3 Leistungsstufen und
  1 Intensivstufe
- Metall-Fettfilter, spülmaschinengeeignet
- Sättigungsanzeige für Metall-Fettfilter
- Schiebeschalter

Maße

- Für Spezial-Hängeschränke (60 cm breit)
- Abluftstutzen Ø 150 mm, 120 mm
- Gesamtanschlusswert: 240 W

**Gemäß EU-Regulierung Nr. 65/2014*

iQ500
LI46630 Silbermetallic
Flachschirmhaube

PartnerProgramm
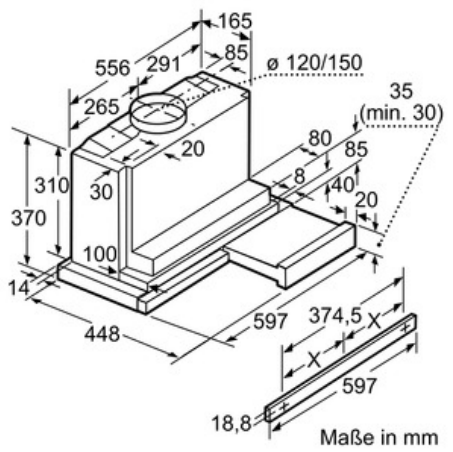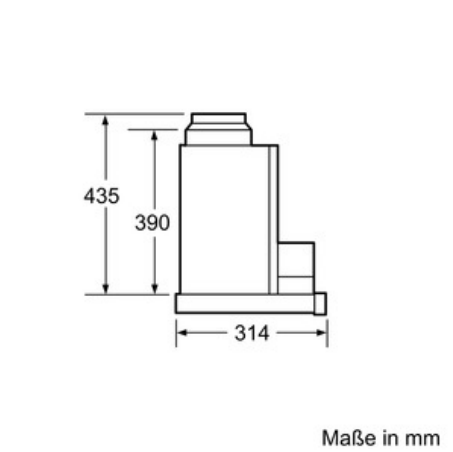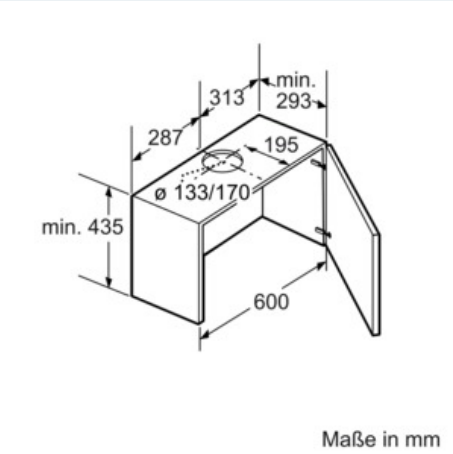
Maßzeichnungen