be quiet!®

PURE BASE 600

EXCEPTIONALLY SILENT AND FUNCTIONAL

IDEALNE PRZEZNACZENIE

Systemy chłodzone powietrzem lub wodą
Komputery gamingowe i multimedialne
Ciche kina domowe

ZALETY

Bardzo wszechstronna konstrukcja
Optymalizacja pod kątem chłodzenia wodnego i regulowana górna pokrywa
Dwa fabrycznie zainstalowane wentylatory Pure Wings 2
Kompletna izolacja dźwięku na górze, z boku oraz z przodu obudowy

Wyjątkowo cicha i funkcjonalna

Obudowy Pure Base 600 są naprawdę wszechstronne i oferują doskonały zakres funkcjonalności oraz cech w atrakcyjnej cenie.

Zalety »

- Bardzo wszechstronna konstrukcja z możliwością przeniesienia slotów HDD i demontażu klatki ODD
- Optymalizacja pod chłodzenie wodne z przestrzenią dla chłodnic aż do 360mm w trzech specjalnie zoptymalizowanych miejscach
- Regulowana pokrywa górna, którą można zamknąć, aby osiągnąć całkowitą ciszę, otworzyć częściowo, poprawiając w ten sposób przepływ powietrza lub całkowicie otworzyć i dodatkowo zamontować radiator chłodzenia wodnego
- Dwa fabrycznie zainstalowane wentylatory Pure Wings 2, redukujące turbulencje przy zwiększonym ciśnieniu powietrza
- Całkowita izolacja dźwięku za pomocą materiałów wygłuszających na górze, po bokach i z przodu obudowy
- Profesjonalne zarządzanie okablowaniem z wieloma możliwościami prowadzenia przewodów
- 3-letnia gwarancja producenta
- Niemiecka koncepcja produktu, design i kontrola jakości

Pure Base 600 »

Sprytnie pomyślane cechy użytkowe i bardzo cicha praca pozwalają zbudować niemal dowolny system w oparciu o ATX lub micro ATX. To idealna baza dla Twojego systemu.

+ NOISE INSULATION
+ AIRFLOW CONTROL

Wersja: 12/2016

Może ulec zmianom. Zdjęcie ma charakter poglądowy.

be quiet!

PURE BASE 600

EXCEPTIONALLY SILENT AND FUNCTIONAL

Cechy »

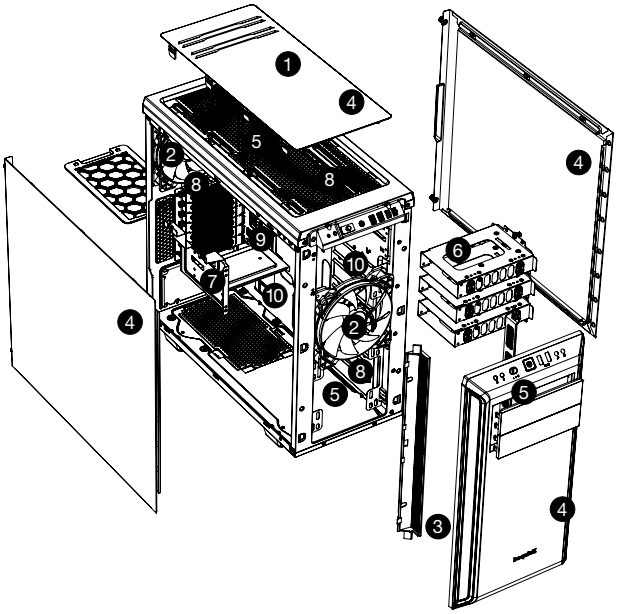

① Regulowany, górny otwór wentylacyjny może zostać zamknięty dla absolutnej ciszy, częściowo otwarty dla lepszego przepływu powietrza lub całkowicie otwarty celem zamontowania radiatora chłodzenia wodnego

② Wentylatory Pure Wings 2 140mm z przodu obudowy pobierający chłodne powietrze oraz Pure Wings 2 120mm na tyle, który odciąga powietrze gorące, razem zapewniają znakomitą wydajność chłodzenia

③ Powietrze podąża uporządkowanym strumieniem, który w cichy i wydajny sposób schładza system. Gorące powietrze jest kierowane na tył obudowy, aby jeszcze bardziej zminimalizować hałas

④ Odizolowany akustycznie panel boczny, górny i przedni

⑤ Design pozwala na instalację aż czterech dodatkowych wentylatorów. Zintegrowany, trzystopniowy kontroler obsłuży nawet trzy wentylatory

⑥ Prawdziwa wszechstronność, dzięki możliwości przemieszczenia lub usunięcia slotów HDD

⑦ Maksymalna elastyczność montażu chłodzenia wodnego oraz dysków dzięki możliwości usunięcia tacki ODD

⑧ Obudowa została zoptymalizowana pod kątem chłodzeń wodnych poprzez wyznaczenie trzech specjalnie zaprojektowanych miejsc na radiatory

⑨ Tacka płyty głównej z dużymi wycięciami na backplate chłodzenia procesora wspiera wszystkie aktualne lub przyszłe podstawki

⑩ Profesjonalne zarządzanie przewodami z wieloma możliwościami ich prowadzenia

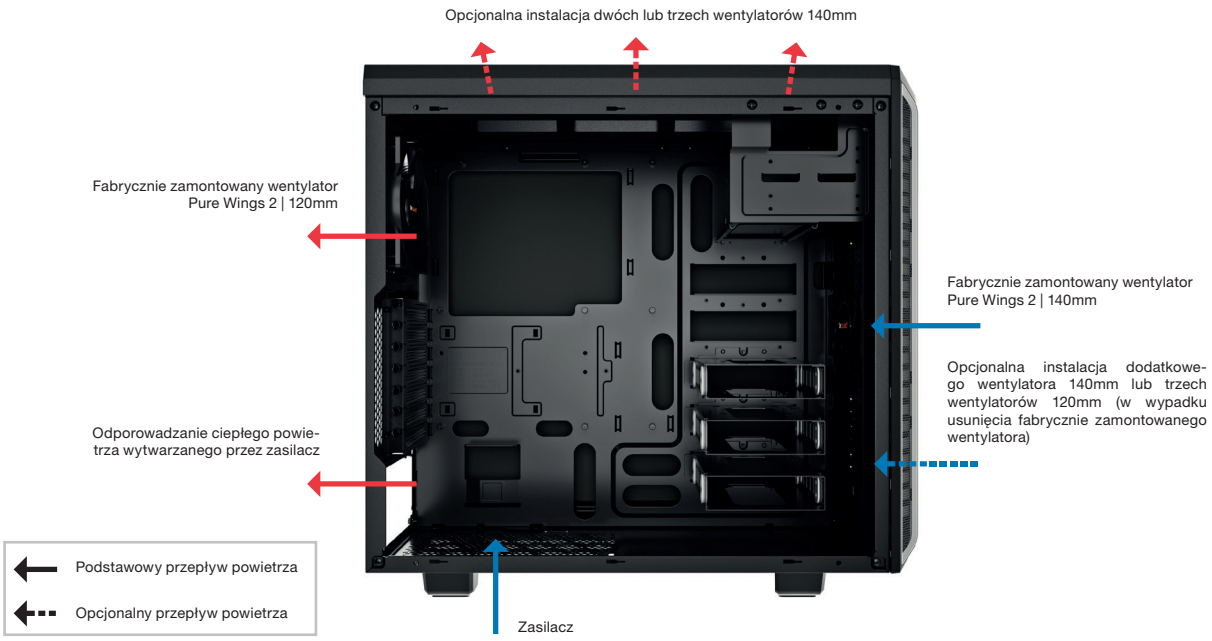

Wersja: 12/2016

Może ulec zmianom. Zdjęcie ma charakter poglądowy.

bequiet.com

be quiet!

PURE BASE 600

EXCEPTIONALLY SILENT AND FUNCTIONAL

Wymiary (mm) »

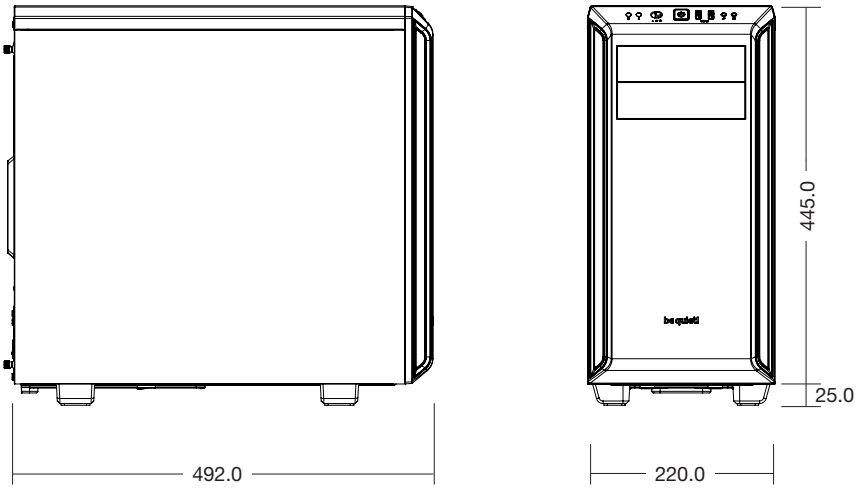

Podstawowe dane »	
Kompatybilność z płytą główną	ATX, M-ATX, Mini-ITX
Format zasilacza	ATX PS/2
Wymiary obudowy (D x S x W w mm)	492 x 220 x 470
Materiał	Stal 0.8 - 1mm, plastik ABS
Masa wraz z opakowaniem / bez opakowania (kg)	8.74 / 7.44
Panel I/O	2 x USB 3.0, HD Audio (mikrofon + słuchawki)
Sloty rozszerzeń	7
Pojemność zatok na dyski »	
5.25	2
3.5	3 (usuwalne)
2.5	2 na tacce płyty głównej 6 wewnątrz slotów HDD (usuwalne)
System chłodzenia »	
Fabrycznie zainstalowane wentylatory Pure Wings 2 (mm / rmp)	Przód: 1x 140 / 900 Tył: 1 x 120/ 1,200
Opcjonalne wentylatory (mm)	Góra: 2x 140 / 3x 120 Przód: 140 / do 3x 120 (bez fabrycznie zainstalowanego wentylatora 140mm)*
Opcjonalny system chłodzenia cieczą (chłodnica w mm)	Góra: 120, 240, 360* Przód: 120, 140, 240, 280*, 360* (bez klatki 5/25“) Tył: 120
Chłodzenie obudowy	Kanały powietrzne (przód) 2-stopniowy wlot powietrza (pokrywa górna) Manualny, 3-stopniowy kontroler wentylatora (3x 3-pin)
Maksymalne wymiary (mm) »	
Cooler CPU	do 165
Zasilacz	210
Karta graficzna (standardowa)	280
Karta graficzna (bez slotów HDD)	425
Izolacja i wygłuszenie »	
Maty izolacyjne (góra, przód, bok)	✓
Antywibracyjne, demontowalne HDD/PSU	✓

*bez zatoki 5.25

Opcje kolorystyczne »

Pure Base 600	Art. no	EAN code
Black	BG021	4260052185414
Silver	BG022	4260052185421

Certyfikaty »

CE RoHS 2011/65/EU

Kontakt »

Infolinia: 22 664 20 58
(Pon.-Pt. 9:00-17:00)

Mail: serwis@listan.pl

Wersja: 12/2016

Może ulec zmianom. Zdjęcie ma charakter poglądowy.