DE

RECOIL™

GPS LASER COMBAT

Ab 12 JAHREN

GRANATE

ZUR VERWENDUNG MIT DEM
RECOIL™ STARTER SET

INHALT:

- Granate
- Anleitung

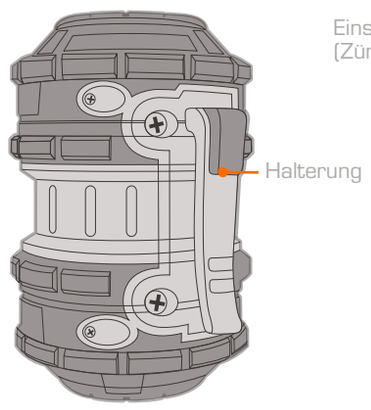

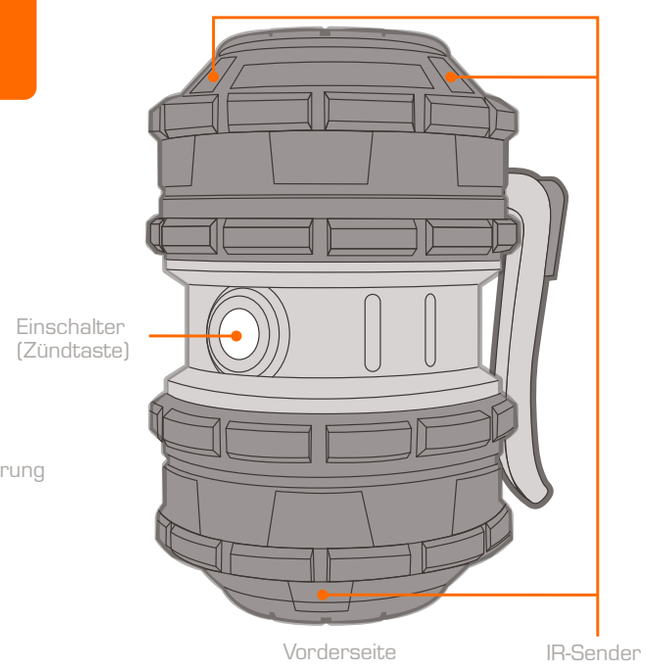

DAS BRAUCHST DU (Nicht enthalten):

1 AAA-Batterie

AAA (LR03) 1,5V
Nicht enthalten

- Schraubendreher

GRANATE: Einsetzen der Batterien

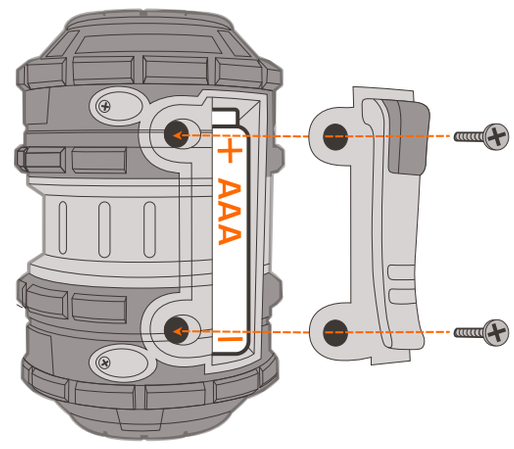

1. Öffne das Batteriefach.
2. Setze 1 AAA-Batterie ein. Verschließe das Batteriefach wieder und ziehe die Schraube fest.

GRANATE: Bedienungsanleitung:

AKTIVIEREN:

1. Drücke den Einschalter einmal, um die Granate zu aktivieren (die grüne LED blinkt langsam).
2. Der Zünder der Granate wurde aktiviert und in zehn Sekunden wird die Granate detonieren (die grüne LED leuchtet dauerhaft).

ZUWEISEN DER GRANATE (OPTIONAL);

Um im Spiel Punkte für Treffer und Kills zu erhalten, musst du dir die Granate vor jedem Einsatz selbst zuweisen, sonst werden Treffer und Kills als anonym gezählt.

1. Halte die Granate neben deine Recoil-Waffe, dann halte den Einschalter 1 Sekunde lang gedrückt. (Die grüne LED blinkt erst schnell, leuchtet beim Zuweisen dauerhaft und geht dann aus.)
2. Die Recoil-App wird dich dann informieren, dass dir die Granate zugewiesen wurde.
3. Du kannst deine Granate jetzt aktivieren und verwenden.

PROBLEMLÖSUNG

Weitere Tipps und Problemlösungen findest du unter **www.TheWorldIsNowGame.com** oder unter Problemlösung in der Recoil-Mobil-App.

PROBLEM	LÖSUNG
Granate schaltet sich nicht EIN	Achte darauf, dass du neue Batterien verwendest und diese korrekt eingelegt sind.
Granate funktioniert im Spiel nicht	Achte darauf, dass die Sensoren nicht verdeckt oder blockiert sind. Granate muss sich innerhalb von 4,5 Metern einer Recoil-Waffe befinden, damit der Schaden registriert wird. Die verzögerte Detonation lässt dir zehn Sekunden Zeit, bevor der Schaden zugefügt wird.

SICHERHEIT

Granate nicht direkt auf Menschen werfen. Granate nicht in hohem Bogen, mit hoher Geschwindigkeit oder hoch in die Luft werfen. Granate ist nicht dafür entwickelt, weit oder hoch in die Luft geworfen zu werden und kann Personen verletzen und Objekte beschädigen. Granate rollen oder in einem flachen Bogen in die Nähe anderer Spieler in sicherer Entfernung werfen, sodass die Granate niemanden trifft.

ERFORDERT 1x AAA (LR03) 1.5V ⎓
Nicht enthalten

Die Batterien dürfen nicht aufgeladen werden.
Die Akkus dürfen nur unter Aufsicht von Erwachsenen aufgeladen werden.
Die Akkus müssen aus dem Spielzeug entfernt werden, bevor sie bevor aufgeladen werden.
Die verschiedenen Sorten von Batterien und Akkus oder neue und gebrauchte Batterien und Akkus dürfen nicht vermischt werden.
Die Batterien und Akkus müssen eingefügt werden indem man ihre Polarität berücksichtigt.
Verbrauchte Batterien oder Akkus müssen aus dem Spielzeug entfernt werden.
Die Klemmen einer Batterie oder eines Akkus dürfen nicht kurzgeschlossen werden.

Goliath BV, Vijzelpad 80, NL 8051 KR Hattem.
Goliath Toys GmbH, Otto-Hahn-Straße 46, 63303 Dreieich, Deutschland.

Aufzubewahrende Informationen. Alle für das Spiel nicht notwendigen Teile entfernen, bevor Sie das Produkt Ihrem Kind geben (Beispiel : Plastikbefestigungen).
Hergestellt in China.

ACHTUNG. Nicht für Kinder unter 36 Monaten geeignet. Kleine Teile. Erstickungsgefahr.

ACHTUNG: Produkt nie ohne vorherige Genehmigung durch die Behörden in öffentlichen Bereichen verwenden. Verwendung oder Demonstration des Produkts zum Zweck der Einschüchterung im öffentlichen Raum kann gefährlich und strafbar sein. Es dürfen keine Veränderungen oder Modifikationen bezüglich Funktionalität oder Aussehen des Produktes vorgenommen werden. Jegliche Modifikation des Produkts, die dazu führt, dass es mit einer echten Waffe verwechselt werden könnte, ist gefährlich und könnte strafbar sein.

SICHERHEITSWARNUNG:
- Jederzeit auf die Umgebung achten.
- Sicherheitsabstand zu Straßen, öffentlichen Durchgängen und Stromleitungen, Hochspannungsmasten, Eisenbahngleisen, Straßen und Schwimmbecken einhalten.

Dieser Apparat ist mit dem Symbol gekennzeichnet, das Schrott von elektrischen und elektronischen Geräten betrifft. Das bedeutet, dass dieses Produkt von einem System der getrennten Sammlung übernommen werden muss, konform der geltenden gesetzlichen Regelungen, um entweder wiederverwertet oder zerlegt zu werden, um jegliche Auswirkung auf die Umwelt zu verringern. Die Batterien oder Akkus, die einer spezifischen Sammlung unterliegen, müssen aus dem Produkt entfernt werden und separat entsorgt werden. Wenn es nicht vorgesehen ist, dass Batterien oder Akkus entfernt werden, muss das Produkt einer angemessenen Sammelstelle anvertraut werden, damit die Wiederverwertung komlett ist. Die elektrischen und elektronischen Produkte wie die Batterien und Akkus, die nicht einer selektiven Sortierung unterzogen werden sind potentiell gefährlich für die Umwelt und die menschliche Gesundheit aufgrund von Vorhandensein von gefährlichen Substanzen. Für weitere Auskünfte können Sie Kontakt mit ihrer lokalen oder regionalen Behörde aufnehmen.

Goliath Modelco Frankreich erklärt, dass die Referenznummer #90518 die Anforderungen der RED-Richtlinie 2014/53/EU erfüllt. Der vollständige Text der EU-Konformitätserklärung ist unter der folgenden Internetadresse verfügbar: http://www.modelco.fr/declarations_de_conformite/

©2018 Skyrocket LLC, Los Angeles, CA 90066 USA. Alle Rechte vorbehalten. Recoil und das Skyrocket-Logo sind Markenzeichen von Skyrocket LLC. Andere Markenzeichen und Handelsnamen gehören ihren jeweiligen Besitzern und es besteht keine Verbindung zu Skyrocket LLC. HERGESTELLT IN CHINA.

SKYROCKET

Goliath

9051812-V03-0218