exquisit

WICHTIGES DOKUMENT! BITTE MIT KAUFBELEG AUFBEWAHREN

Bedienungsanleitung Flaschenkühlschrank

KSC31A+FL

Sehr geehrte Kundin, sehr geehrter Kunde,

Wir danken Ihnen für den Kauf unseres Gerätes. Sie haben gut gewählt. Ihr Exquisit – Gerät wurde für den Privatenhaushaltgebraucht gebaut und ist ein Qualitätserzeugnis, das höchste technische Ansprüche mit praxisgerechtem Bedienkomfort verbindet– wie andere Exquisit - Geräte auch, die zur vollen Zufriedenheit ihrer Besitzer in ganz Europa arbeiten.

Diese Anleitung bitte gut durchlesen.

Bevor Sie das Gerät in Betrieb nehmen, lesen Sie bitte diese Bedienungsanleitung aufmerksam durch. Sie enthält wichtige Sicherheitshinweise für die Installation, den Betrieb und den Unterhalt des Gerätes. Korrektes Bedienen trägt wesentlich zur effizienten Energienutzung bei und minimiert den Energieverbrauch im Betrieb.

Eine unsachgemäße Verwendung des Gerätes kann gefährlich sein, insbesondere für Kinder.

Bewahren Sie die Bedienungsanleitung zum späteren Nachschlagen auf. Geben Sie sie an eventuelle Nachbesitzer weiter. Bei Fragen zu Themen, die in dieser Bedienungsanleitung für Sie nicht ausführlich genug beschrieben sind oder wenn Sie eine neue Bedienungsanleitung wünschen, kontaktieren Sie den Kundendienst Deutschland Tel. 0 29 44 – 971 67 91 oder gehen Sie auf unsere Website: www.ggv-exquisit.de.

Der Hersteller arbeitet ständig an der Weiterentwicklung aller Typen und Modelle. Bitte haben Sie deshalb Verständnis dafür, dass wir uns Änderungen in Form, Ausstattung und Technik vorbehalten müssen.

Inhaltsverzeichnis

1 Wichtige Gebrauchs- und Sicherheitshinweise 3
2 Kühlmittel 8
3 Bestimmungsgemäße Verwendung 8
4 Vor der ersten Inbetriebnahme 9
4.1 Aufstellen 10
4.2 Nivellieren 11
4.3 Geräteausstattung 12
5 Betrieb 12
5.1 Gerät einschalten 12
5.2 Temperatur einstellen 12
5.3 Richtige Lagerung 13
6 Abtauen 13
7 Gerät abschalten 14
7.1 Reinigung und Pflege 14
7.2 Lampe auswechseln 15
8 Tipps zur Energieeinsparung 15
9 Türanschlag wechseln 16
10 Betriebsgeräusche 18
11 Störungen…. Störungsbehebung 18
12 Reparaturen 19
13 Kundendienst 19
14 Garantiebedingungen 20
15 Technische Angaben 21
15.1 CE-Konformität 21

15.2 Produktdatenblatt für Haushaltkühlgeräte 22
16 Ihr Beitrag zum Umweltschutz.....23

1 Wichtige Gebrauchs- und Sicherheitshinweise

Allgemeine Sicherheitshinweise

Das Gerät nur verpackt transportieren, um Personen- und Sachschäden zu vermeiden.
Das Gerät nur nach Angaben der Bedienungsanleitung montieren und anschließen.
Ziehen Sie im Notfall sofort den Stecker aus der Steckdose.

⚠	**GEFAHR** Fassen Sie den Stecker und das Elektrokabel beim Einstecken und Herausziehen nie mit feuchten oder nassen Händen an. Es besteht Lebensgefahr durch **STROMSCHLAG!**

Ziehen Sie den Stecker nicht am Kabel aus der Steckdose.
Ziehen Sie vor jedem Reinigungs- oder Wartungseingriff den Stecker aus der Steckdose.
Ein beschädigtes Stromversorgungskabel muss unverzüglich durch den Lieferanten, Fachhändler oder Kundendienst ersetzt werden. Wenn Kabel oder Stecker beschädigt sind, dürfen Sie das Gerät nicht mehr benutzen.

Besondere Sicherheitshinweise
Sicherheit von Kindern und Personen mit eingeschränkten Fähigkeiten

⚠	**GEFAHR** Verpackungsteile (z. B. Folien, Styropor) können für Kinder gefährlich sein. **ERSTICKUNGSGEFAHR!** Verpackungsmaterial von Kindern fernhalten.

⚠	**GEFAHR** Dieses Gerät ist nicht dafür bestimmt, durch Personen (einschließlich Kinder) mit eingeschränkten physischen, sensorischen oder geistigen Fähigkeiten oder mangels Erfahrung und/oder mangels Wissen, benutzt zu werden, es sei denn, sie werden durch eine für ihre Sicherheit zuständige Person beaufsichtigt oder erhielten von ihr Anweisungen, wie das Gerät zu benutzen ist. Kinder sollten beaufsichtigt werden, um sicherzustellen, dass sie nicht mit dem Gerät spielen.

2 Kühlmittel

⚠	**VORSICHT** Kühlkreislauf nicht beschädigen. Das Gerät enthält im Kühlmittelkreislauf das Kühlmittel Isobutan (R600a), ein Naturgas mit hoher Umweltverträglichkeit, das brennbar ist. Achten Sie beim Transportieren und Aufstellen des Gerätes darauf, dass keine Teile des Kühlkreislaufes beschädigt werden. Damit im Falle eines Lecks im Kältemittel-Kreislauf kein zündfähiges Gas-Luft-Gemisch entstehen kann, muss der Aufstellraum laut Norm EN 378 eine Mindestgröße von 1 m³ je 8 g Kältemittel haben. Die Menge an Kältemittel in Ihrem Kühlgerät finden Sie auf dem Typenschild.

Vorgehen bei beschädigtem Kühlkreislauf:

- offenes Feuer und Zündquellen unbedingt vermeiden
- den Raum, in dem das Gerät steht, gut durchlüften

3 Bestimmungsgemäße Verwendung

Das Gerät ist für die Verwendung im Haushalt bestimmt. Es eignet sich zum kühlen von Getränken. Wird das Gerät zweckentfremdet oder falsch bedient, kann vom Hersteller keine Haftung für eventuelle Schäden übernommen werden.

Umbauten oder Veränderungen am Gerät sind aus Sicherheitsgründen nicht zulässig.

Sollten Sie das Gerät für andere Zwecke als zum Kühlen von Getränken benutzen, beachten Sie bitte, dass vom Hersteller keine Haftung für eventuelle Schäden übernommen werden kann.

⚠	**WARNUNG** **Keine elektrischen Geräte innerhalb des Lebensmittellagerraumes betreiben, die nicht vom Hersteller freigegeben sind.**

⚠	**VORSICHT** Kunststoffteile, die über längere Zeit bzw. häufig mit Ölen/Säuren (tierische oder pflanzliche) in Kontakt kommen, altern schneller und können reißen bzw. brechen.

⚠	**VORSICHT** Das Gerät ist nicht geeignet für die Lagerung und Kühlung von Medikamenten, Blutplasma, Laborpräparaten oder ähnlichen der Medizinprodukterichtlinie 2007/47/EG zu Grunde liegenden Stoffe und Produkte.

4 Vor der ersten Inbetriebnahme

Die Verpackung muss unbeschädigt sein. Überprüfen Sie das Gerät auf Transportschäden. Ein beschädigtes Gerät auf keinen Fall anschließen. Wenden Sie sich im Schadensfall bitte an den Lieferanten.

Transportschutz entfernen
Das Gerät sowie Teile der Innenausstattung sind für den Transport geschützt.

- Entnehmen Sie das separate Styroporteil zwischen Geräterückwand und Kondensator-Metallgitter (modellabhängig)
- Alle Klebebänder auf der rechten und linken Seite der Gerätetür entfernen
- Entfernen Sie alle Klebebänder und Verpackungsteile auch aus dem Inneren des Gerätes.
- eventuelle Kleberückstände können Sie mit Reinigungsbenzin entfernen.

Hinweis

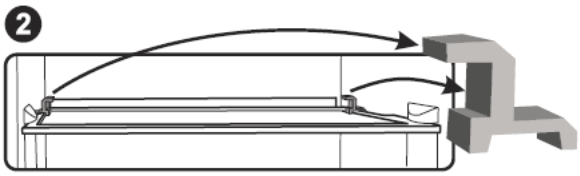

Entfernen Sie alle roten Teile von den Ablageflächen. Entfernen Sie die roten Klebebänder von den Türablagen, diese sind nur für den Transport erforderlich.

Beim Öffnen der Gerätetür fällt ein rotes Kleinteil heraus – dieses wird nur für den Transport benötigt.

⚠	**WARNUNG** Klebestreifen nicht mit einem scharfen Gegenstand z.B. Teppichmesser durchtrennen, die Türdichtung kann dabei beschädigt werden.

Nach dem Transport soll das Gerät für 12 Stunden stehen, damit sich das Kühlmittel im Kompressor sammeln kann. Die Nichtbeachtung könnte den Kompressor beschädigen und damit zum Ausfall des Gerätes führen. Der Garantieanspruch erlischt in diesem Fall.

Verpackungsmaterial
Achten Sie auf eine umweltgerechte Entsorgung (siehe Kapitel 1).

4.1 Aufstellen

Die Umgebungstemperatur wirkt sich auf den Stromverbrauch und die einwandfreie Funktion des Gerätes aus. Daher sollte das Gerät in einem gut belüfteten und trockenen Raum stehen, dessen Umgebungstemperatur der Klimaklasse entspricht, für die das Gerät ausgelegt ist.

Zum Aufstellungsort des Gerätes beachten Sie auch die Tipps zur „Energieeinsparung“.

Die Klimaklasse finden Sie auf dem Typenschild das sich außen an der Rückseite oder im Gerät befindet, oder bei den Technischen Angaben. Das Gerät muss so aufgestellt werden, dass der Netzstecker zugänglich ist.

Nachstehende Tabelle zeigt, welche Umgebungstemperatur welcher Klimaklasse zugeordnet ist:

SN 10 bis 32°C	**N** 16 bis 32°C	**ST** 16 bis 38°C	**T** 16 bis 43°C

Die Luftzirkulation an der Geräterückwand und –oberkante beeinflusst den Energieverbrauch und die Kühl/Gefrierleistung (je nach Model), daher müssen die für die Belüftung des Gerätes minimalen Lüftungsquerschnitte eingehalten werden. Diese entnehmen Sie bitte den unten aufgeführten Tabellen und Zeichnungen.

Gerätemaße in mm und Grad

A	B	C	D	E	F	G	H	I
600	**1630**	**100**	**620**	**1174**	**45**	**60**	**110**	**910**
mit Türgriff								

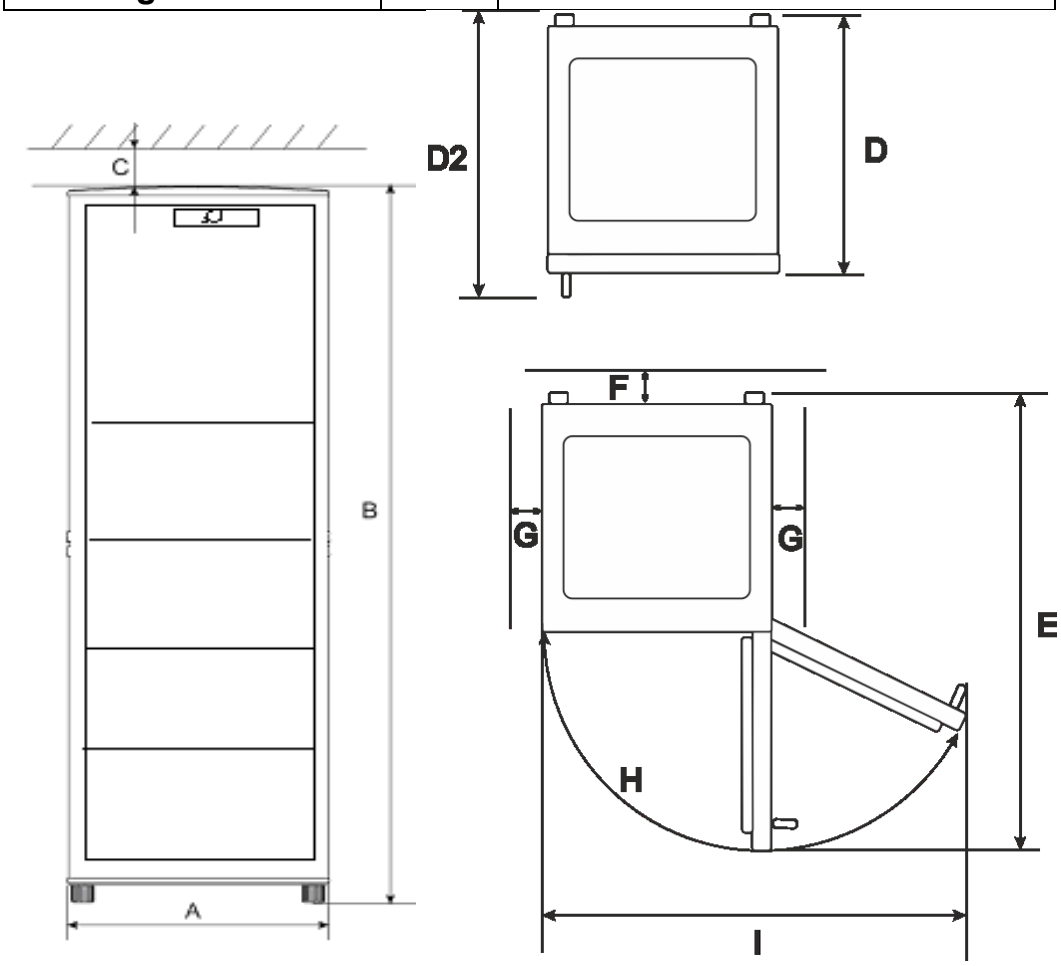

Abbildungsähnlich

Abstandshalter

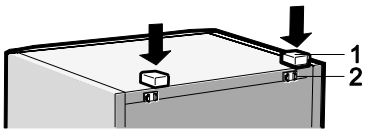

Die mitgelieferten Abstandshalter (1) sind gemäss Abbildung zu installieren. Setzen Sie diese in die Führungen (2) im oberen Teil der Geräterückwand ein.

4.2 Nivellieren

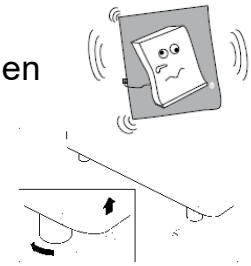

Bei geringfügig unebener Auflagefläche kann das Gerät bedingt mit den vorderen Füssen ausgeglichen werden.

Drehen Sie an den Füssen, bis das Gerät horizontal und ohne zu wackeln fest auf dem Boden steht.

4.3 Geräteausstattung

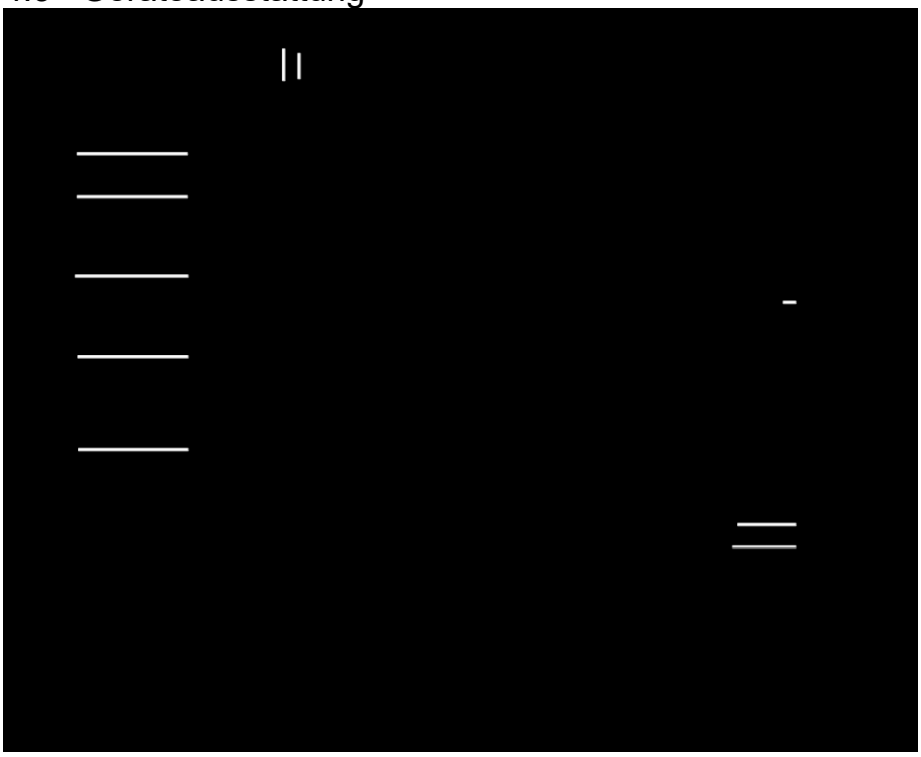

5 Betrieb

5.1 Gerät einschalten

Schalten Sie das Gerät am Temperaturregler ein, welcher sich an der Stirnseite mittig befindet. Zum Einschalten des Gerätes, den Temperaturregler Knopf von 0 nach rechts Richtung höhere Stufe drehen.

Bei Erstbetrieb stellen Sie den Temperaturregler zuerst auf die höchste Stufe, und nach 1 Stunde auf eine mittlere Stufe zurück. Lesen Sie hierzu auch das folgende Kapitel "Temperatur einstellen".

5.2 Temperatur einstellen

- Niedrigere Zahl / Min = niedrigere Kühlleistung, wärmer
- Höhere Zahl / Max = höhere Kühlleistung, kälter

Temperaturregler rechts Richtung höhere Temperatur drehen bedeutet, im Schrankinneren wird es kälter. Bitte beachten Sie, dass sich die Temperatur in Abhängigkeit von der Umgebungstemperatur (Aufstellort), von der Häufigkeit des Türöffnens und der Bestückung ändert. Diese Faktoren sind wichtig für eine optimale Betriebstemperatur.

Für den anschließenden Normalbetrieb gilt:

Falls eine wärmere Temperatur gewünscht wird, stellen Sie den Temperaturregler auf eine niedrigere Stufe.

Bei sehr hohen sommerlichen Temperaturen, verstellen Sie den Temperaturregler auf eine höhere Stufe, um die Kühltemperatur konstant zu halten.

Sollte sich bei einer hoheren Temperaturregler-Einstellung Reif auf der Rückseite bilden, so ist es empfehlenswert, die Einstellung auf eine niedrigere Stufe zu stellen.

Wird die Gerätetür geöffnet, leuchtet die Lampe der Innenbeleuchtung. Wird die Tür geschlossen erlischt die Lampe wieder.

Nach längerer Nichtbenutzung des Gerätes, den Temperaturregler auf die höchste Stufe drehen. Siehe oben „Geräte einschalten“(Kapitel 5.1).

Hinweis
Hat das Gerät die richtige Temperatur erreicht? Um sicher zu sein, legen Sie ein Thermometer über Nacht in den Getränkekühler (die kälteste Stelle ist, die Rückwand im Gerät), danach müsste die Temperatur zwischen 0 und 5°C liegen.

(Thermometer Bsp.)

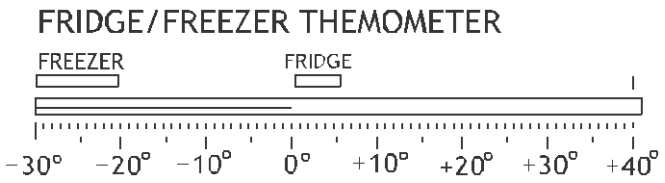

5.3 Richtige Lagerung

Für eine optimale Benutzung des Gerätes empfehlen wir Ihnen folgende Vorsichtsmaßnahmen:
Öffnen Sie das Gerät nur, wenn es erforderlich ist und dann nur so kurz wie möglich.
Bereits gekühlte Getränke nach vorne holen und nicht gekühlte nach hinten stellen
Die Abstellroste können je nach Flaschengrösse bzw. Packungshöhe verstellt werden.
Hierfür muss die Tür über 90° geöffnet werden.
Hochprozentigen Alkohol nur dicht verschlossen und stehend lagern.

6 Abtauen

Automatisch

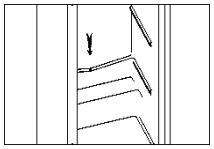

Der Temperaturregler steuert eine Abtauautomatik. Während der Abtauphase kann die Temperatur bis 8°C anstiegen. Die Temperatur im kompletten Kältekreislauf ist dann +5°C.

Vermeiden Sie eine Einstellung des Temperaturreglers, die zu einem ständigen Kühlen ohne Abtauphase führt. Die Temperatur im Kühlschrank würde zu stark sinken auf unter 0°C und Getränke würden gefrieren. Durch die Vereisung der Rückwand nimmt der Energieverbrauch sehr stark zu und die Effizienz des Gerätes sinkt.

WICHTIG

Sollte das Tauwasser aus dem Kanal zum Auffangbehälter nicht richtig ablaufen, prüfen Sie bitte, ob der Ablaufkanal eventuell verstopft ist. Es darf kein Wasser auf dem Boden stehen oder mit den elektrischen Teilen in Berührung kommen.

7 Gerät abschalten

Zum Abschalten des Gerätes den Temperaturregler auf Stellung „0“ drehen, auf den Knopf „Aus“ drücken und das Netzkabel aus der Steckdose ziehen.

Sollte das Gerät für längere Zeit außer Betrieb genommen werden:

- Getränke entnehmen
- Temperaturregler auf Stellung „0“ drehen
- Netzstecker ziehen oder Sicherung abschalten bzw. herausdrehen
- Gerät gründlich reinigen (s. Abschnitt Reinigung und Pflege)
- Türe anschließend geöffnet lassen, um Geruchsbildung zu vermeiden

WICHTIG

Im Falle eines Transports unbedingt darauf achten, dass das Gerät senkrecht und verpackt transportiert werden muss.

7.1 Reinigung und Pflege

Aus hygienischen Gründen sollte das Geräteinnere, einschließlich Innenausstattung, regelmäßig gereinigt werden.

⚠	**WARNUNG** **Vor Reinigungsarbeiten das Gerät grundsätzlich abschalten und den Netzstecker ziehen oder Sicherung abschalten bzw. herausdrehen. Den Netzstecker immer am Stecker aus der Steckdose ziehen, nie am Kabel.**

⚠	**WARNUNG** Das Gerät nie mit Dampfreinigungsgeräten reinigen. Feuchtigkeit könnte in elektrische Bauteile gelangen. **Stromschlaggefahr!** Heißer Dampf kann zu Schäden an Kunststoffteilen führen. Das Gerät muss trocken sein, bevor Sie es wieder in Betrieb nehmen.

WICHTIG

Ätherische Öle und organische Lösungsmittel können Kunststoffteile angreifen, z. B. Saft von Zitronen- oder Apfelsinenschalen, Buttersäure oder Reinigungsmittel, die Essigsäure enthalten. Solche Substanzen nicht mit den Geräteteilen in Kontakt bringen. Keine scheuernden Reinigungsmittel verwenden.

- Kühlgut herausnehmen. Alles abgedeckt an einem kühlen Ort lagern.
- Gerät einschließlich Innenausstattung mit einem Lappen und lauwarmem Wasser reinigen. Eventuell etwas handelsübliches Geschirrspülmittel beigeben. Anschließend mit klarem Wasser nachwischen und trockenreiben.
- Staubansammlungen am Kondensator erhöhen den Energieverbrauch. Reinigen Sie den Kondensator an der Geräterückwand (modellabhängig) einmal jährlich mit einer weichen Bürste oder einem Staubsauger.

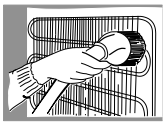

- Überprüfen Sie auch das Tauwasser-Ablaufloch an der Geräterückseite. Reinigen Sie es regelmäßig mit Hilfe von z.B. Pfeifenreinigern.

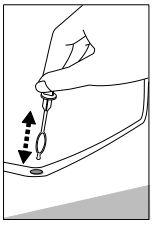

- Nachdem alles gründlich getrocknet wurde, Gerät wieder in Betrieb nehmen.

7.2 Lampe auswechseln

⚠	**WARNUNG** Lampenwechsel nur durch den Kundendienst oder einen autorisierten Fachmann.

Lampendaten: 220-240V, max. 1 W LED

8 Tipps zur Energieeinsparung

Stellen Sie das Gerät nicht in der Nähe von Herden, Heizkörpern oder anderen Wärmequellen auf. Bei hoher Umgebungstemperatur läuft der Kompressor häufiger und länger und führt zu erhöhtem Energieverbrauch.

Achten Sie auf ausreichende Be- und Entlüftung am Gerätesockel und an der Geräterückseite. Lüftungsöffnungen dürfen Sie niemals abdecken.

Ein gleichmässig gefülltes Kühlabteil trägt zur optimalen Energienutzung bei. Vermeiden Sie daher leere oder halbleere Abteile.

Öffnen Sie die Tür nur so kurz wie nötig um den Kälteverlust zu minimieren. Kurzes öffnen und korrekt geschlossene Türen erhöhen die Energieeffiezienz.

Die Temperatur nicht kälter als notwendig einstellen trägt zu einer optimalen Energienutzung bei. Die optimale Temperatur im Kühlschrank beträgt +7°C. Sie sollte bei Kühlschränken im obersten Fach möglichst weit vorne gemessen werden.

Halten Sie den Kondensator - das Metallgitter an der Geräterückseite - immer sauber. Ein regelmässiges reinigen minimiert den Energieverbauch Ihres Gerätes.

Die Türdichtungen Ihres Gerätes müssen vollkommen intakt sein, damit die Türen richtig schließen und der Energieverbrauch minimiert werden kann.

9 Türanschlag wechseln

WARNUNG

Beim Auswechseln des Türanschlags darf das Gerät nicht mit dem Netzstrom verbunden sein. Bitte vorher Gerätestecker ziehen.

Der Türanschlag kann von rechts (Lieferzustand) nach links gewechselt werden, falls der Aufstellort dies erfordert. Wir empfehlen, eine weitere Person dazuzuziehen.

Das Gerät darf zum Wechseln der Gerätetür NICHT horizontal abgelegt werden!

Gehen Sie wie folgt vor:

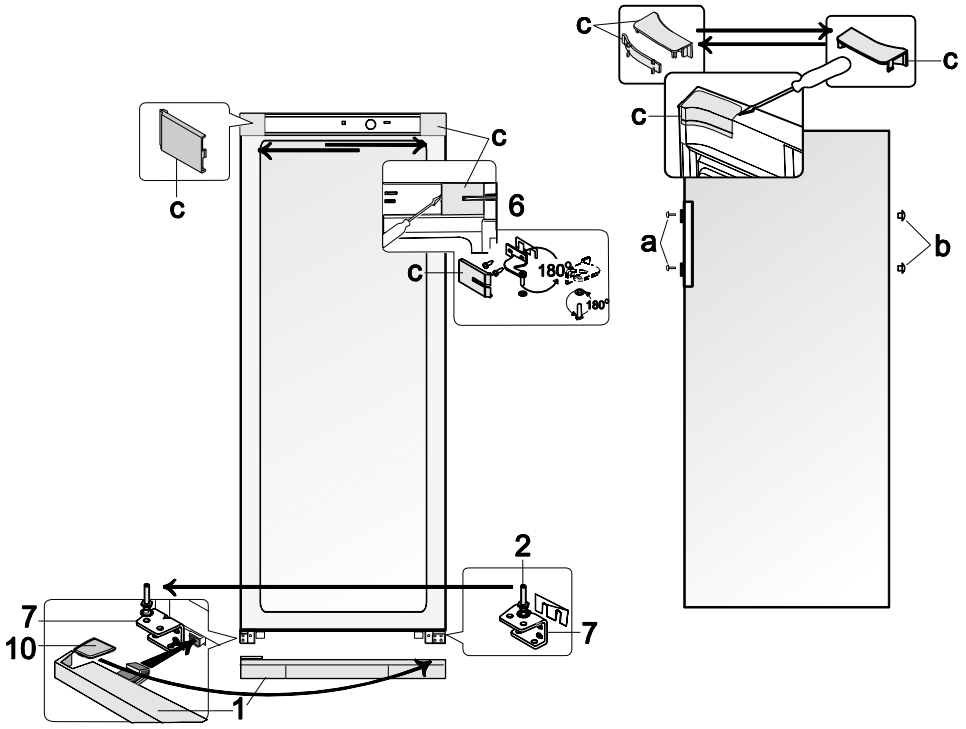

1. Entfernen Sie die Abdeckleisten c von Gehäuse und Türinnenseite, nehmen Sie die obere Halterung 6 samt Unterlegscheiben mit aufgestülpten Unterlegscheiben und Kunststoffdichtung unter der Halterung ab.
2. Nehmen Sie die Gerätetür ab.
3. Nehmen Sie die die untere Abdeckleiste 1 ab.
4. Lösen Sie die Achse 2 von der unteren Halterung 7. Montieren Sie es mit allen Scheiben an der anderen (gegenüberliegenden) Seite liegenden Halterung 7, symmetrisch zur ehemaligen Stellung (siehe Abb.).
5. Setzen Sie die Gerätetür auf den Tragstift von Halterung 7.
6. Drehen Sie Halterung 6 samt Tragstift, aufgestülpten Unterlegscheiben und Kunststoffdichtung um 180º. Drehen Sie den Tragstift samt Unterlegscheiben heraus und schrauben Sie ihn auf der anderen Seite der Halterung wieder fest. Setzen Sie die Halterung 6 in der Gerätetür ein und schrauben Sie diese in die Öffnung auf der Gegenseite des Gerätes fest.
7. Decken Sie die Halterung und die freien Öffnungen mit den Abdeckkappen c ab.
8. Entfernen Sie die Schraubenabdeckkappen a und die Verschlussstopfen b. Drehen Sie die Schrauben der Türgriffe heraus. Schrauben Sie die Griffe auf der Gegenseite wieder fest. Die Verschlussstopfen drücken Sie in die verbliebenen Öffnungen in der Tür, die Abdeckkappen auf die Schrauben.
9. Entfernen Sie den Deckel 10 der unteren Abdeckung 1 und legen Sie ihn in die Leitschaufeln auf der anderen Seite der unteren Abdeckung (symmetrische Stellung des ehemaligen). Setzen Sie den linken und rechten Fuss der unteren Abdeckung 1 in die Öffnungen (siehe Abb.), und schieben Sie bis der Deckel einrastet.

10 Betriebsgeräusche

GERÄUSCHE	GERÄUSCHART	URSACHE / BEHEBUNG
Normale Geräusche	Murmeln	Wird vom Kompressor verursacht, wenn er in Betrieb ist. Es ist stark, wenn er ein- oder ausschaltet.
	Flüssigkeitsgeräusch	Entsteht durch die Zirkulation des Kühlmittels im Aggregat.
	Klickgeräusche	Der Temperaturregler schaltet den Kompressor ein oder aus.
Störende Geräusche	Vibrieren des Gitters oder der Röhren	Prüfen Sie, ob Gitter und Röhren richtig befestigt sind.
	Flaschengeräusche	Lassen Sie einen Sicherheitsabstand zwischen den Flaschen und anderen Behältern

11 Störungen…. Störungsbehebung

STÖRUNG	MÖGLICHE URSACHEN	MASSNAHMEN
1. Innenbeleuchtung funktioniert nicht, aber Kompressor läuft.	Das Leuchtmittel ist defekt.	Leuchtmittelwechsel durch Kundendienst (siehe Kap. 16)
2. Es steht Wasser hinten im Gerät	Der Wasserabflußkanal ist verstopft	Reinigen Sie den Wasserabflusskanal und das Abflussrohr
3. Die Kühlgruppe läuft zu häufig an und zu lange	- Sie haben die Gerätetür zu oft geöffnet. - Die Luftzirkulation um das Gerät ist behindert	- Öffnen Sie nicht unnötig die Tür - Lassen Sie die Umgebung des Gerätes frei
4. Das Gerät kühlt nicht.	-Das Gerät ist ausgeschaltet oder ist nicht mit Strom versorgt -Der Temperaturreglerknopf steht auf “Aus”	- Prüfen Sie, ob die Stromversorgung funktioniert, ob die Sicherungen intakt sind, ob der Netzstecker richtig in der Steckdose steckt - Stellen Sie den Temperaturreglerknopf richtig ein.

12 Reparaturen

⚠	**WARNUNG** Reparaturen an elektrischen Geräten dürfen ausschließlich nur von einem hierfür qualifizierten Fachmann ausgeführt werden. Eine falsch bzw. nicht fachgerecht durchgeführte Reparatur kann Gefahren für den Benutzer herbeiführen und führt zu einem Verlust des Garantieanspruchs.

13 Kundendienst

WICHTIG

Beachten Sie, dass der Besuch des Kundendiensttechnikers im Falle einer Fehlbedienung oder einer der beschriebenen Störungen auch während der Garantiezeit nicht kostenlos ist.

Kann die Störung anhand der zuvor aufgeführten Hinweise nicht beseitigt werden, rufen Sie bitte den Kundendienst. Führen Sie in diesen Fall keine weiteren Arbeiten, vor allen an den elektrischen Teilen des Gerätes, selbst aus. Öffnen Sie die Tür nicht unnötig oft, damit Kälteverlust vermieden wird.

Zuständige Kundendienstadresse:

DEUTSCHLAND, ÖSTERREICH und SCHWEIZ

EGS GmbH

Dieselstrasse 1

33397 Rietberg / DEUTSCHLAND

Kundentelefon für Deutschland: 0 2944 9716-791
Kundentelefon für Österreich: 0820 200 170 (aus dem österreichischen Festnetz 0.14 Euro/min, Mobilnetz abweichend, anbieterabhängig)

Kundentelefon für die Schweiz: +41 (0)31 951 47 45

Telefax: +49 2944 971 677

E-Mail: kontakt@egs-gmbh.de

(Reparaturaufträge können auch online erfasst werden.)

Internet: www.egs-gmbh.de

Bitte geben Sie unbedingt an:

- Vollständige Anschrift und Telefon-Nr.
- Modell und Seriennummer (Ist auf dem Typenschild zu sehen. Das Typenschild ist im Kühlschrank-Innenraum oder auf der Rückseite des Gerätes angebracht.)
- Fehlerbeschreibung.

14 Garantiebedingungen

Garantiebedingungen

Als Käufer eines Exquisit – Gerätes stehen Ihnen die gesetzlichen Gewährleistungen aus dem Kaufvertrag mit Ihrem Händler zu. Zusätzlich räumen wir Ihnen eine Garantie zu den folgenden Bedingungen ein:

Leistungsdauer

Die Garantie läuft 12 Monate ab Kaufdatum (Kaufbeleg ist vorzulegen). Während den ersten 6 Monaten werden Mängel am Gerät unentgeltlich beseitigt, Voraussetzung ist, dass das Gerät ohne besonderen Aufwand für Reparaturen zugänglich ist. In den weiteren 6 Monaten ist der Käufer verpflichtet nachzuweisen, dass der Mangel bereits bei Lieferung bestand.

Durch die Inanspruchnahme der Garantie verlängert sich die Garantie weder für das Gerät, noch für die neu eingebauten Teile.

Umfang der Mängelbeseitigung

Innerhalb der genannten Fristen beseitigen wir alle Mängel am Gerät, die nachweisbar auf mangelhafte Ausführung oder Materialfehler zurückzuführen sind. Ausgewechselte Teile gehen in unser Eigentum über.

Ausgeschlossen sind:

Normale Abnutzung, vorsätzliche oder fahrlässige Beschädigung, Schäden, die durch Nichtbeachtung der Gebrauchsanweisung, unsachgemäße Aufstellung, bzw. Installation oder durch Anschluss an falsche Netzspannung entstehen, Schäden, aufgrund von chemischer bzw. elektrothermischer Einwirkung oder durch sonstige anormale Umweltbedingungen, Glas-, Lack- oder Emailleschäden und evtl. Farbunterschiede sowie defekte Glühlampen. Wir erbringen auch dann keine Leistungen, wenn – ohne unsere besondere, schriftliche Genehmigung – von nicht ermächtigten Personen am Exquisit - Gerät Arbeiten vorgenommen oder Teile fremder Herkunft verwendet wurden. Diese Einschränkung gilt nicht für mangelfreie, durch einen qualifizierten Fachmann mit unseren Originalteilen durchgeführte Arbeiten zur Anpassung des Gerätes an die technischen Schutzvorschriften eines anderen EU-Landes.

Geltungsbereich

Unsere Garantie gilt für Geräte, die in einem EU-Land oder CH erworben wurden und die in der Bundesrepublik Deutschland, der Schweiz oder Österreich in Betrieb sind.

Für Geräte, die in einem EU-Land oder Schweiz erworben und in ein anderes EU-

Land gebracht wurden, werden Leistungen im Rahmen der jeweils landesüblichen Garantiebedienungen erbracht. Eine Verpflichtung zur Leistung der Garantie besteht nur dann, wenn das Gerät den technischen Vorschriften des Landes, in dem der Garantieanspruch geltend gemacht wird, entspricht.

Für Reparaturaufträge außerhalb der Garantiezeit gilt:

Wird ein Gerät repariert, sind die Reparaturrechnungen sofort fällig und ohne Abzug zu bezahlen.

Wird ein Gerät überprüft, bzw. eine angefangene Reparatur nicht zu Ende

geführt, werden Anfahrt- und Arbeitspauschalen berechnet. Die Beratung durch unser Kundenberatungszentrum ist unentgeltlich.

Im Servicefall oder bei Ersatzteilbestellungen wenden Sie sich bitte an unserem Kundendienst, siehe Kapitel 13 Zuständige Kundendienstadresse.

GGV Handelsgesellschaft mbH & Co. KG, August-Thyssen-Str. 8, 41564 Kaarst-Holzbüttgen / DEUTSCHLAND

15 Technische Angaben

Modell	**KSC31A+ FI**
Typ I (Anzahl der Temperaturregler)	**1**
Abtauen Kühlen	Automatisch
Lampenleistung [W]	1 (LED)
Elektrischer Anschluss [V/Hz]	220-240 / 50
Leistungsaufnahme [W]	120
Stromaufnahme [A]	1
Gewicht netto [kg]	52
Abmessungen und benötigter Raumbedarf siehe Kapitel „Aufstellen“	

*Technische Änderungen vorbehalten.

15.1 CE-Konformität

Dieses Gerät entspricht zum Zeitpunkt seiner Markteinführung den Anforderungen die in den Richtlinien des Rates zur Angleichung der Rechtsvorschriften der Mitgliedsstaaten über die elektromagnetische Verträglichkeit RL 2014/30/EU und über die Verwendung elektrischer Betriebsmittel innerhalb bestimmter Spannungsgrenzen RL 2014/35/EU festgelegt sind.
Dieses Gerät ist mit dem CE Zeichen gekennzeichnet und verfügt über eine Konformitätserklärung zur Einsichtnahme durch die zuständigen Marktüberwachungsbehörden.

Technische Änderungen vorbehalten

15.2 Produktdatenblatt für Haushaltkühlgeräte

Delegierte Verordnung (EU) 1060/2010

Marke		Exquisit
Modell		KSC 31A+ FL
Kategorie [1])		1
Energieeffizienzklasse [2])		A+
Jährlicher Energieverbrauch [3])	kWh/Jahr	138
Nutzinhalt gesamt	l	308
Nutzinhalt Kühlfach	l	308
Nutzinhalt 0° Kühlfach	l	-
Nutzinhalt 4* Gefrierfach	l	-
Nutzinhalt 2* Gefrierfach	l	-
Sternekennzeichnung [4])		-
Frostfrei		Nein
Lagerzeit bei Störung	h	-
Gefriervermögen	kg/24h	-
Klimaklasse [5])		N-T
Luftschallemissionen	dB(A) re1pW	41
Bauart		Standgerät

[1]) 1 = Kühlschrank mit einem oder mehreren Lagerfächern für frische Lebensmittel,
2 = Kühlschrank mit Kellerzone, Kellerfach-Kühlgerät und Weinlagerschrank
3 = Kühlschrank mit Kaltlagerzone und Kühlschrank mit einem Null-Sterne-Fach,
4 = Kühlschrank mit einem Ein-Sterne-Fach, 5 = Kühlschrank mit einem Zwei-Sterne-Fach,
6 = Kühlschrank mit einem Drei-Sterne-Fach, 7 = Kühl-Gefriergerät,
8 = Gefrierschrank, 9 = Gefriertruhe, 10 = Mehrzweck-Kühlgeräte und sonstige

[2]) A+++ (höchste Effizienz) bis D (geringste Effizienz)

[3]) Energieverbrauch kWh/Jahr, auf der Grundlage von Ergebnissen der Normprüfung über 24 Stunden. Der tatsächliche Verbrauch hängt von der Nutzung und vom Standort des Geräts ab"

[4]) "Null-Sterne-Fach": ein Gefriergut-Lagerfach, in dem die Temperatur unter 0°C liegt, das auch für die Bereitung und Lagerung von Eiswürfel genutzt werden kann, jedoch nicht zur Lagerung hoch verderblicher Lebensmittel vorgesehen ist.
Ein-Sterne-Fach: ein Gefriergut-Lagerfach, in dem die Temperatur -6°C nicht überschreitet,
Zwei-Sterne-Fach: ein Gefriergut-Lagerfach, in dem die Temperatur -12°C nicht überschreitet.
Drei-Sterne-Fach: ein Gefriergut-Lagerfach, in dem die Temperatur -18°C nicht überschreitet.
Vier-Sterne-Fach: (oder Gefrierfach) ein Fach zum Einfrieren von mindestens 4,5kg Lebensmittel je 100 l Nutzinhalt, in jedem Fall mindestens 2 kg.

[5]) Klimaklasse: Dieses Gerät ist für den Betrieb bei einer Umgebungstemperatur zwischen niedrigste und höchste Temperatur bestimmt:
SN = 10°C-32°C, N = 16°C-32°C, ST = 16°C-38°C, T = 16°C-43°C

16 Ihr Beitrag zum Umweltschutz

Entsorgung von Geräten

Dieses Gerät ist ausgezeichnet lt. Vorgabe der Europäischen Entsorgungs-vorschrift
2002 / 96 / EC - WEEE

Sie stellt sicher, dass das Produkt ordentlich entsorgt wird. Durch die umweltfreundliche Entsorgung stellen Sie sicher, dass eventuelle gesundheitliche Schäden durch Falsch-entsorgung vermieden werden.
Das Symbol der Tonne auf dem Produkt oder den Begleitpapieren zeigt an, dass dieses Gerät nicht wie Haushaltsmüll zu behandeln ist. Stattdessen soll es dem Sammelpunkt zugeführt werden für die Wiederverwertung von elektrischen und elektronischen Gerätschaften.
Die Entsorgung muss nach den jeweils örtlich gültigen Bestimmungen vorgenommen werden. Für weitere Informationen wenden Sie sich an Ihre örtliche Behörde oder Entsorgungsfirma.

Machen Sie ausgediente Altgeräte vor der Entsorgung unbrauchbar:

Kinder können Gefahren, die im Umgang mit Haushaltsgeräten liegen, oft nicht erkennen. Sorgen Sie deshalb für die notwendige Aufsicht und lassen Sie Kinder nicht mit dem Gerät spielen.