Marke	hansgrohe
Artikelname	**Ecostat Comfort Q** Thermostat Unterputz für 2 Verbraucher
Art.-Nr.	33713140
Oberfläche	Brushed Bronze

Produktbild

Technologie

Merkmale

- 2 Verbraucher
- Temperatur- und Volumensteuerung
- Thermostatkartusche
- maximale Durchflussmenge bei 1 bar: 14,4 l/min
- maximale Durchflussmenge bei 3 bar: 25,7 l/min
- Durchflussmenge oberer Abgang: 25,7 l/min
- Durchflussmenge unterer Abgang: 25,7 l/min
- min. Betriebsdruck: 1 bar
- max. Betriebsdruck: 10 bar
- Rosette nachträglich um +/- 3° ausrichtbar
- einfache Installation durch vormontierten Funktionsblock
- Griffe immer auf der gleichen Höhe unabhängig der Einbautiefe des Grundkörpers
- Sicherheitssperre bei 40 °C
- Temperaturbegrenzung einstellbar
- Material Griffe: Metall
- Material Rosette: Synthetik
- Anschlussart: Grundkörper iBox universal 2 (# 01500180)
- Thermostat wird geliefert mit Tasten Rain klein, Rain groß, Handbrause, Schwall und Wanne
- Geräuschgruppe: I
- Durchflussklasse: B

Marke	hansgrohe
Artikelname	**Ecostat Comfort Q** Thermostat Unterputz für 2 Verbraucher
Art.-Nr.	33713140
Oberfläche	Brushed Bronze

Benötigtes Zubehör

Produktbild	Artikelname	Art.-Nr.
	hansgrohe Grundkörper	01500180

Marke	hansgrohe
Artikelname	**Ecostat Comfort Q** Thermostat Unterputz für 2 Verbraucher
Art.-Nr.	33713140
Oberfläche	Brushed Bronze

Durchflussdiagramm

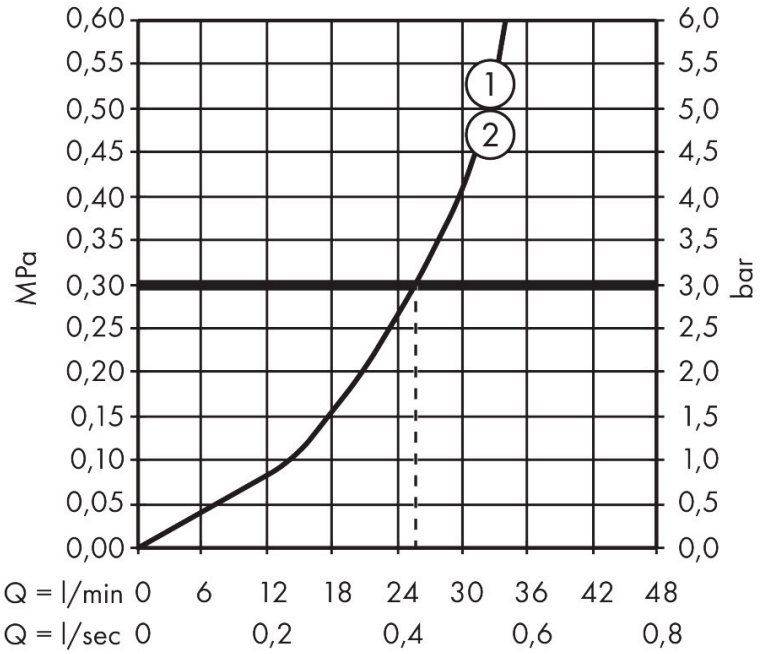

1 Abgang 1
2 Abgang 2

Marke	hansgrohe
Artikelname	**Ecostat Comfort Q** Thermostat Unterputz für 2 Verbraucher
Art.-Nr.	33713140
Oberfläche	Brushed Bronze

Explosionszeichnung für Baujahr: > 04/25

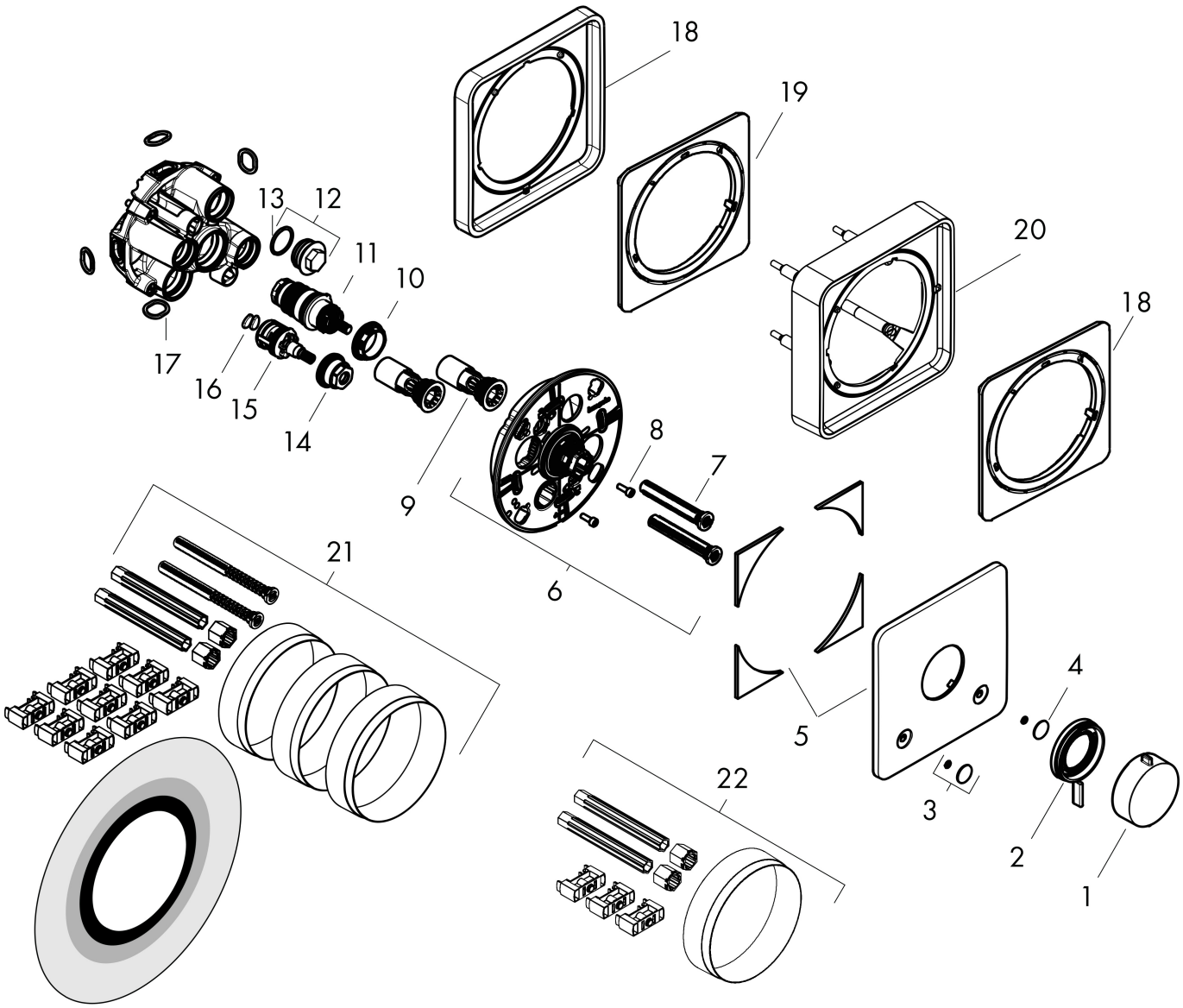

Marke	hansgrohe
Artikelname	**Ecostat Comfort Q** Thermostat Unterputz für 2 Verbraucher
Art.-Nr.	33713140
Oberfläche	Brushed Bronze

Ersatzteilliste für Baujahr: > 04/25

Pos.	Beschreibung	Art.nr.
1	Thermostatgriff	94931140
2	Griff	98087140
3	Symbole-Set	94924130
4	O-Ring 3,1x1,6	94927000
5	Rosette	98089140
6	Trägerrosette	98081000
7	Ausgleichsset	94930000
8	Zylinderschraube M4x12	94929000
9	Serviceeinheit	94928000
10	Mutter	98913000
11	Temperatur Regeleinheit	98282000
12	Stopfen	94919000
13	O-Ring 22x2	98185000
14	Mutter	92853000
15	Absperreinheit inkl. Umsteller	94716000
16	Schmutzfangsieb	94920000
17	O-Ring 16x2,5	98134000
18	Verlängerung 5 mm	13613140
19	Verlängerung	13628000
20	Verlängerung 22 mm	13618140
21	Verlängerung 25 - 75 mm	13632000
22	Verlängerung 25 mm	13638000
a	Grundset	01500180
b	Adapter Set	13588000