Serie 4, Wärmepumpentrockner, 8 kg
WQA233CE1

Sonderzubehör

WMZ20600	Wollekorb
WTZ1110	Anschlussgarnitur Kondensat
WTZ27400	Verbindungssatz mit Auszug
WTZ27410	Verbindungssatz
WTZPW40D	Podest mit Auszug, Trockner, cubic

Wärmepumpentrockner mit Auto Dry Sensor erkennen den Trocknungsgrad, verhindern ein Übertrocknen und schützen dadurch deine Wäsche.

- **Genieße bis zu 2 Jahre zuverlässiges Trocknen – ganz ohne die lästige Reinigung des Kondensators.**
- **Auto Dry**: trocknet deine Wäsche genau so, wie du es möchtest.
- **Die Option Halbe Beladung optimiert die Einstellungen für Beladung und Dauer bei kleinen Beladungen.**
- **Perfekt getrocknet in nur 40 Minuten – für geringe Mengen Synthetikfasern und dünne Materialien.**

Technische Daten

Bauform: ..... Freistehend
Arbeitsplatte abnehmbar: ..... Nein
Türanschlag: ..... Rechts
Länge Anschlusskabel: ..... 145 cm
Abmessungen des Gerätes (H x B x T): ..... 842x598x613 mm
Nettogewicht: ..... 50.7 kg
Fluorierte Treibhausgase: R290
Hermetisch geschlossene Einrichtung: ..... Ja
EAN-Nummer: 4242005592326
Anschlusswert: ..... 600 W
Absicherung: ..... 10 A
Spannung: ..... 220-240 V
Frequenz: ..... 50 Hz
Maximale Beladungsmenge: ..... 8.0 kg
Energieeffizienzklasse[1]: C
Gewichteter Energieverbrauch pro Zyklus (EU 2017/1369): ..... 1.02 kWh/Zyklus
Gewichteter Energieverbrauch pro 100 Zyklen (EU 2017/1369): . 102 kWh/100 Zyklen
Kondensationseffizienz (EU 2017/1369): ..... 88 %
Programmdauer bei halber Kapazität (EU 2017/1369): 1:50
Programmdauer bei Nennkapazität (EU 2017/1369): 2:50

4 242005 592326

[1] auf einer Energieeffizienzklassen-Skala von A bis G

Serie 4, Wärmepumpentrockner, 8 kg
WQA233CE1

Wärmepumpentrockner mit Auto Dry Sensor erkennen den Trocknungsgrad, verhindern ein Übertrocknen und schützen dadurch deine Wäsche.

Leistung und Verbrauch

- Energieeffizienzklasse[1]: C
- Stromverbrauch[2]: 102 kWh
- Nennkapazität[3]: 8 kg
- Programmlaufzeit[3]: 2:50 h:min
- Geräuscheffizienzklasse: B (auf einer Skala von A bis D)
- Geräuschwert[3]: 62 dB (A) re 1 pW
- Kondensationseffizienzklasse: B (auf einer Skala von A bis D)
- Kondensationseffizienz[3]: 88%

Programme

- Standardprogramme: Baumwolle, Pflegeleicht
- Spezialprogramme: Baumwolle, Blusen/Hemden, Baumwolle Eco, Daunen, Feinwäsche, Handtücher, Schnell/Mix, Extra Kurz 40', Sportswear, Decken, Pflegeleicht, Wolle finish, Zeitprogramm warm, Hygiene Plus

Optionen

- Knitterschutz 120 min am Programmende
- Option Halbe Beladung: optimiert die Trocknung bei kleineren Wäscheposten
- TouchControl-Tasten: Bügeltrocken, Schranktrocken, Schranktrocken+, Fertig in, Knitterschutz, Schontrocknen, Signal, Start / Nachlegen / Pause, 24 h Fertig in

Komfort und Sicherheit

- AutoDry: feuchtegesteuerte Trocknungsprogramme
- Großes, übersichtliches LED-Display für Restzeitanzeige und 24 h Endezeitvorwahl, Programmstatus, Zusatzfunktionen.
- Beladungsempfehlung
- Sensitive Drying System: große matte Stahltrommel, Mitnehmer im Softdesign
- AntiVibration Design: mehr Stabilität und Laufruhe
- Kindersicherung
- Signal am Programmende
- Tür weiß
- Tür rechts angeschlagen
- Metallverschlusshaken

Technische Informationen

- unterschiebbar ab 85 cm Nischenhöhe
- Gerätemaße (H x B): 84.2 cm x 59.8 cm
- Gerätetiefe: 61.3 cm
- Gerätetiefe inkl. Tür: 65.4 cm
- Gerätetiefe mit geöffneter Tür: 109.6 cm

[1] Auf einer Energieeffizienzklassen-Skala von A bis G

[2] Gewichteter durchschnittlicher Energieverbrauch für 100 Trocknungszyklen in kWh im Eco Programm

[3] Eco Programm bei voller Beladung

Serie 4, Wärmepumpentrockner, 8 kg
WQA233CE1

Maße in mm

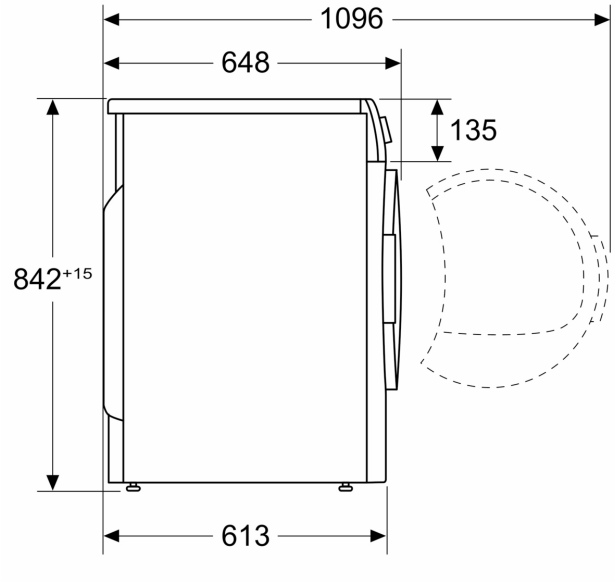
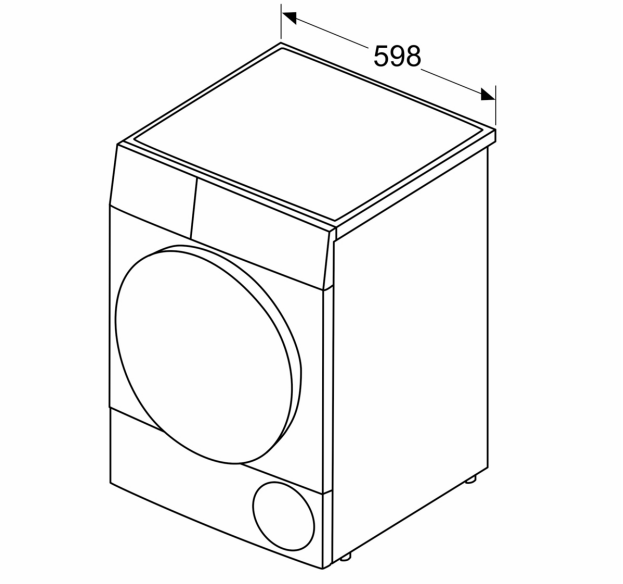
Maße in mm