GamerStorm

CAPTAIN 240PRO V2

www.gamerstorm.com

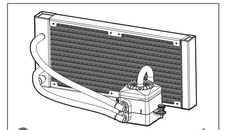

INTEL & AMD

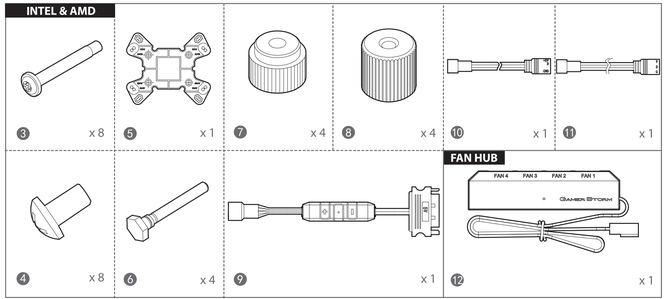

INTEL

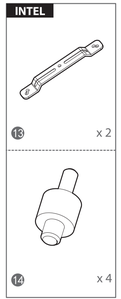

AMD

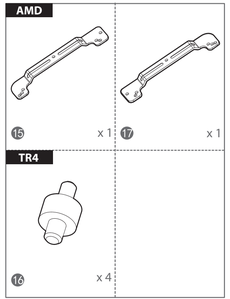

INTEL

LGA1151
LGA1150
LGA1155
LGA1366

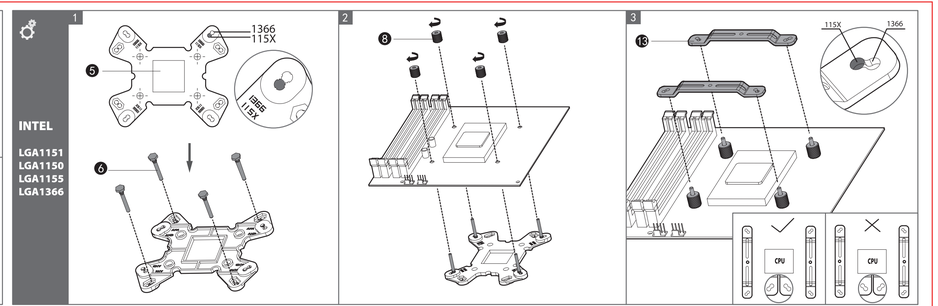

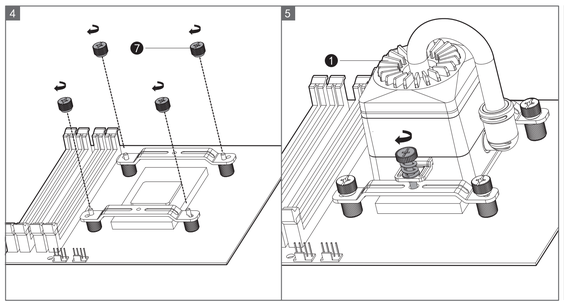

INTEL

LGA2066
LGA2011-v3
LGA2011

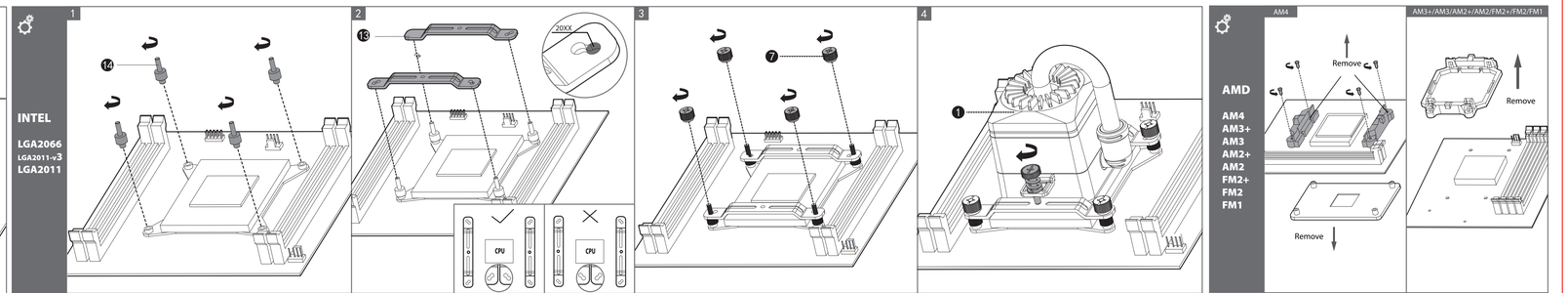

AMD

AM4
AM3+
AM3
AM2+
AM2
FM2+
FM2
FM1

EN For further procedures, please consult www.gamerstorm.com

CZ K dalšímu postupu, prosím navštivte www.gamerstorm.com

DE Weitere Informationen, besuchen Sie bitte unsere Website: www.gamerstorm.com

FR Pour plus d'informations, s'il vous plaît consulter www.gamerstorm.com

IT Per ulteriori informazioni, si prega di consultare www.gamerstorm.com

ES Para más información, por favor consulte nuestra página web www.gamerstorm.com

PT Para mais informações, por favor consulte www.gamerstorm.com

PL W celu uzyskania dalszych informacji, proszę odwiedzić www.gamerstorm.com

SK Pre ďalšie informácie navštívte prosím stránku www.gamerstorm.com

HU Az információért látogassa meg honlapunkat: www.gamerstorm.com

RO Pentru informații suplimentare, vă rugăm să vizitați www.gamerstorm.com

TR Daha fazla bilgi için, lütfen www.gamerstorm.com

NO Kontakt nettsiden www.gamerstorm.com angående

DK Kontakt hjemmesiden www.gamerstorm.com angående

SE Kontakt webbsidan www.gamerstorm.com angående

NL Voor meer informatie, kunt u contact opnemen met www.gamerstorm.com

PT-BR Para mais informações, consulte www.gamerstorm.com

RU Для получения дополнительной информации, пожалуйста, посетите www.gamerstorm.com

JP 詳しくはウェブサイトをご参照ください。www.gamerstorm.com

KR 자세한 내용은 홈페이지를 참조하십시오. www.gamerstorm.com

CN 如需更多资讯，请浏览网站www.gamerstorm.com

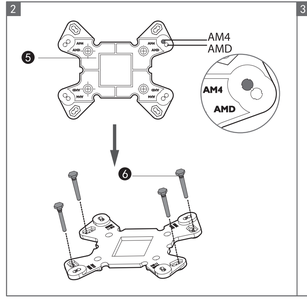
2
AM4
AMD
AM4
AMD

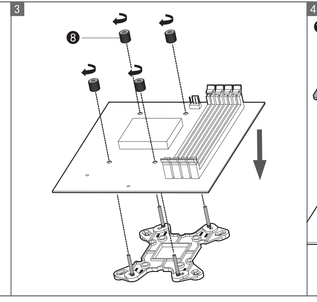
3

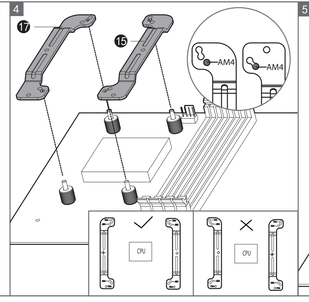
4
AM4
AM4
CPU
CPU

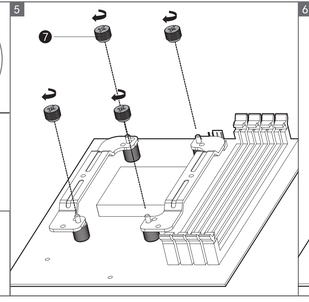
5

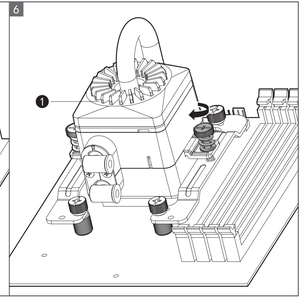
6

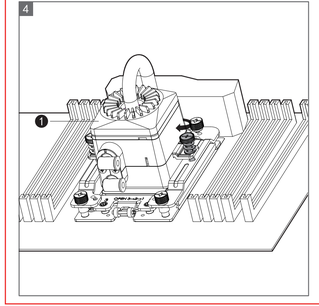
4

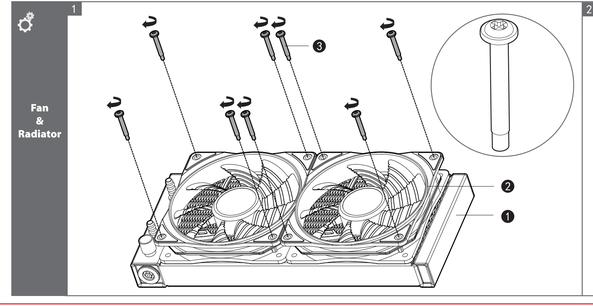
Fan
&
Radiator
1

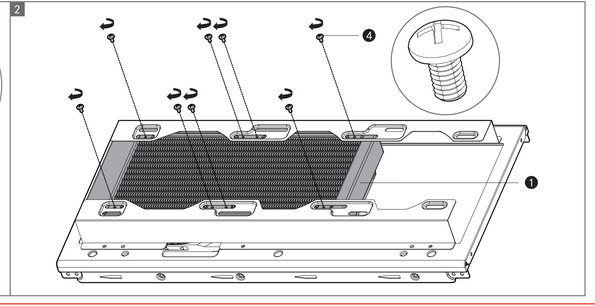
2

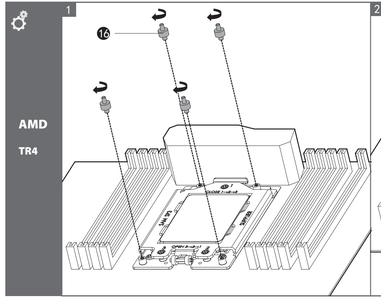
AMD
TR4
1

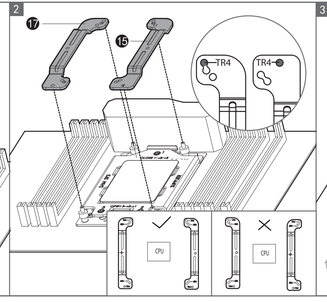
2
TR4
TR4
CPU
CPU

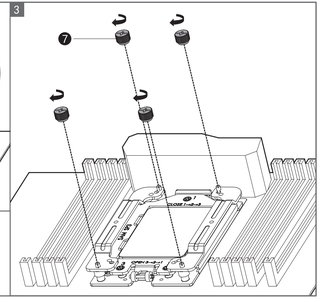
3

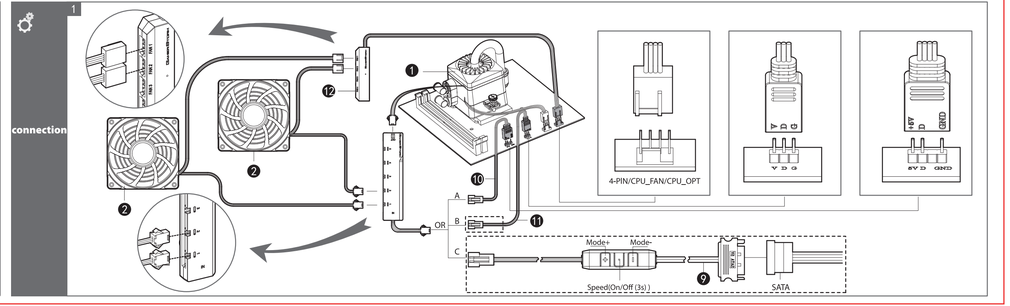
connection
1
4-PIN/CPU_FAN/CPU_OPT
V D G
PWM
D
GND
5V D GND
A
B
C
OR
Mode+
Mode-
Speed(On/Off (3s))
SATA