Marke	hansgrohe
Artikelname	**Ecostat Comfort Q** Thermostat Unterputz für 2 Verbraucher mit integrierter Sicherungskombination nach EN1717
Art.-Nr.	33717340
Oberfläche	Brushed Black Chrome

Produktbild

Technologie

Merkmale

- 2 Verbraucher
- Temperatur- und Volumensteuerung
- Thermostatkartusche
- maximale Durchflussmenge bei 1 bar: 14,4 l/min
- maximale Durchflussmenge bei 3 bar: 25,7 l/min
- Durchflussmenge oberer Abgang: 25,7 l/min
- Durchflussmenge unterer Abgang: 25,7 l/min
- min. Betriebsdruck: 1 bar
- max. Betriebsdruck: 10 bar
- Rosette nachträglich um +/- 3° ausrichtbar
- einfache Installation durch vormontierten Funktionsblock
- Griffe immer auf der gleichen Höhe unabhängig der Einbautiefe des Grundkörpers
- Sicherheitssperre bei 40 °C
- Temperaturbegrenzung einstellbar
- mit integrierter Sicherungskombination EN 1717
- Material Griffe: Metall
- Material Rosette: Synthetik
- Anschlussart: Grundkörper iBox universal 2 (# 01500180)
- Thermostat wird geliefert mit Tasten Rain klein, Rain groß, Handbrause, Schwall und Wanne
- Geräuschgruppe: I
- Durchflussklasse: D, B

Marke	hansgrohe
Artikelname	**Ecostat Comfort Q** Thermostat Unterputz für 2 Verbraucher mit integrierter Sicherungskombination nach EN1717
Art.-Nr.	33717340
Oberfläche	Brushed Black Chrome

Benötigtes Zubehör

Produktbild	Artikelname	Art.-Nr.
	hansgrohe Grundkörper	01500180

Marke	hansgrohe
Artikelname	**Ecostat Comfort Q** Thermostat Unterputz für 2 Verbraucher mit integrierter Sicherungskombination nach EN1717
Art.-Nr.	33717340
Oberfläche	Brushed Black Chrome

Durchflussdiagramm

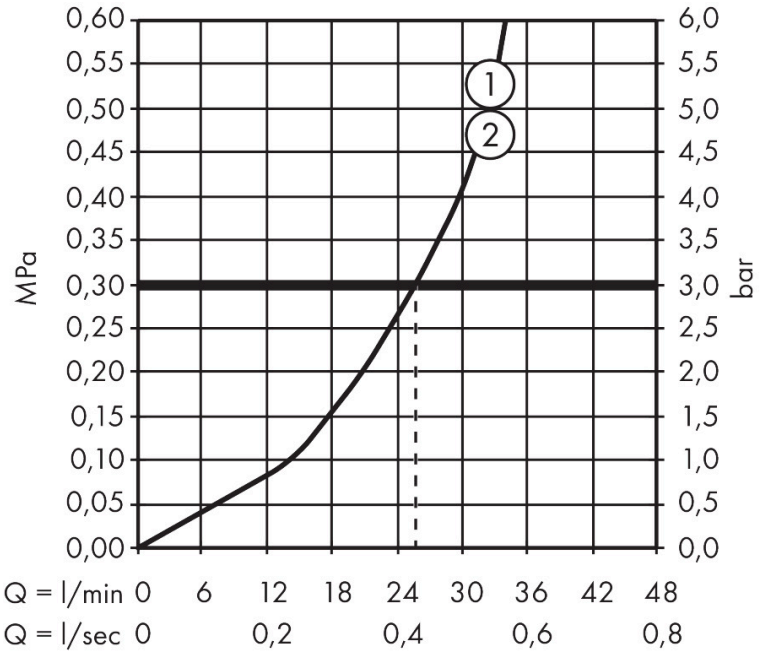

1 Abgang 2
2 Abgang 1

Marke	hansgrohe
Artikelname	**Ecostat Comfort Q** Thermostat Unterputz für 2 Verbraucher mit integrierter Sicherungskombination nach EN1717
Art.-Nr.	33717340
Oberfläche	Brushed Black Chrome

Explosionszeichnung für Baujahr: > 04/25

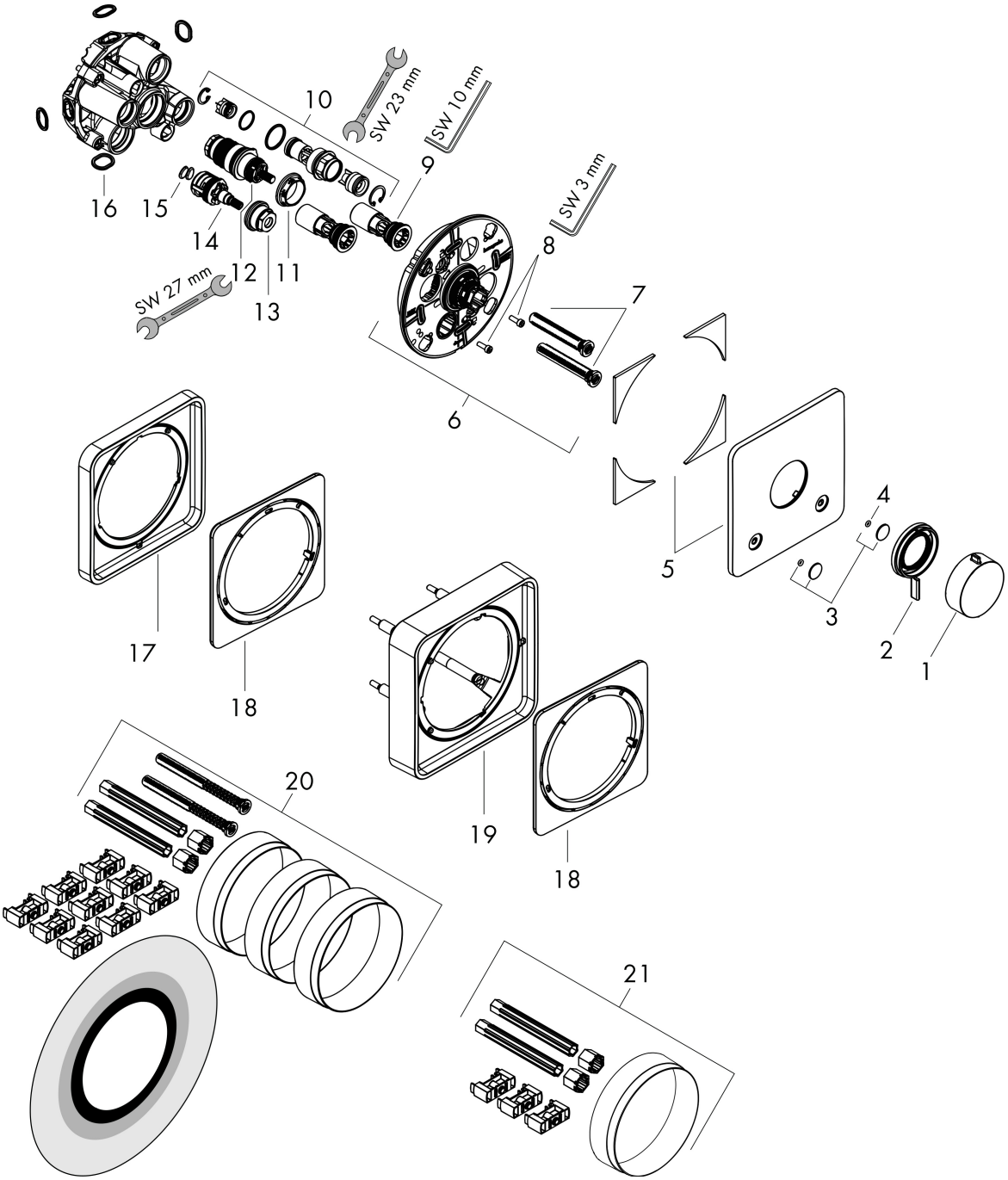

Marke	hansgrohe
Artikelname	**Ecostat Comfort Q** Thermostat Unterputz für 2 Verbraucher mit integrierter Sicherungskombination nach EN1717
Art.-Nr.	33717340
Oberfläche	Brushed Black Chrome

Ersatzteilliste für Baujahr: > 04/25

Pos.	Beschreibung	Art.nr.
1	Thermostatgriff	94931340
2	Griff	98087340
3	Symbole-Set	94924330
4	O-Ring 3,1x1,6	94927000
5	Rosette	98089340
6	Trägerrosette	98081000
7	Ausgleichsset	94930000
8	Zylinderschraube M4x12	94929000
9	Serviceeinheit	94928000
10	Sicherungskombination nach EN 1717	13077000
11	Mutter	98913000
12	Temperatur Regeleinheit	98282000
13	Mutter	92853000
14	Absperreinheit inkl. Umsteller	94716000
15	Schmutzfangsieb	94920000
16	O-Ring 16x2,5	98134000
17	Verlängerung 5 mm	13613340
18	Verlängerung	13628000
19	Verlängerung 22 mm	13618340
20	Verlängerung 25 - 75 mm	13632000
21	Verlängerung 25 mm	13638000
a	Grundset	01500180
b	Adapter Set	13588000