Bedienungsanleitung



Drahtlose DJ-Kopfhörer

HDJ-F5

alphatheta.com/support/Germany/

Häufig gestellte Fragen und andere Supportinformationen zu diesem Produkt finden Sie auf der oben angeführten Website.

AlphaTheta

INHALT

Einführung 3
Zum Lesen dieser Anleitung 3
Lieferumfang 3
Betriebsarten 4
Bezeichnungen der Teile 4
Aufladen 6
Ein-/Ausschalten des Kopfhörers 7
Verbindung über SonicLink 8
Verbindung über Bluetooth 12
Musikwiedergabe 16
Telefonanrufe 20
Verwenden des Sprachassistenten (Siri/Google Assistant) 22
Weitere Funktionen 23
Verwendung von HEADPHONES CONNECT 28
Störungsbeseitigung 33
Allgemein 33
Wenn Sie SonicLink verwenden möchten 34
Wenn Sie Bluetooth verwenden möchten 35
Technische Daten 36
Reinigung 39
Marken und eingetragene Marken 40

Einführung

Zum Lesen dieser Anleitung

- Vielen Dank, dass Sie sich für dieses AlphaTheta Produkt entschieden haben. Lesen Sie unbedingt dieses Handbuch, die „Kurzanleitung“ und die „Hinweise für den Gebrauch“, die ebenfalls diesem Produkt beiliegen. Diese Dokumente enthalten wichtige Informationen, die Sie vor der Verwendung des Produkts verstehen sollten.
- Die technischen Daten und das Design dieses Produkts können ohne vorherige Ankündigung geändert werden.

Lieferumfang

- Kopfhörer × 1
- 1,6 m gerades Kabel × 1
- USB-Ladekabel (USB Type-C auf USB Type-C) 0,5 m × 1
- Kurzanleitung × 1
- Hinweise für den Gebrauch × 1
- Garantie für die Verwendung in Japan (in den Hinweisen für den Gebrauch) Garantiezertifikate für Europa und Nordamerika sind im Lieferumfang enthalten.

Betriebsarten

Bezeichnungen der Teile

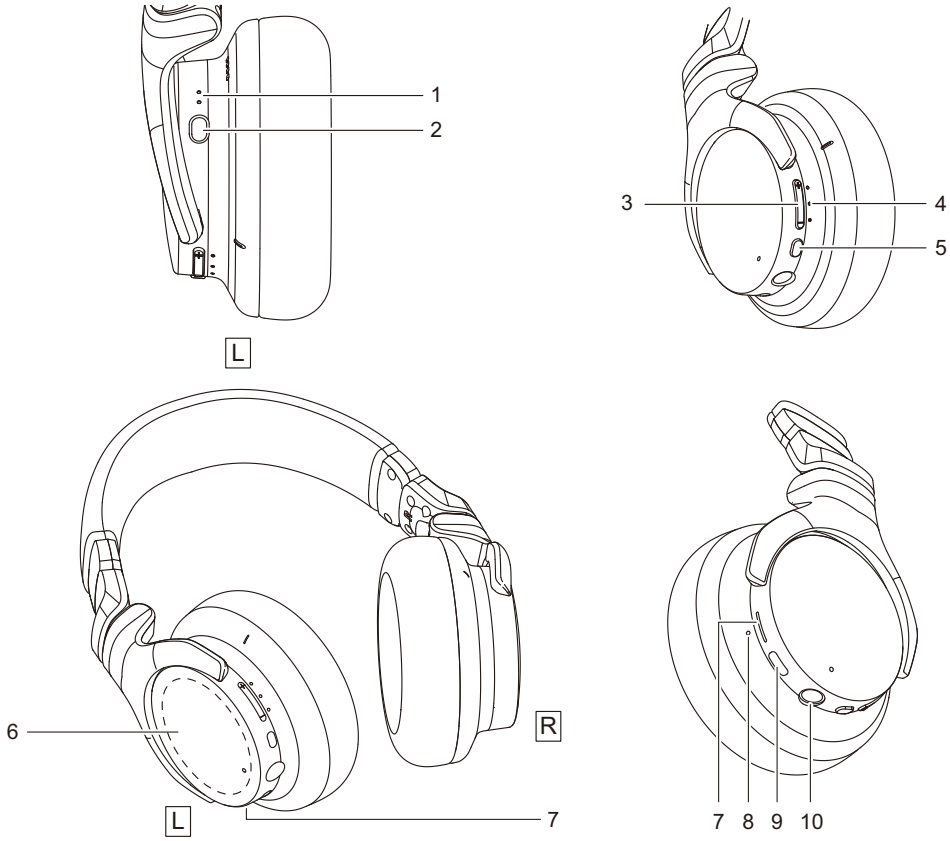

1. **Drahtlosmodus-Anzeige**
   Zeigt den drahtlosen Verbindungsstatus an.
2. **Taste zum Umschalten des Drahtlosmodus**
   Schaltet zwischen **Bluetooth**®-Modus und SonicLink-Modus um.
3. **Lautstärketasten**
4. **Batteriestandsanzeige**
   Zeigt den verbleibenden Batteriestand an.

5. **Multifunktionstaste**

   Verwenden Sie diese für die folgenden Vorgänge.

   - Ein-/Ausschalten
   - Kopplung mit drahtlosen Geräten
   - Wiedergabe/Pause/Sprung zum nächsten Titel/Zurück zum Anfang des aktuellen Titels
   - Anrufen

6. **SonicLink Touch-Kopplungsbereich** NFC

   Sie können sich über SonicLink mit nur einer Berührung der DJ-Geräte verbinden, welche die Touch-Kopplung unterstützen.

7. **Statusanzeige**

   Leuchtet und blinkt in verschiedenen Farben, um Ein/Aus und den Status der drahtlosen Verbindung anzuzeigen.

8. **Mikrofon**

9. **Ladebuchse**

   Schließen Sie zum Aufladen das mitgelieferte USB-Ladekabel (USB Type-C) an.

10. **Eingangsbuchse**

    Schließen Sie das mitgelieferte gerade Kabel an.

Aufladen

Vergewissern Sie sich, dass das Produkt aufgeladen ist, wenn Sie es zum ersten Mal verwenden.

1 Schließen Sie den Kopfhörer mit dem mitgelieferten USB-Ladekabel an ein USB-Netzteil (separat erhältlich) an.

- Die Batteriestandsanzeige blinkt oder leuchtet weiß.
- Die Batteriestandsanzeige blinkt oder leuchtet während des Ladevorgangs weiß und erlischt, wenn der Ladevorgang abgeschlossen ist.
- Verwenden Sie ein 5 V-USB-Netzteil mit einer Ausgangsstromstärke von mindestens 1,5 A.
- Eine vollständige Aufladung im leeren Zustand dauert etwa 2,5 Stunden.

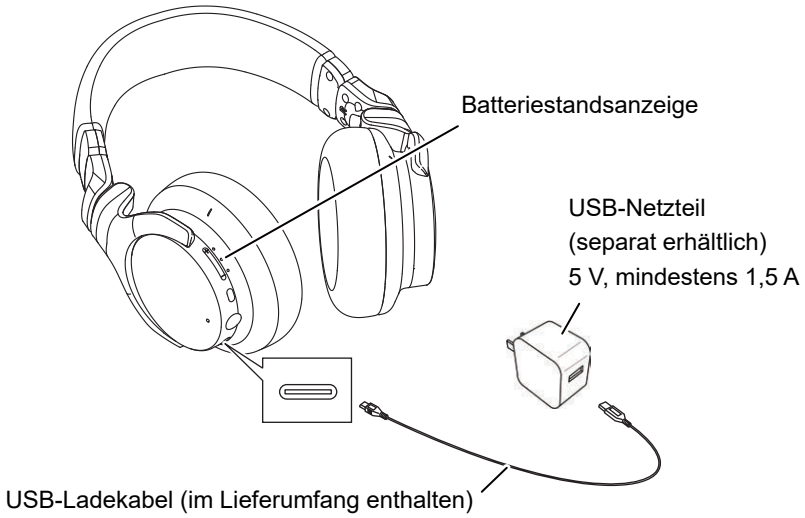

Hinweis

- Bluetooth und SonicLink können während des Ladevorgangs nicht verwendet werden.
- Der empfohlene Ladetemperaturbereich beträgt 10 °C bis 35 °C.
- Der Kopfhörer kann während des Ladevorgangs nicht eingeschaltet werden.
- Wenn Sie mit dem Aufladen beginnen, während das Gerät eingeschaltet ist, schaltet sich der Kopfhörer automatisch aus.
- Verwenden Sie ausschließlich das mitgelieferte USB-Ladekabel.

Vorsichtsmaßnahmen bezüglich des USB-Ladekabels

- Verwenden Sie das Kabel nicht, wenn dessen Anschlussbereich verdreht ist.

- Überprüfen Sie beim Anschließen des Kabels die Anschlussrichtung und stecken Sie das Kabel gerade ein.
- Achten Sie darauf, dass keine Flüssigkeiten (z. B. Schweiß oder Wasser) oder Fremdkörper (Staub oder kleine Fremdkörper, Metall usw.) am Anschluss anhaften.

Ein-/Ausschalten des Kopfhörers

Einschalten

1 Halten Sie die Multifunktionstaste ungefähr 2 Sekunden lang gedrückt.

Halten Sie die Taste gedrückt, um den Kopplungsmodus aufzurufen.

Ausschalten

1 Halten Sie im eingeschalteten Zustand die Multifunktionstaste ungefähr 3 Sekunden lang gedrückt.

Schaltet zwischen Bluetooth-Modus und SonicLink-Modus um

Während das Gerät eingeschaltet ist, halten Sie die Taste zum Umschalten des Drahtlosmodus mindestens 2 Sekunden gedrückt, um zwischen Bluetooth-Modus und SonicLink-Modus umzuschalten.

- Die Drahtlosmodus-Anzeige und die Statusanzeige leuchten im Bluetooth-Modus blau und im SonicLink-Modus weiß.

- Die Werkseinstellung ist der Bluetooth-Modus.

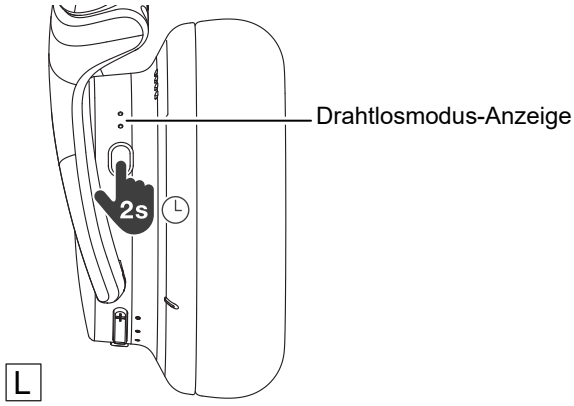

Verbindung über SonicLink

Verbindung mit dem HP-TX01-Sender (separat erhältlich)

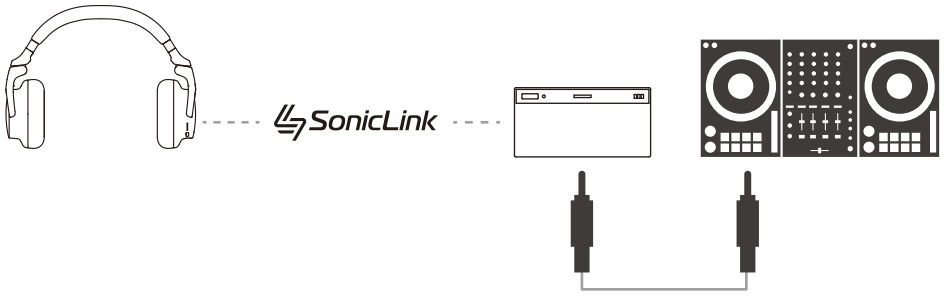

Für Einzelheiten, wie Sie den Sender verwenden, prüfen Sie das Handbuch des HDJ-F10/ HP-TX01-Senders.

1 Schließen Sie den Sender mit dem mitgelieferten geraden Kabel an die Kopfhörerbuchse eines DJ-Geräts an.

2 Achten Sie darauf, dass sich der Kopfhörer in einem Abstand von ungefähr 1 m zum Sender befindet.

3 Den Drahtlosmodus auf SonicLink-Modus umschalten.

⇨ Schaltet zwischen Bluetooth-Modus und SonicLink-Modus um (Seite 7)

4 Halten Sie bei ausgeschaltetem Gerät die Multifunktionstaste am Kopfhörer gedrückt, bis die Drahtlosmodus-Anzeige weiß blinkt.

Bei der Kopplung eines Geräts: Ca. 5 Sekunden

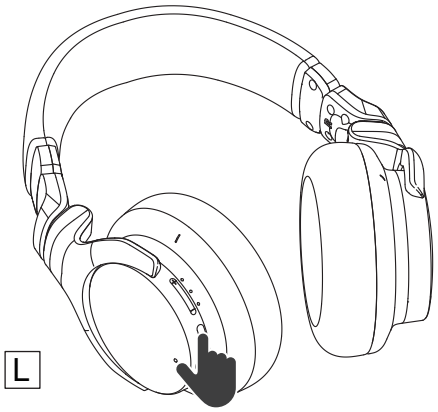

- Wenn sich der Kopfhörer im Kopplungsmodus befindet, blinkt die Drahtlosmodus-Anzeige weiß.
- Vergewissern Sie sich, dass der Kopfhörer ausgeschaltet ist, bevor Sie die obigen Schritte ausführen.

5 Halten Sie bei ausgeschaltetem Gerät die Kopplungstaste am Sender gedrückt, bis die Verbindungsanzeige weiß blinkt.

Bei der Kopplung eines Geräts: Ca. 5 Sekunden

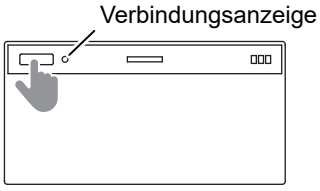

- Wenn der Sender in den Kopplungsmodus wechselt, blinkt die Verbindungsanzeige (weiß).

Verbindung mit einem DJ-Gerät, welches die Touch-Kopplung unterstützt

Mit DJ-Geräten, die die SonicLink-Touch-Kopplungsfunktion unterstützen, können Sie eine Verbindung herstellen, indem Sie einfach den Kopplungsbereich des Kopfhörers mit dem DJ-Gerät berühren.



Informationen zum Touch-Bereich des verbundenen DJ-Geräts und zu dessen Verwendung finden Sie in der Bedienungsanleitung des DJ-Geräts.

- Bei ausgeschaltetem Kopfhörer den Kopfhörer an den Kopplungsbereich des DJ-Geräts halten, bis er sich einschaltet.

Verbindung mit einem DJ-Gerät mit SonicLink



Beachten Sie zum Herstellen einer Verbindung die Bedienungsanleitung des entsprechenden DJ-Geräts.

1 Achten Sie darauf, dass sich der Kopfhörer in einem Bereich von etwa 1 m um das DJ-Gerät befindet.

2 Den Drahtlosmodus auf SonicLink-Modus umschalten.

⇨ Schaltet zwischen Bluetooth-Modus und SonicLink-Modus um (Seite 7)

3 Halten Sie bei ausgeschaltetem Gerät die Multifunktionstaste am Kopfhörer gedrückt, bis die Drahtlosmodus-Anzeige weiß blinkt.

Bei der Kopplung eines Geräts: Ca. 5 Sekunden

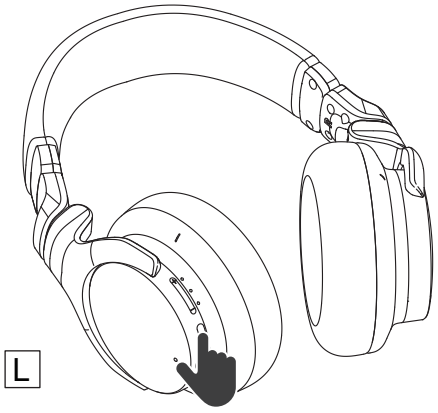

- Wenn sich der Kopfhörer im Kopplungsmodus befindet, blinkt die Drahtlosmodus-Anzeige weiß.
- Vergewissern Sie sich, dass der Kopfhörer ausgeschaltet ist, bevor Sie die obigen Schritte ausführen.

4 Schalten Sie die SonicLink-Funktion am DJ-Gerät ein.

5 Halten Sie die SonicLink Kopplungstaste am DJ-Gerät gedrückt.

Das Gerät schaltet in den Kopplungsmodus.

6 Überprüfen Sie am Kopfhörer die Verbindung zum gekoppelten DJ-Gerät.

- Die Drahtlosmodus-Anzeige blinkt weiß, bis die Verbindung mit dem Gerät hergestellt ist.
- Wenn die Drahtlosmodus-Anzeige weiß leuchtet, ist die Kopplung abgeschlossen.

Hinweis

- Wenn der Kopfhörer eingeschaltet ist und der zuletzt verwendete Modus der SonicLink-Modus war oder wenn die Taste für den drahtlosen Verbindungsmodus gedrückt wird, um in den SonicLink-Modus zu wechseln, versucht der Kopfhörer sich erneut mit dem Sender oder DJ-Gerät zu verbinden, mit dem er zuletzt verbunden war. Wenn die Verbindung mit einem Gerät nicht innerhalb von 10 Sekunden hergestellt wird, schaltet der Kopfhörer automatisch in den Kopplungsmodus.
- Der Kopfhörer wird ausgeschaltet, wenn die Verbindung zu einem Gerät nicht innerhalb von 5 Minuten hergestellt wurde. Starten Sie in diesem Fall das Koppeln erneut.
- Wenn der Ton ausfällt oder Rauschen auftritt, wenn Sie 2 oder mehr Kopfhörerpaare verwenden, versuchen Sie, den Abstand zwischen den Kopfhörerpaaren und den Sendern zu vergrößern.
- Die Lautstärketasten am Kopfhörer sind deaktiviert, wenn der Kopfhörer über SonicLink angeschlossen ist. Passen Sie die Lautstärke am Wiedergabegerät an.
- Im SonicLink-Modus ist keine Verbindung zu einem Bluetooth-Gerät möglich, und die Funktionen Fernsteuerung, Anruf und Sprachassistent können nicht verwendet werden.

Verbindung über Bluetooth

Vorbereitungen

- Das Bluetooth-Gerät muss sich in einem Abstand von ungefähr 1 m zum Kopfhörer befinden.
- Lesen Sie bei Bedarf das Benutzerhandbuch des Geräts, das Sie anschließen möchten, um Anweisungen zur Verwendung des Geräts zu erhalten.

Verbindung des Kopfhörers mit einem Bluetooth-Gerät

1 Schalten Sie den Drahtlosmodus in den Bluetooth-Modus um.

⇨ Schaltet zwischen Bluetooth-Modus und SonicLink-Modus um (Seite 7)

2 Halten Sie bei ausgeschaltetem Gerät die Multifunktionstaste am Kopfhörer gedrückt, bis die Drahtlosmodus-Anzeige blau blinkt.

Bei der ersten Kopplung eines Geräts, ungefähr 2 Sekunden lang halten

Bei der Kopplung eines zweiten oder nachfolgenden Geräts, ungefähr 5 Sekunden lang halten

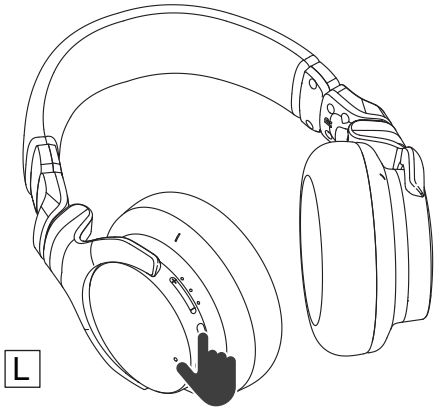

- Wenn der Kopfhörer in den Kopplungsmodus wechselt, blinkt die Drahtlosmodus-Anzeige blau.
- Vergewissern Sie sich, dass der Kopfhörer ausgeschaltet ist, bevor Sie die obigen Schritte ausführen.

3 Schalten Sie das Bluetooth-Gerät ein, und aktivieren Sie es.

4 Wählen Sie auf dem Bluetooth-Gerät im Bluetooth-Menü den Gerätenamen „HDJ-F5“ aus.

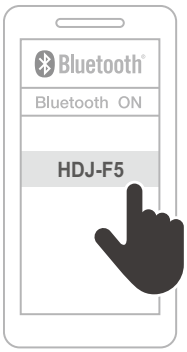

- In einigen Fällen wird die MAC-Adresse „□□□□□□“ vor der Anzeige von „HDJ-F5“ eingeblendet. („□“ ist ein für dieses Gerät eindeutiger Wert.)
- Wenn ein Hauptschlüssel eingegeben werden soll, geben Sie den Hauptschlüssel des Kopfhörers „0000“ (4 Nullen) ein.

5 Überprüfen Sie auf dem Kopfhörer die Verbindung zum gekoppelten Bluetooth-Gerät.

- Die Drahtlosmodus-Anzeige blinkt blau, bis die Verbindung mit dem Gerät hergestellt ist.
- Wenn die Drahtlosmodus-Anzeige blau leuchtet, ist die Kopplung abgeschlossen.

Verwenden der Google Fast Pair-Funktion zum Verbinden

Bei Verwendung eines Geräts mit Android OS 6.0 oder höher kann die Google Fast Pair-Funktion zum Verbinden mit dem Kopfhörer genutzt werden.

1 Schalten Sie den Drahtlosmodus in den Bluetooth-Modus um.

⇨ Schaltet zwischen Bluetooth-Modus und SonicLink-Modus um (Seite 7)

2 Halten Sie bei ausgeschaltetem Gerät die Multifunktionstaste am Kopfhörer gedrückt, bis die Drahtlosmodus-Anzeige blau blinkt.

Beim erstmaligen Koppeln eines Geräts: Ca. 2 Sekunden
Koppeln eines zweiten oder eines weiteren Geräts: Ca. 5 Sekunden

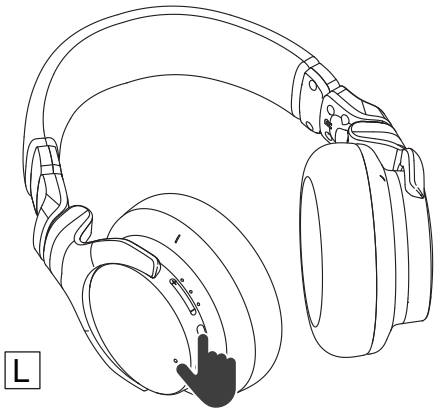

- Wenn sich der Kopfhörer im Kopplungsmodus befindet, blinkt die Drahtlosmodus-Anzeige blau.

- Vergewissern Sie sich, dass der Kopfhörer ausgeschaltet ist, bevor Sie die obigen Schritte ausführen.

3 Bringen Sie den Kopfhörer in die Nähe Ihres Android-Geräts und tippen Sie auf die Pop-up-Benachrichtigung.

- Aktivieren Sie zunächst die Bluetooth-Funktion und die Standortdienste auf Ihrem Android-Gerät.

4 Überprüfen Sie auf dem Kopfhörer die Verbindung zum gekoppelten Bluetooth-Gerät.

- Die Drahtlosmodus-Anzeige blinkt blau, bis die Verbindung zum Gerät hergestellt ist.
- Wenn die Drahtlosmodus-Anzeige blau leuchtet, ist die Kopplung abgeschlossen.

Hinweis

- Wenn der Kopfhörer eingeschaltet ist und der zuletzt verwendete Modus der Bluetooth-Modus war oder wenn die Taste für den drahtlosen Verbindungsmodus gedrückt wird, um in den Bluetooth-Modus zu wechseln, versucht der Kopfhörer sich erneut mit dem Bluetooth-Gerät zu verbinden, mit dem er zuletzt verbunden war. Wenn die Verbindung mit einem Gerät nicht innerhalb von 10 Sekunden hergestellt wird, schaltet der Kopfhörer automatisch in den Kopplungsmodus.
- Der Kopfhörer wird ausgeschaltet, wenn die Verbindung zu einem Gerät nicht innerhalb von 5 Minuten hergestellt wurde. Starten Sie in diesem Fall das Koppeln erneut.
- Bis zu 2 Bluetooth-Geräte können gleichzeitig mit dem Kopfhörer verbunden werden.
- Der Kopfhörer kann mit bis zu 8 Bluetooth-Geräten gekoppelt werden. Sobald 8 Geräte gekoppelt sind, wird jedes Mal, wenn Sie ein neues Gerät koppeln, jeweils die älteste Verbindung überschrieben. Sie müssen diese überschriebenen Geräte erneut koppeln, wenn Sie sie verwenden möchten.
- Wenn sich der Kopfhörer in der Nähe eines Bluetooth-Geräts befindet, mit dem er zuvor verbunden war, stellt er möglicherweise automatisch eine Verbindung zum Gerät her, wenn Sie ihn einschalten. Um eine Verbindung zu einem anderen Bluetooth-Gerät herzustellen, deaktivieren Sie die Bluetooth-Funktion des angeschlossenen Geräts oder schalten Sie den Kopfhörer aus und koppeln Sie ihn erneut.

Musikwiedergabe

Musikwiedergabe über SonicLink

Sie können diese Drahtlosfunktion mit niedriger Latenz verwenden, um Musik zu hören.

1 Verbinden Sie den Kopfhörer mit einem Sender oder einem DJ-Gerät mit SonicLink.

⇨ Verbindung mit dem HP-TX01-Sender (separat erhältlich) (Seite 8)
⇨ Verbindung mit einem DJ-Gerät mit SonicLink (Seite 10)

2 Spielen Sie Musik auf Ihrem DJ-Gerät ab, das entweder mit einem Sender oder direkt mit dem Kopfhörer via SonicLink verbunden ist, wie in Schritt 1 beschrieben.

- Wenn der Kopfhörer vollständig aufgeladen ist, beträgt die Wiedergabedauer etwa 7 Stunden. (Abhängig von den Nutzungsbedingungen wie z. B. der Lautstärke, der eingegebenen Musik usw.)

Hinweis

- Bei bestimmten Lautstärkepegeln kann Ton aus dem Kopfhörer austreten.
- Der Ton kann verzerrt sein, wenn Sie die Lautstärke soweit erhöhen, dass die Eingangsanzeige am Sender rot aufleuchtet. Verringern Sie in diesem Fall die Lautstärke des Abspielgeräts, bis die Musik klar und deutlich klingt.

Musikwiedergabe über Bluetooth

Wenn das Bluetooth-Gerät sowohl mit den Bluetooth-Profilen A2DP als auch AVRCP kompatibel ist, können Sie die Fernbedienung am Kopfhörer verwenden, um z. B. die Musikwiedergabe zu starten und Titel zu überspringen.

- A2DP (Advanced Audio Distribution Profile): Überträgt den Ton auf den Kopfhörer.
- AVRCP (Audio/Video Remote Control Profile): Ermöglicht die Fernsteuerung über den Kopfhörer.

1 Schließen Sie das Bluetooth-Gerät an den Kopfhörer an.

⇨ Verbindung des Kopfhörers mit einem Bluetooth-Gerät (Seite 12)

2 Wählen Sie die Musik oder das Video aus, die/das Sie über das Bluetooth-Gerät wiedergeben möchten.

- Der Ton der Musik oder des Videos wird über den Kopfhörer wiedergegeben.
- Wenn der Kopfhörer vollständig aufgeladen ist, beträgt die Wiedergabedauer etwa 20 Stunden. (Abhängig von den Nutzungsbedingungen wie z. B. der Lautstärke, der eingegebenen Musik usw.)

Hinweis

- Bei bestimmten Lautstärkepegeln kann Ton aus dem Kopfhörer austreten.
- Wenn Sie die Lautstärke des Kopfhörers fast auf das Maximum erhöhen, kann dies zu Verzerrungen der Musik usw. führen. Verringern Sie in diesem Fall die Lautstärke, bis die Musik klar und deutlich klingt.

❖ Fernbedienung

Drücken Sie die Tasten am Kopfhörer, um das Bluetooth-Gerät aus der Ferne zu bedienen.

- Je nach Bluetooth-Gerät sind einige Funktionen möglicherweise wirkungslos, wenn die Kopfhörertasten gedrückt werden, oder sie funktionieren anders als in den folgenden Beschreibungen angegeben.

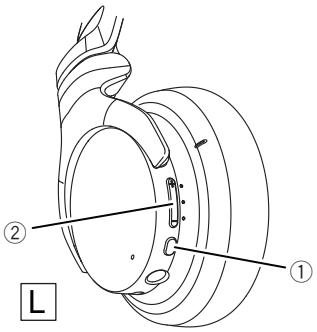

Taste	Aktion	Funktion
(1) Multifunktionstaste	Einmal drücken	Wiedergabe/Pause
	Zweimal drücken	Zum nächsten Titel springen
	Dreimal drücken	Springt zum Anfang des aktuellen Tracks zurück
(2) Lautstärketaste	+ kurz drücken	Erhöht die Lautstärke um einen Schritt
	+ lange drücken	Erhöht die Lautstärke kontinuierlich
	- kurz drücken	Verringert die Lautstärke um einen Schritt
	- lange drücken	Verringert die Lautstärke kontinuierlich

Hinweis

Die Lautstärke kann in 15 Schritten eingestellt werden. Bei Erreichen des Höchst- oder Mindestpegels erklingt ein elektronischer Ton, wenn die Lautstärketaste gedrückt wird.

Musikwiedergabe über das mitgelieferte Kabel

❖ **So bringen Sie das Kabel an**

1 Halten Sie den konvexen Teil des Kabelsteckers in dem in der Abbildung unten gezeigten Winkel und stecken Sie den Kabelstecker ein.

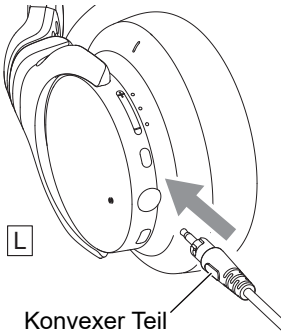

2 Drehen Sie den konvexen Teil des Kabelsteckers um etwa 45 Grad im Uhrzeigersinn in die in der Abbildung gezeigte Position, um den Kabelstecker zu verriegeln.

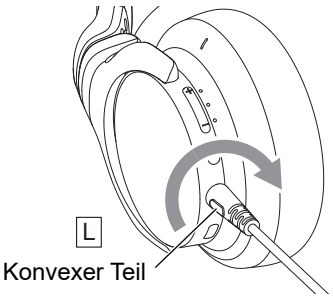

❖ So trennen Sie das Kabel

1 Drehen Sie den konvexen Teil des Kabelsteckers um etwa 45 Grad entgegen dem Uhrzeigersinn, und ziehen Sie dann den Kabelstecker heraus.

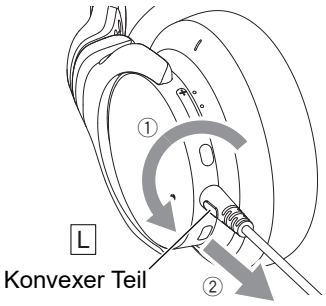

Hinweis

- Bluetooth und SonicLink lassen sich nicht einschalten, wenn der Kopfhörer über das Kabel angeschlossen ist.
- Der Stecker am Kopfhörerende des Kabels ist so konstruiert, dass er leicht eingesteckt und herausgezogen werden kann, und dass er sicher verriegelt, um so das Risiko eines versehentlichen Aussteckens zu vermindern. Dieses Produkt ist mit den Kabeln kompatibel, die mit den Kopfhörern HDJ-CX, HDJ-F10 und HDJ-F9 geliefert werden, welche dieselbe Steckerstruktur haben.
- Wenn ein Kabel angeschlossen wird, während eine Bluetooth-Verbindung aktiv ist, wird die Bluetooth-Funktion des Kopfhörers ausgeschaltet.
- Wenn ein Kabel angeschlossen wird, während eine SonicLink-Verbindung aktiv ist, wird die SonicLink-Funktion des Kopfhörers ausgeschaltet.

Telefonanrufe

Wenn Ihr Telefon (Mobiltelefon, Smartphone usw.) mit HSP- oder HFP-Bluetooth-Profilen kompatibel ist, können Sie den Kopfhörer für Telefonanrufe verwenden.

- HSP (Headset Profile): Sie können Monoton im Kopfhörer hören und über das Mikrofon antworten.
- HFP (Hands-Free Profile): Umfasst neben den HSP-Funktionen auch Funktionen zum Senden und Empfangen von Nachrichten.
- Schließen Sie ein Bluetooth-kompatibles Telefon an den Kopfhörer an.
  ⇨ Verbindung über Bluetooth (Seite 12)

Annehmen eines eingehenden Anrufs

1 Drücken Sie einmal die Multifunktionstaste am Kopfhörer, um einen Anruf anzunehmen.

(nur HFP) Um einen Anruf abzulehnen, drücken und halten Sie mindestens 2 Sekunden lang die Multifunktionstaste.

Einen Anruf tätigen

1 Tätigen Sie auf einem Bluetooth-kompatiblen Telefon einen Anruf.

- Lesen Sie die Bedienungsanleitung des Bluetooth-kompatiblen Telefons.
- Um den Anruf abzubrechen, drücken Sie einmal die Multifunktionstaste. Der Kopfhörer gibt einen elektronischen Ton aus.

Während eines Anrufs

Sie können während eines Anrufs auch die Lautstärke anpassen.

⇨ Fernbedienung (Seite 18)

- Um den Anruf abzubrechen, drücken Sie einmal die Multifunktionstaste auf dem Kopfhörer.

Hinweis

- Der Kopfhörer unterstützt nur den Empfang normaler Telefonanrufe. Er ist nicht mit Smartphone- oder PC/Mac-Anrufanwendungen kompatibel.
- Es kann eventuell notwendig sein, Freisprecheinstellungen usw. auf dem Bluetooth-kompatiblen Telefon vorzunehmen.
- Abhängig vom Bluetooth-kompatiblen Telefon können Klingeltöne und Rückruftöne im Kopfhörer zu hören sein.
- Bei der Verwendung der Kopfhörer an Orten, an denen es einen hohen Schallpegel aus der Umgebung gibt, oder an windigen Orten wie im Freien, können Gespräche schwer zu verstehen sein. Gehen Sie in solchen Fällen an einen anderen Ort oder benutzen Sie nicht mehr die Kopfhörer, sondern das Telefon selbst.
- Die Anruffunktion wird nicht unterstützt, wenn das mitgelieferte Kabel angeschlossen ist.

Verwenden des Sprachassistenten (Siri/Google Assistant)

Sie können die Sprachsteuerungsfunktion des angeschlossenen Geräts (Siri oder Google Assistant) über das Mikrofon des Kopfhörers verwenden.

- Die Sprachsteuerungsfunktion kann nur verwendet werden, wenn eine Bluetooth-Verbindung besteht.
- Das verbundene Gerät muss mit der Sprachsteuerung kompatibel sein.

Verwenden des Sprachassistenten (Siri/Google Assistant)

1 Stellen Sie in der App HEADPHONES CONNECT die Bedienung für „Start/Stop Voice Assistant“ so ein, dass diese auf ein 3-maliges Drücken der Multifunktionstaste reagiert.

⇨ Verwendung von HEADPHONES CONNECT (Seite 28)

2 Drücken Sie die Multifunktionstaste 3 Mal.

Der Sprachassistent wird aktiviert.

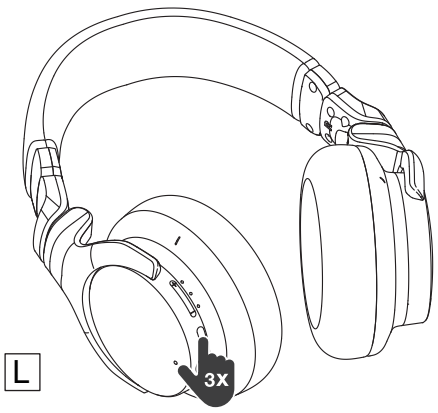

Hinweis

- Es gibt keine Sprachführung oder Anzeigeleuchte am Kopfhörer, die anzeigt, wann die Sprachsteuerungsfunktion aktiviert oder deaktiviert ist. Sehen Sie auf dem Bildschirm des angeschlossenen Geräts nach, um den Status der Sprachsteuerungsfunktion zu überprüfen.

Weitere Funktionen

Zurücksetzen

Wenn Sie feststellen, dass der Kopfhörer nicht verwendet werden kann, setzen Sie ihn zurück.

1 Drücken Sie im eingeschalteten Zustand mindestens 5 Sekunden lang gleichzeitig die Multifunktionstaste und die Lauter-Taste +.

Alle vorherigen Vorgänge werden zurückgesetzt. (Informationen zu den nicht mehr gekoppelten Geräten werden ebenfalls gelöscht.) Nach dem Zurücksetzen wird die Stromversorgung ausgeschaltet.

Drahtlosmodus-Anzeige

Blinkt in bestimmten Sequenzen und Farben, um den Status der drahtlosen Verbindung des Kopfhörers anzuzeigen.

Funktion	Anzeigemuster	
Einschalten	Leuchtet etwa 1,5 Sekunden auf	
Wenn nicht verbunden (Warten auf Verbindung)	Blinkt langsam	 …
Kopplungsmodus (Suche nach Gerät)	Blinkt schnell	 …
Verbindungsherstellung	Leuchtet	 …
Gekoppeltes Gerät wird zurückgesetzt	Blinkt schnell (ca. 2 Sekunden)	

- Leuchtet blau im Bluetooth-Modus und weiß im SonicLink-Modus.
- Leuchtet immer, wenn das Kabel an die Eingangsbuchse angeschlossen ist.

Statusanzeige

Blinkt in bestimmten Sequenzen und Farben, um den Status der drahtlosen Verbindung des Kopfhörers anzuzeigen.

Funktion	Anzeigemuster	
Einschalten	Leuchtet etwa 1,5 Sekunden auf	
Wenn nicht verbunden (Warten auf Verbindung)	Blinkt langsam	
Kopplungsmodus (Suche nach Gerät)	Blinkt schnell	
Verbindungsherstellung	Leuchtet	
Gekoppeltes Gerät wird zurückgesetzt	Blinkt ca. 2 Sekunden schnell	

- Wenn keine Verbindung besteht, leuchtet die Anzeige blau, falls die Kopfhörer im Bluetooth-Modus sind, und weiß im SonicLink-Modus.
- In der App HEADPHONES CONNECT können Sie die Farbe und Helligkeit der Verbindungsanzeige einstellen und diese ein- und ausschalten.
  ⇨ Verwendung von HEADPHONES CONNECT (Seite 28)

Batteriestandsanzeige-Display

Der Blinkstatus der LED zeigt das Ein-/Ausschalten und den verbleibenden Batteriestand an.

Batteriestand	Anzeigemuster	
100 % bis 70 %	3 leuchten	□ □ □
70 % bis 30 %	2 leuchten	□ □ ■
30 % bis 10 %	1 leucht	□ ■ ■
10 % bis 0 %	1 blinkt	□ ■ ■
Laden 0 % bis 30 %	1 blinkt	□ ■ ■
Laden 30 % bis 70 %	1 leucht, 1 blinkt	□ □ ■
Laden 70 % bis 99 %	2 leuchten, 1 blinkt	□ □ □
Ladevorgang abgeschlossen 100 %	3 leuchten (3 Sekunden) → Schaltet sich aus	□ □ □ → ■ ■ ■

- Wenn der Ladevorgang abgeschlossen ist, erlischt die Anzeige.

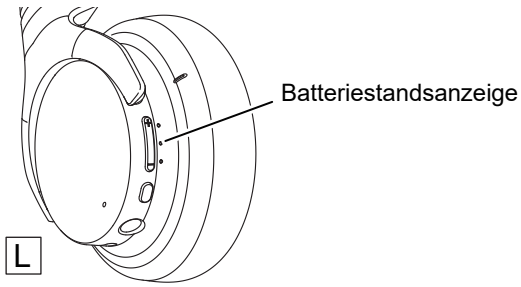

Schwenkmechanismus

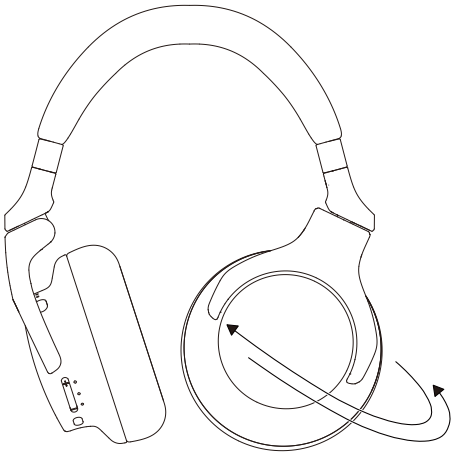

Der Kopfhörer verfügt über einen Schwenkmechanismus, sodass er auf verschiedene Arten getragen werden kann. Überprüfen Sie vor der Verwendung des Produkts die Betriebsrichtung. Wenn Sie den Kopfhörer mit Gewalt in die falsche Richtung drehen, kann dies zu Schäden am Produkt führen.

Klappmechanismus

Sie können den Kopfhörer in eine kompakte Form zusammenklappen, wenn er nicht verwendet wird.

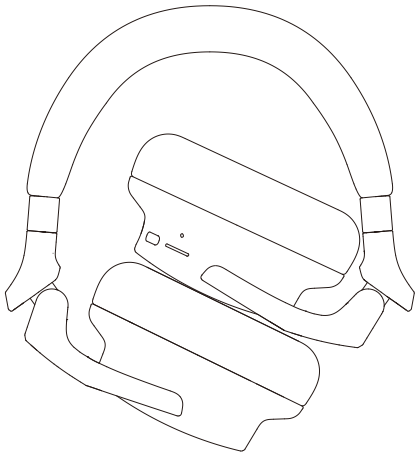

Verwendung von HEADPHONES CONNECT

Mit HEADPHONES CONNECT, einer eigenen App für AlphaTheta drahtlose Kopfhörer, können Sie den Kopfhörer steuern.

Installation von HEADPHONES CONNECT

❖ Installationsverfahren (iOS oder iPadOS)

1 Öffnen Sie den App Store mithilfe des folgenden QR-Codes oder über die URL.

https://apps.apple.com/app/id6744147576

2 Tippen Sie auf [Get] um HEADPHONES CONNECT zu installieren.

Wenn die Installation abgeschlossen ist, wechselt die Schaltfläche zu [Open]. Tippen Sie darauf, um HEADPHONES CONNECT zu starten.

❖ Installationsverfahren (Android)

1 Öffnen Sie Google Play mithilfe des folgenden QR-Codes oder über die URL.

https://play.google.com/store/apps/details?id=com.alphatheta.AppForHeadphones

2 Tippen Sie auf [Install] um HEADPHONES CONNECT zu installieren.

Wenn die Installation abgeschlossen ist, wechselt die Schaltfläche zu [Open]. Tippen Sie darauf, um HEADPHONES CONNECT zu starten.

HEADPHONES CONNECT wird gestartet

1 Tippen Sie auf das Symbol HEADPHONES CONNECT.



HEADPHONES CONNECT

- HEADPHONES CONNECT kann nur verwendet werden, wenn sich der Kopfhörer im Bluetooth-Modus befindet. Die App kann nicht verwendet werden, wenn sich der Kopfhörer im SonicLink-Modus befindet.
- Lesen Sie den Inhalt der Software-Lizenzvereinbarung sorgfältig durch und tippen Sie dann auf [Zustimmen und fortfahren].
- Registrieren Sie sich für ein AlphaTheta-Konto und melden Sie sich an. Wenn Sie bereits ein Konto besitzen, gehen Sie zum Anmeldebildschirm und geben Sie Ihre E-Mail-Adresse und Ihr Passwort ein.
- Nachdem Sie auf [Bluetooth-Zugriff zulassen] auf dem Bildschirm „Bluetooth-Zugriff ist erforderlich.“ getippt haben, tippen Sie im erscheinenden Popup-Fenster auf [Erlauben].

- Wählen Sie im Bluetooth-Menü Ihres Mobilgeräts den Gerätenamen „HDJ-F5“ aus und koppeln Sie das Gerät mit dem Kopfhörer.

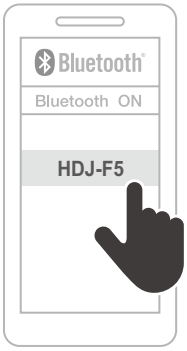

2 Verbindung.

Nachdem der Kopfhörer erkannt wurde, tippen Sie auf die Schaltfläche [Verbindung hergestellt].

Verwendung von HEADPHONES CONNECT

❖ Startbildschirm

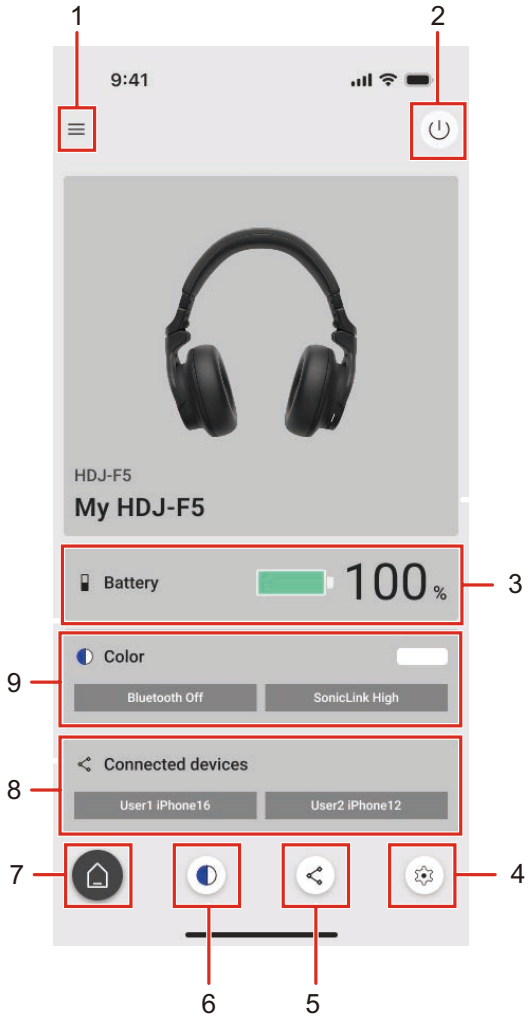

1. **Anzeige des Seitenmenüs**

   Zeigt Kontoinformationen, angeschlossene Kopfhörer und sonstige Informationen in Hinsicht auf HEADPHONES CONNECT an.

2. **Ausgeschaltet**

   Schaltet den Kopfhörer aus.

3. **Batteriestandsanzeige**

4. **Einstellungsbildschirm des Kopfhörers**

   Sie können den Namen des Kopfhörers bearbeiten, nach Kopfhörern suchen, die automatische Abschaltfunktion aktivieren oder deaktivieren, die Kopfhörer-Tasteneinstellungen einstellen und die Firmware-Version überprüfen. Weitere unterstützende Funktionen umfassen Produktinformationen und Hinweise zur Verwendung des Kopfhörers.

5. **Bildschirm für verbundene Geräte**

   Der Kopfhörer kann mit bis zu 8 Bluetooth-Geräten gekoppelt werden, und Sie können den Kopplungsverlauf auf diesem Bildschirm überprüfen. Wenn 8 Geräte gekoppelt sind, werden bei jeder neuen Kopplung die ältesten Kopplungsinformationen überschrieben. Bis zu 2 Geräte können gleichzeitig über eine Multipoint-Verbindung mit dem Kopfhörer verbunden werden; das funktioniert, wenn bei beiden Geräten der Schiebeschalter auf Ein gestellt ist. Im Bearbeitungsmodus können Sie die Kopplung mit Bluetooth-Geräten aufheben.

6. **Statusanzeige – Einstellungsbildschirm**

   Sie können Blau oder Weiß für die Statusanzeige des Kopfhörers auswählen. Sie können auch die Helligkeit der Statusanzeige jeweils für den Bluetooth- und den SonicLink-Modus einstellen.

   - HEADPHONES CONNECT kann nur verwendet werden, wenn eine Bluetooth-Verbindung besteht; aber die Anzeigehelligkeit kann im Voraus über SonicLink eingestellt werden.
   - In bestimmten Zuständen, z. B. wenn das Gerät eingeschaltet wird, während der Kopplung oder wenn die Verbindung fehlgeschlagen ist, wird die Farbe fest auf Blau oder Weiß eingestellt.

7. **Startbildschirm**

8. **Geräteanzeige**

   Zeigt das derzeit verbundene Bluetooth-Gerät an.

9. **Statusanzeige – Statusdisplay**

   Zeigt die aktuell für den Kopfhörer eingestellte Farbe der Statusanzeige sowie den Status der Helligkeitseinstellung an.

Störungsbeseitigung

- Da die Bedienung von Bluetooth-Geräten je nach Gerät unterschiedlich ist, lesen Sie bitte das Benutzerhandbuch Ihres Bluetooth-Geräts, um weitere Informationen zu erhalten.
- Wenn Sie das Problem nicht beheben können, nachdem Sie die Bedienungsanleitung des Geräts gelesen haben, setzen Sie den Kopfhörer zurück.
  ⇨ Zurücksetzen (Seite 23)
- Wenn der Kopfhörer nach dem Ausführen der nachstehend beschriebenen Schritte immer noch nicht normal funktioniert, lesen Sie die Hinweise für den Gebrauch und wenden Sie sich an einen autorisierten Kundendienst oder Ihren Händler.

Allgemein

❖ Das Gerät lässt sich nicht einschalten.

- Laden Sie den Kopfhörer auf.
- Beachten Sie, dass sich die Stromversorgung nicht einschaltet, wenn das Kabel an der Eingangsbuchse des Kopfhörers angeschlossen ist.

❖ Das Produkt lässt sich nicht aufladen.

- Kontrollieren Sie, dass der Kopfhörer und das USB-Netzteil fest mit dem mitgelieferten USB-Ladekabel verbunden sind.
- Kontrollieren Sie, dass das USB-Netzteil fest in eine Steckdose eingesteckt ist.
- Der Kopfhörer wird nicht geladen, wenn das gerade Kabel an den Eingang angeschlossen ist. Zum Laden das gerade Kabel trennen und nur das USB-Ladekabel anschließen.

❖ Bei angeschlossenem Kabel wird kein Ton ausgegeben.

- Überprüfen Sie, ob das mitgelieferte Kabel fest mit dem Kopfhörer und dem Wiedergabegerät verbunden ist.

Wenn Sie SonicLink verwenden möchten

❖ Kopplung über Bluetooth nicht möglich.

- Verringern Sie vor dem Koppeln den Abstand zwischen dem Kopfhörer und dem Sender oder dem zu koppelnden Gerät.

❖ Verbindung mit SonicLink nicht möglich.

- Vergewissern Sie sich, dass der Verbindungsmodus auf SonicLink-Modus eingestellt ist (die Drahtlosmodus-Anzeigeleuchte leuchtet weiß).
- Vergewissern Sie sich, dass der Kopfhörer und der Sender eingeschaltet sind.
- Bei Verbindung mit einem DJ-Gerät mit SonicLink prüfen Sie, ob die Verbindung am DJ-Gerät abgeschlossen ist.

❖ Es wird kein Ton ausgegeben.

- Vergewissern Sie sich, dass der Kopfhörer und der Sender eingeschaltet sind.
- Überprüfen Sie, ob das mitgelieferte Kabel fest mit dem Sender und dem Wiedergabegerät verbunden ist.
- Stellen Sie die Lautstärke des Wiedergabegeräts so ein, dass die Eingangsanzeige des Senders grün leuchtet.

❖ Die Lautstärke kann nicht eingestellt werden.

- Die Lautstärketasten am Kopfhörer sind deaktiviert, wenn der Kopfhörer über SonicLink angeschlossen ist. Passen Sie die Lautstärke am Wiedergabegerät an.

❖ Der Ton ist verzerrt.

- Überprüfen Sie, ob sich in der Nähe Geräte wie Mikrowellenherde oder drahtlose Funkgeräte befinden, die elektromagnetische Wellen im 2,4-GHz-Frequenzband aussenden, oder ob sich in diesem Bereich Hindernisse befinden.
- Stellen Sie die Lautstärke des Wiedergabegeräts so ein, dass die Eingangsanzeige des Senders nicht rot aufleuchtet.

❖ Die Übertragungsstrecke ist kurz, aber trotzdem kommt es zu Tonaussetzern.

- Überprüfen Sie, ob sich in der Nähe Geräte wie Mikrowellenherde oder drahtlose Funkgeräte befinden, die elektromagnetische Wellen im 2,4-GHz-Frequenzband aussenden, oder ob sich in diesem Bereich Hindernisse befinden.

- Wenn der Ton ausfällt oder Rauschen auftritt, wenn Sie 2 oder mehr Kopfhörerpaare verwenden, versuchen Sie, den Abstand zwischen den Kopfhörerpaaren und den Sendern zu vergrößern.

Wenn Sie Bluetooth verwenden möchten

❖ Kopplung über Bluetooth nicht möglich.

- Bringen Sie den Kopfhörer und das Gerät vor dem Koppeln nahe zusammen.

❖ Es kann keine Bluetooth-Verbindung hergestellt werden.

- Vergewissern Sie sich, dass der Verbindungsmodus auf Bluetooth-Modus eingestellt ist (die Drahtlosmodus-Anzeigeleuchte leuchtet blau).
- Vergewissern Sie sich, dass der Kopfhörer und das gekoppelte Gerät eingeschaltet sind.
- Überprüfen Sie, ob die Bluetooth-Funktion auf dem gekoppelten Gerät eingeschaltet ist.

❖ Es wird (während der Musikwiedergabe) kein Ton ausgegeben.

- Vergewissern Sie sich, dass der Kopfhörer und das gekoppelte Gerät eingeschaltet sind.
- Verwenden Sie ein A2DP-kompatibles Bluetooth-Gerät.
- Überprüfen Sie, ob das gekoppelte Gerät Musik abspielt.
- Vergewissern Sie sich, dass die Wiedergabelautstärke des Kopfhörers und des gekoppelten Geräts nicht zu niedrig ist.

❖ Der Ton (während der Musikwiedergabe) ist verzerrt.

- Überprüfen Sie, ob sich in der Nähe Geräte wie Mikrowellenherde oder drahtlose Funkgeräte befinden, die elektromagnetische Wellen im 2,4-GHz-Frequenzband aussenden, oder ob sich in diesem Bereich Hindernisse befinden.

❖ Der Freisprechbetrieb funktioniert nicht.

- Verwenden Sie ein HFP- oder HSP-kompatibles Bluetooth-Gerät.
- Wenn das gekoppelte Gerät mittels A2DP über Bluetooth verbunden ist, kann je nach Gerätespezifikation ein Umschalten erforderlich sein.

❖ Die Übertragungsstrecke ist kurz, aber trotzdem kommt es zu Tonaussetzern.

- Überprüfen Sie, ob sich in der Nähe Geräte wie Mikrowellenherde oder drahtlose Funkgeräte befinden, die elektromagnetische Wellen im 2,4-GHz-Frequenzband aussenden, oder ob sich in diesem Bereich Hindernisse befinden.

Technische Daten

Allgemein	
Gerätebetrieb	DC 5 V (beim Laden), DC 3,7 V (integrierter Lithium-Ionen-Akku)
Wiedergabezeit (im SonicLink-Modus)*1	Ca. 7 Stunden
Wiedergabezeit (im Bluetooth-Modus)*1	Ca. 20 Stunden
Ladezeit*2 (25 °C)	Ca. 2,5 Stunden
Empfohlener Ladetemperaturbereich	+10 °C – +35 °C
Verwendbarer Temperaturbereich	0 °C – +40 °C
Nutzbarer Luftfeuchtigkeitsbereich	35 % RH – 80 % RH (ohne Kondensation)
Gewicht	291 g

*1 Die Lautstärke, die eingegebene Musik kann je nach den Nutzungsbedingungen variieren.

*2 Zeit, die benötigt wird, um den Akku von einem leeren Zustand aus vollständig aufzuladen. Die Ladezeit kann je nach Nutzungsbedingungen variieren.

Bluetooth	
Version	Bluetooth-Standardversion 5.3
Maximale Übertragungsdistanz	Ca. 10 m*3 unter ungehinderten Bedingungen
Verwendetes Frequenzband	2,4 GHz
Kompatible Bluetooth-Profile	A2DP, AVRCP, HSP, HFP
Kompatible Codecs	SBC, AAC

*3 Die Übertragungsdistanz kann sich je nach angeschlossenem Gerät und Umgebung ändern.

SonicLink	
Maximale Übertragungsdistanz	Ca. 15 m *4 unter ungehinderten Bedingungen
Verwendetes Frequenzband	2,4 GHz

*4 Die Übertragungsdistanz kann sich je nach angeschlossenem Gerät und Umgebung ändern.

Kopfhörerbereich	
Ausführung	Geschlossen, dynamisch
Impedanz	32 Ω
Empfindlichkeit	100 dB
Frequenzgang	5 Hz – 30 000 Hz
Treiber	ø40 mm
Stecker	Stereo-Ministecker mit ø3,5 mm

NFC-Bereich	
Unterstützte Standards	ISO/IEC 15693 (Tag)

Mikrofonbereich	
Ausführung	Elektrischer Kondensator
Richtcharakteristik	Omnidirektional
Aktiver Frequenzbereich	100 Hz – 4 000 Hz

Sonstiges	
Kopfpolster	Polyurethan (lederähnliche Oberfläche)
Ohrpolster	Polyurethan (lederähnliche Oberfläche)

Reinigung

Wir empfehlen eine regelmäßige Wartung, um die Lebensdauer des Kopfhörers zu verlängern.

- Wenn der Kopfhörer oder das Kabel verschmutzt ist, mit einem trockenen, weichen Tuch oder mit alkoholfreien, wasserbasierten Feuchttüchern reinigen und anschließend trocknen.
- Die Verwendung des Kabels bei verschmutztem Stecker kann zu schlechter Klangqualität oder Tonaussetzern führen. Halten Sie ihn sauber, indem Sie ihn mit einem trockenen, weichen Tuch abwischen.

Hinweis

- Verwenden Sie zur Reinigung keine Lösungsmittel wie Alkohol, Verdünner oder Benzin und keine Reinigungsmittel.
- Blasen Sie keine Luft in die Anschlüsse oder in die Mitte der Ohrpolster und verwenden Sie dort keinen Staubsauger.
- Ohrpolster sind Verschleißteile. Sie können sich im Laufe der Zeit abnutzen. Wenden Sie sich in diesem Fall bitte an unseren Kundendienst.

Marken und eingetragene Marken

- SonicLink™ ist eine Marke oder eingetragene Marke der AlphaTheta Corporation.
- Google, Google Play und Android sind Marken oder eingetragene Marken von Google LLC.
- iOS ist eine Marke oder eingetragene Marke von Cisco in den USA und in anderen Ländern und Regionen.
- App Store ist eine Dienstmarke von Apple Inc.
- Mac, iPadOS und Siri sind in den USA und in anderen Ländern und Regionen eingetragene Marken von Apple Inc.
- Die Bluetooth®-Wortmarke und -Logos sind eingetragene Marken im Besitz von Bluetooth SIG, Inc. und jede Verwendung dieser Marken und Logos durch die AlphaTheta Corporation erfolgt unter Lizenz. Andere Marken und eingetragene Marken sind Eigentum der jeweiligen Inhaber.
- QR-Code ist in Japan und in anderen Ländern eine eingetragene Marke von DENSO WAVE INCORPORATED.
- Andere hier erwähnte Produkt-, Technologie- und Firmennamen usw. sind Marken oder eingetragene Marken der jeweiligen Inhaber.

© 2026 AlphaTheta Corporation. Alle Rechte vorbehalten.
<DRI2056-A>