SIEMENS

## Datenblatt 5SG1653



Abbildung ähnlich

NEOZED, Sicherungssockel, D02, 1-polig, 63 A, Un AC: 400 V, Un DC: 250 V
Eingangsklemme: Schellenklemme Ausgangsklemme: saddle terminal

| | |
|---|---|
| **Ausführung** | |
| **Produkt-Markenname** | NEOZED |
| **Produkt-Bezeichnung** | Sicherungssockel |
| **Ausführung des Produkts** | NEOZED Einbau Sicherungssockel |
| **Allgemeine technische Daten** | |
| **Polzahl** | 1 |
| **Baugröße des Sicherungssystems gemäß DIN EN 60269-1** | D02 |
| **Versorgungsspannung** | |
| Betriebsspannung Bemessungswert | 400 V |
| **Verlustleistung** | |
| Verlustleistung [W] bei Bemessungswert Strom bei AC bei warmem Betriebszustand je Pol | 1 W |
| **Hauptstromkreis** | |
| Betriebsstrom Bemessungswert | 63 A |
| **Produktdetails** | |
| Produktbestandteil Abdeckung | Ja |
| **Mechanischer Aufbau** | |
| **Höhe** | 59 mm |
| **Breite** | 26,8 mm |
| **Tiefe** | 41 mm |
| **Befestigungsart** | DIN-Schiene |
| **Nettogewicht** | 91 g |
| Material des D-Sicherungssockels | Porzellan |
| **Approbationen Zertifikate** | |

| **allgemeine Produktzulassung** | | | | | **Sonstige** |
|---|---|---|---|---|---|
| CE EG-Konf. | UKCA | Bestätigung | DVE VDE | EAC | Sonstige |

| **Sonstige** | **Umwelt** | |
|---|---|---|
| Bestätigung | Umweltbestätigung | Umweltbestätigung |

**Weitere Informationen**


Änderungen vorbehalten
© Copyright Siemens

**Informationen zur Verpackung**
https://support.industry.siemens.com/cs/ww/de/view/109813875
**Information- and Downloadcenter (Kataloge, Broschüren,…)**
http://www.siemens.de/lowvoltage/kataloge
**Industry Mall (Online-Bestellsystem)**
https://mall.industry.siemens.com/mall/de/de/Catalog/product?mlfb=5SG1653
**Service&Support (Handbücher, Betriebsanleitungen, Zertifikate, Kennlinien, FAQs,…)**
https://support.industry.siemens.com/cs/ww/de/ps/5SG1653
**Bilddatenbank (Produktfotos, 2D-Maßzeichnungen, 3D-Modelle, Geräteschaltpläne, …)**
http://www.automation.siemens.com/bilddb/cax_de.aspx?mlfb=5SG1653
**CAx-Online-Generator**
http://www.siemens.com/cax
**Ausschreibungstexte (Leistungsverzeichnisse)**
http://www.siemens.de/ausschreibungstexte

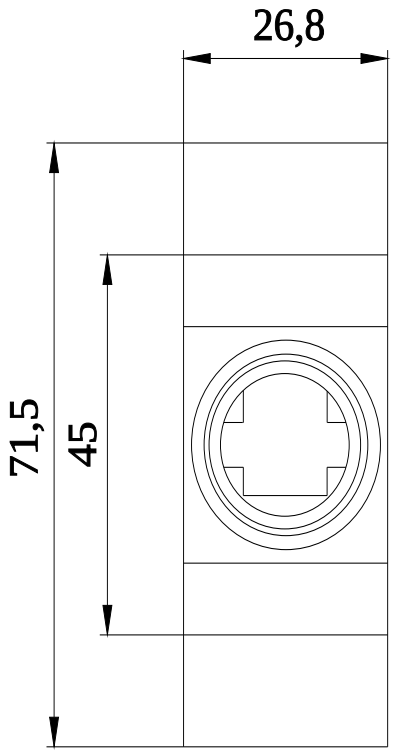


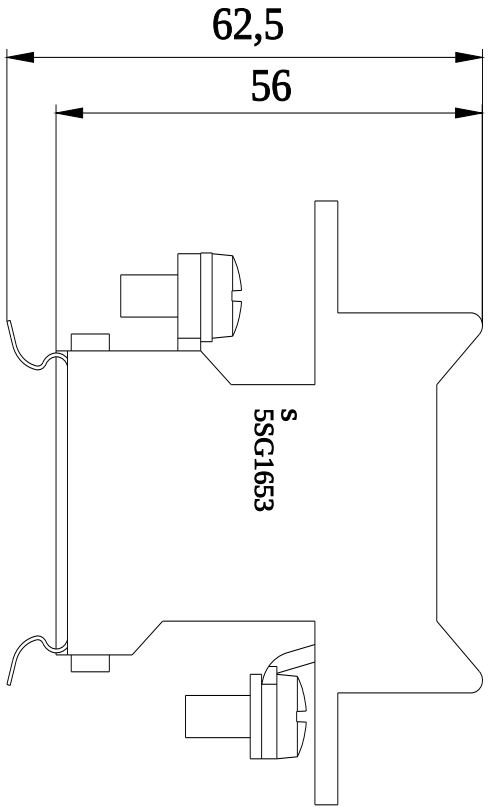



Änderungen vorbehalten
© Copyright Siemens

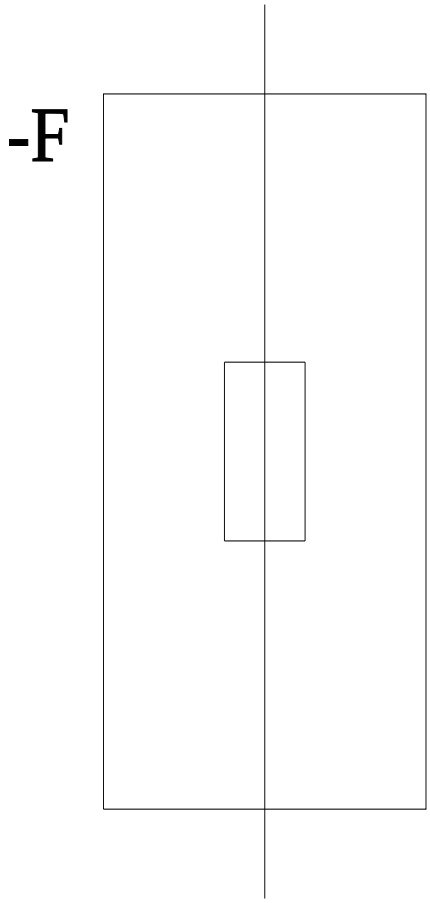


**letzte Änderung:** 05.07.2024



Änderungen vorbehalten
© Copyright Siemens

© Copyright Siemens