Logis Universal
Seifenkorb
Oberfläche: **Chrom** Artikelnummer: **41710000**

Beschreibung

Merkmale

- Wandmontage
- Material Halteelement: Metall
- mit Befestigungsmaterial
- verdeckte Befestigung
- Durchmesser Bohrloch: 6 mm

Produktabbildung



Maßzeichnung

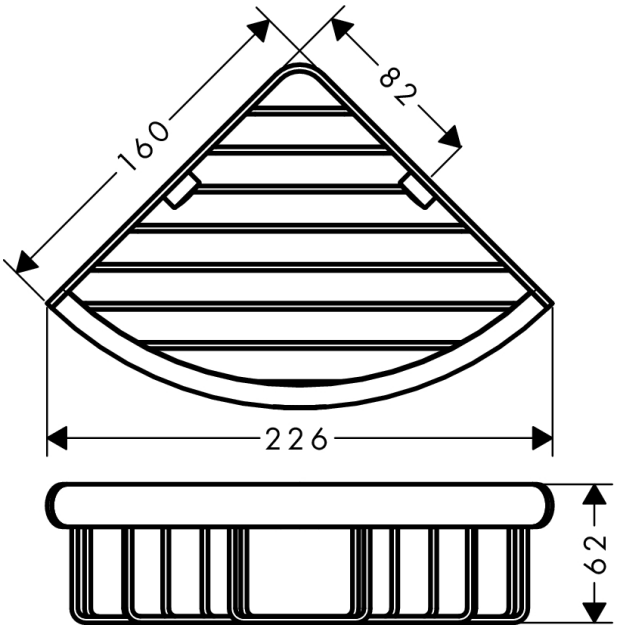

Logis Universal
Seifenkorb
Oberfläche: **Chrom** Artikelnummer: **41710000**



Explosionszeichnung

Baujahr: **>04/18**

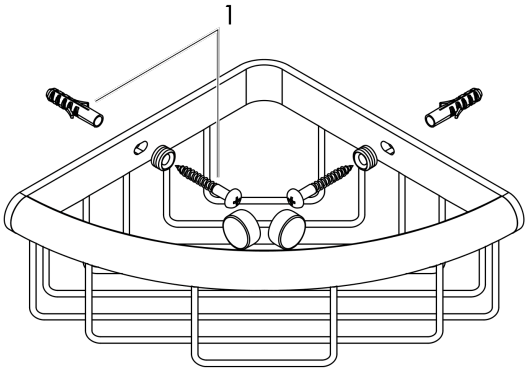

Logis Universal
Seifenkorb
Oberfläche: **Chrom** Artikelnummer: **41710000**



Ersatzteilliste

Baujahr: **>04/18**

Pos.	Beschreibung	Artikelnummer	PG	VE
1	Befestigungsteile	40915000	12,12 €	1