| | |
|---|---|
| Marke | hansgrohe |
| Artikelname | **Ecostat Comfort Q** Thermostat Unterputz für 2 Verbraucher |
| Art.-Nr. | 33713700 |
| Oberfläche | Mattweiß |

## Produktbild

## Technologie

## Merkmale

- 2 Verbraucher
- Temperatur- und Volumensteuerung
- Thermostatkartusche
- maximale Durchflussmenge bei 1 bar: 14,4 l/min
- maximale Durchflussmenge bei 3 bar: 25,7 l/min
- Durchflussmenge oberer Abgang: 25,7 l/min
- Durchflussmenge unterer Abgang: 25,7 l/min
- min. Betriebsdruck: 1 bar
- max. Betriebsdruck: 10 bar
- Rosette nachträglich um +/- 3° ausrichtbar
- einfache Installation durch vormontierten Funktionsblock
- Griffe immer auf der gleichen Höhe unabhängig der Einbautiefe des Grundkörpers
- Sicherheitssperre bei 40 °C
- Temperaturbegrenzung einstellbar
- Material Griffe: Metall
- Material Rosette: Synthetik
- Anschlussart: Grundkörper iBox universal 2 (# 01500180)
- Thermostat wird geliefert mit Tasten Rain klein, Rain groß, Handbrause, Schwall und Wanne
- Geräuschgruppe: I
- Durchflussklasse: B

| | |
|---|---|
| Marke | hansgrohe |
| Artikelname | **Ecostat Comfort Q** Thermostat Unterputz für 2 Verbraucher |
| Art.-Nr. | 33713700 |
| Oberfläche | Mattweiß |

## Benötigtes Zubehör

| Produktbild | Artikelname | Art.-Nr. |
|---|---|---|
| | hansgrohe Grundkörper | 01500180 |

| | |
|---|---|
| Marke | hansgrohe |
| Artikelname | **Ecostat Comfort Q** Thermostat Unterputz für 2 Verbraucher |
| Art.-Nr. | 33713700 |
| Oberfläche | Mattweiß |

**Durchflussdiagramm**

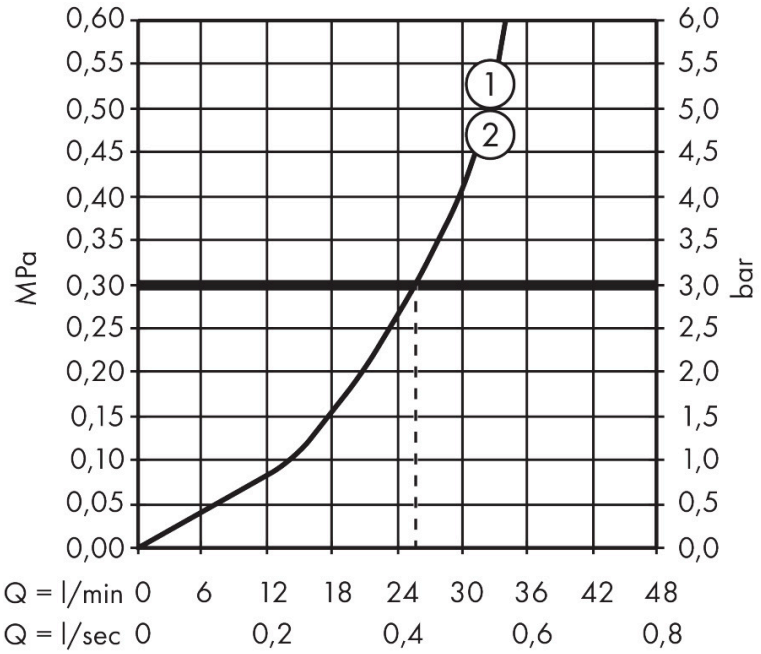


1 Abgang 1
2 Abgang 2

| | |
|---|---|
| Marke | hansgrohe |
| Artikelname | **Ecostat Comfort Q** Thermostat Unterputz für 2 Verbraucher |
| Art.-Nr. | 33713700 |
| Oberfläche | Mattweiß |

**Explosionszeichnung für Baujahr: > 04/25**

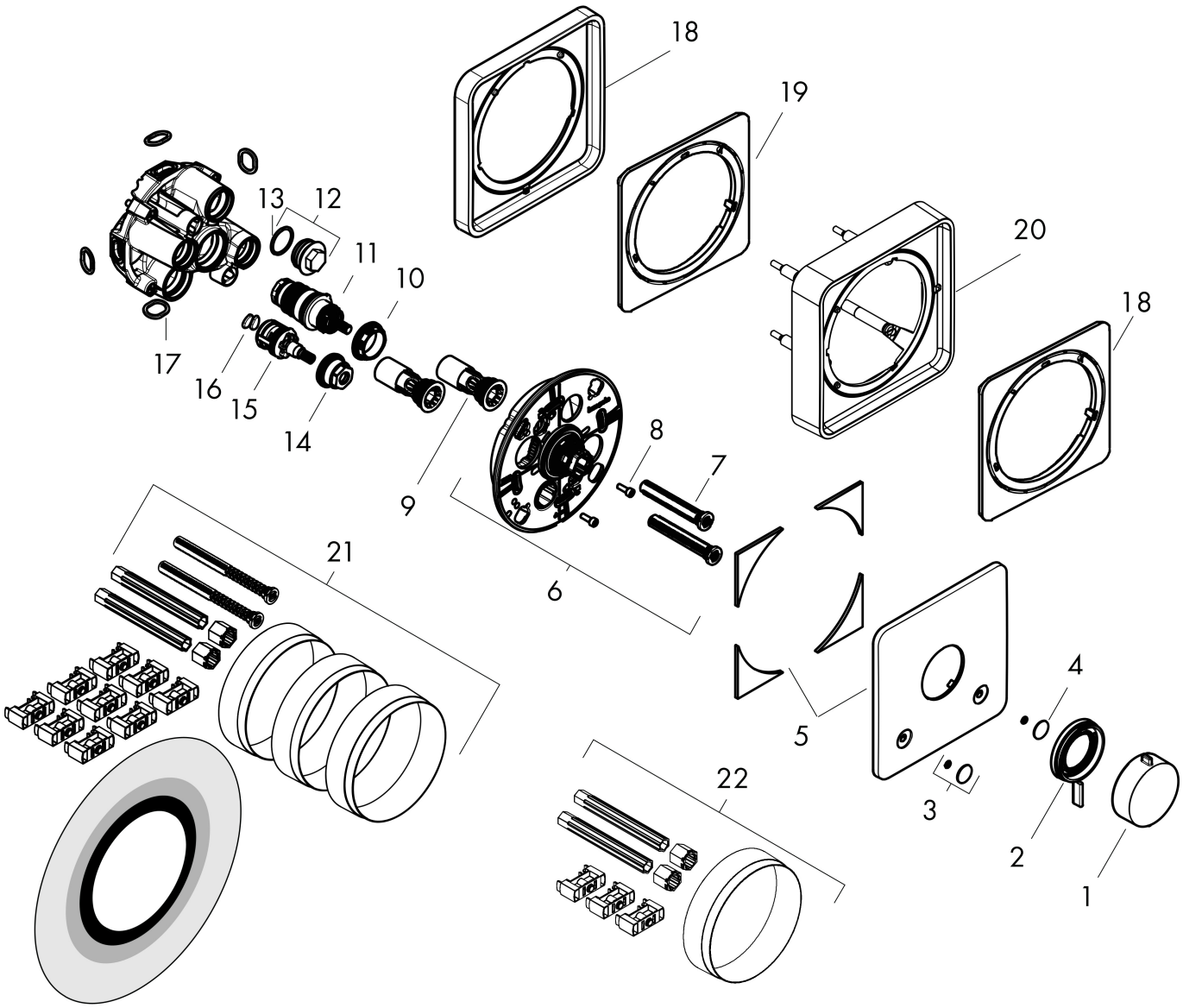

| | |
|---|---|
| Marke | hansgrohe |
| Artikelname | **Ecostat Comfort Q** Thermostat Unterputz für 2 Verbraucher |
| Art.-Nr. | 33713700 |
| Oberfläche | Mattweiß |

**Ersatzteilliste für Baujahr: > 04/25**

| Pos. | Beschreibung | Art.nr. |
|---|---|---|
| 1 | Thermostatgriff | 94931700 |
| 2 | Griff | 98087700 |
| 3 | Symbole-Set | 94924700 |
| 4 | O-Ring 3,1x1,6 | 94927000 |
| 5 | Rosette | 98089700 |
| 6 | Trägerrosette | 98081000 |
| 7 | Ausgleichsset | 94930000 |
| 8 | Zylinderschraube M4x12 | 94929000 |
| 9 | Serviceeinheit | 94928000 |
| 10 | Mutter | 98913000 |
| 11 | Temperatur Regeleinheit | 98282000 |
| 12 | Stopfen | 94919000 |
| 13 | O-Ring 22x2 | 98185000 |
| 14 | Mutter | 92853000 |
| 15 | Absperreinheit inkl. Umsteller | 94716000 |
| 16 | Schmutzfangsieb | 94920000 |
| 17 | O-Ring 16x2,5 | 98134000 |
| 18 | Verlängerung 5 mm | 13613700 |
| 19 | Verlängerung | 13628000 |
| 20 | Verlängerung 22 mm | 13618700 |
| 21 | Verlängerung 25 - 75 mm | 13632000 |
| 22 | Verlängerung 25 mm | 13638000 |
| a | Grundset | 01500180 |
| b | Adapter Set | 13588000 |