SIEMENS

Datenblatt 5SG1702



NEOZED, Sicherungssockel, D02, 1-polig, 63 A, Un AC: 400 V, Un DC: 250 V
ohne LED-Signalmelder mit Rahmenklemme

Ausführung	
Produkt-Markenname	NEOZED
Produkt-Bezeichnung	Sicherungssockel
Ausführung des Produkts	NEOZED Einbau Sicherungssockel
Allgemeine technische Daten	
Polzahl	1
Baugröße des Sicherungssystems gemäß DIN EN 60269-1	D02
Versorgungsspannung	
Betriebsspannung Bemessungswert	400 V
Verlustleistung	
Verlustleistung [W] bei Bemessungswert Strom bei AC bei warmem Betriebszustand je Pol	1 W
Hauptstromkreis	
Betriebsstrom Bemessungswert	63 A
Produktdetails	
Produktbestandteil Abdeckung	Ja
Mechanischer Aufbau	
Höhe	67 mm
Breite	27 mm
Tiefe	55 mm
Befestigungsart	DIN-Schiene
Nettogewicht	69 g
Material des D-Sicherungssockels	Kunststoff
Approbationen Zertifikate	

allgemeine Produktzulassung	**Sonstige**
Bestätigung	Bestätigung

Sonstige	**Umwelt**	
Sonstige	Umweltbestätigung	Umweltbestätigung

Weitere Informationen
Informationen zur Verpackung

Änderungen vorbehalten
© Copyright Siemens

https://support.industry.siemens.com/cs/ww/de/view/109813875
Information- and Downloadcenter (Kataloge, Broschüren,…)
http://www.siemens.de/lowvoltage/kataloge
Industry Mall (Online-Bestellsystem)
https://mall.industry.siemens.com/mall/de/de/Catalog/product?mlfb=5SG1702
Service&Support (Handbücher, Betriebsanleitungen, Zertifikate, Kennlinien, FAQs,…)
https://support.industry.siemens.com/cs/ww/de/ps/5SG1702
Bilddatenbank (Produktfotos, 2D-Maßzeichnungen, 3D-Modelle, Geräteschaltpläne, …)
http://www.automation.siemens.com/bilddb/cax_de.aspx?mlfb=5SG1702
CAx-Online-Generator
http://www.siemens.com/cax
Ausschreibungstexte (Leistungsverzeichnisse)
http://www.siemens.de/ausschreibungstexte

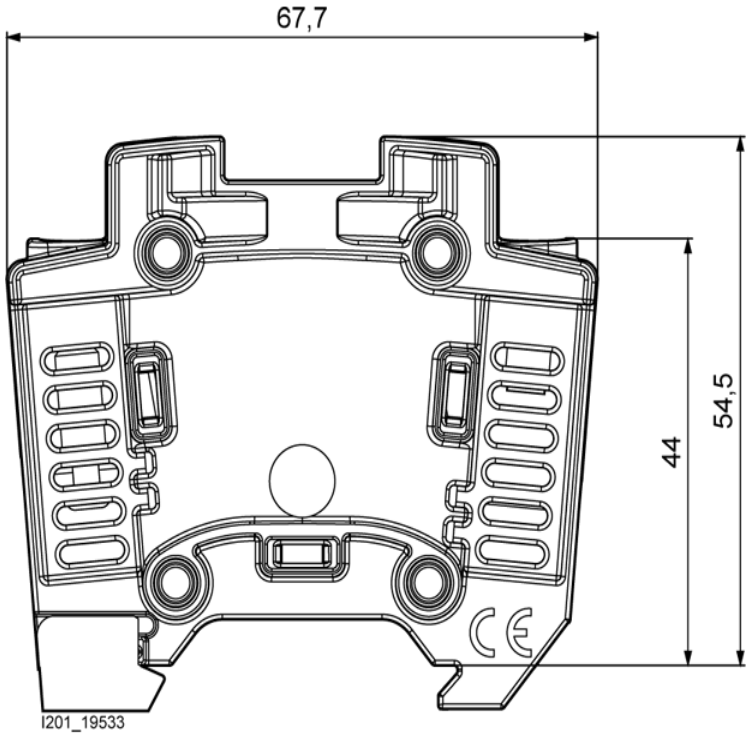

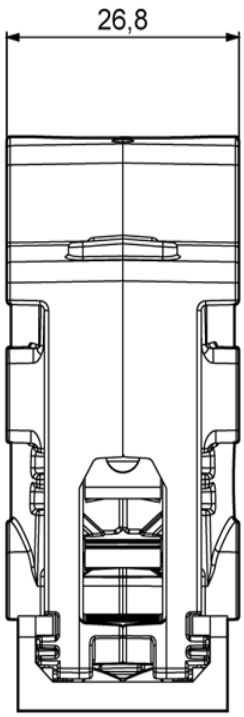

letzte Änderung: 19.12.2020

Änderungen vorbehalten
© Copyright Siemens

© Copyright Siemens