AXOR Montreux
2-Griff Waschtischarmatur 160 mit Kreuzgriffen für Handwaschbecken mit Zugstangen-Ablaufgarnitur
Oberfläche: **Polished Gold Optic** Artikelnummer: **16505990**

Beschreibung

Merkmale

- besteht aus: 2-Griff Waschtischarmatur, Ablaufgarnitur
- ComfortZone 160
- Ausladung: 117 mm
- Auslaufhöhe: 159 mm
- Griffvariante: Kreuzgriff
- Schwenkbereich 120°
- Strahlart: Laminarstrahl
- maximale Durchflussmenge bei 3 bar: 5 l/min
- Keramikventile heiß/kalt 90°
- für Durchlauferhitzer geeignet
- Zugstangen-Ablaufgarnitur G 1¼
- Anschlussart: G ⅜ Anschlussschläuche
- Anschlussgröße: DN15
- EU-Taxonomie: max. 6 l/min - wesentlicher Beitrag (SC) möglich

Technologie

EcoSmart

Comfort Zone

Produktabbildung

Maßzeichnung

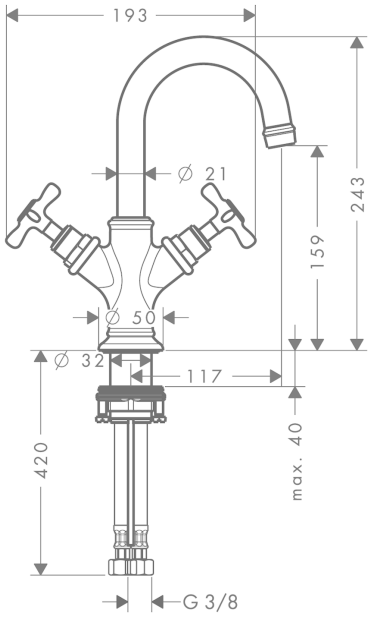

AXOR Montreux
2-Griff Waschtischarmatur 160 mit Kreuzgriffen für Handwaschbecken mit Zugstangen-Ablaufgarnitur
Oberfläche: **Polished Gold Optic** Artikelnummer: **16505990**
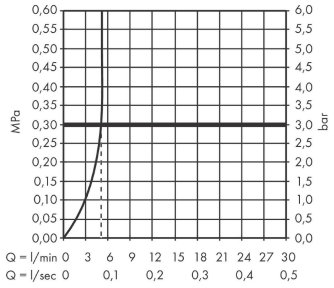
Durchflussdiagramm