Elektro-Haushaltsgroßgeräte
mit Qualität und Service

Abbildung kann vom Original abweichen

Unterbaukühlschrank mit Gefrierfach

KS117UBE

Beschreibung

Dank der LED- Beleuchtung ist der Kühlraum stets perfekt ausgeleuchtet

Schnellgefrieren-Modus
4 Sterne Gefrierfach
Display + Türalarm
wechselbarer Türanschlag
Nur 39 dB/A

UVP: 499,00 €

A G E

S SERVICE | 4 **** | LED | DISPLAY | Fast Freeze | GLAS BODEN | 38 dB

Technische Daten	
Geräteart	Unterbaukühlschrank mit Gefrierfach
Kategorie des Haushaltskühlgerätemodells	7 - Kühl-Gefriergerät
Klimaklasse	SN,N,ST (Umgebungstemperatur 10-38°C)
Farbe der Front	Weiß
Energieeffizienzklasse A (höchste Effizienz) bis G (geringste Effizienz) nach neuer EU Norm	E
jährlicher Energieverbrauch	148 kWh/Jahr
Nutzinhalt Gesamt	121 Liter
Nutzinhalt Kühlen	104 Liter
Nutzinhalt Gefrieren	17 Liter
Sterne Kennzeichnung	4 Sterne
Gefriervermögen in 24 Stunden	2,00 kg
max. Lagerzeit bei Störungen	9,00 Stunden
Kältemittel	R600a
Kältemittelmenge	28 Gramm
Geräuschemission	38 dB(A) re 1 pW

Technische Daten	
Luftschallemissionsklasse	C
Spannung	220 - 240 Volt
Frequenz	50 Hz
Ausstattung	
regelbares Thermostat	Ja
Kompressor	1
wechselbarer Türanschlag	Ja
Display	Ja
höhenverstellbare Füße	2 vorne / 2 hinten
Beleuchtung im Kühlraum	LED
Abtauverfahren Kühlen	Automatisch
Abtauverfahren Gefrieren	Manuell
Glasablagen Kühlraum	1
Gefrierfachklappen	1
Türablagen	3
Eierablagen	1 x 6
Schnellgefrieren-Modus	Ja
Türalarm	Akustisches Warnsignal
Logistik	
Geräteabmessungen (HxBxT)	81,80 x 59,50 x 54,50 cm
Verpackungsabmessungen (HxBxT)	88,80 x 62,80 x 57,00 cm
Nettogewicht	32,00 kg
Bruttogewicht	34,50 kg
Containermenge 40HQ	226 Stück
Garantie	2 Jahre
Artikelnummer	21965
EAN Nummer	4030608219654
UVP	499,00 €

Der jährliche Energieverbrauch basiert auf Standardtestresultaten für 24 Stunden. Der tatsächliche Energieverbrauch hängt von der Art der Nutzung und dem Aufstellort des Geräts ab.
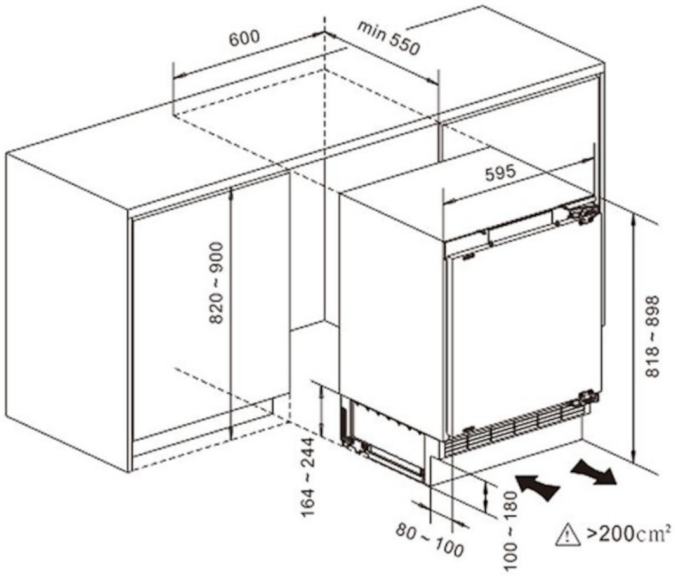
Technische Zeichnungen