SCHUKO®-Steckdose, 16 A 250 V ~, Schraubklemmen, Duroplast lackiert, Serie LS, vert foncé (32050)



Artikelnummer:	LC 1521 219
EAN/GTIN:	4011377233478
Preis/STK:	39,58 € exkl. MwSt.
Preisgruppe:	08
Farbe:	vert foncé
Material:	Duroplast

Individuelle farbige Bedruckung möglich

matt lackiert
mit Schraubklemmen für starre und flexible Leiter bis 2,5 mm^2
Verbindungsklemmen nach DIN VDE 0620
ohne "Befestigungskralle": Art.-Nr. mit "N", z.B. ..1521 N..
Tragring, Krallen und Krallenschrauben sind über eine Erdungsschiene in die Schutzmaßnahme eingebunden.

Abmessungen

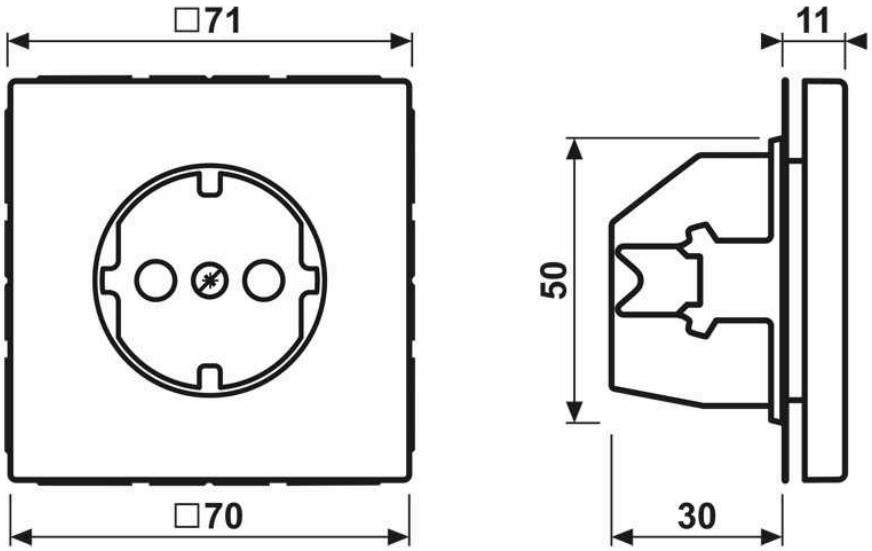

ALBRECHT JUNG GMBH & CO. KG
Volmestraße 1
58579 Schalksmühle
Telefon +49 (0) 23 55/80 60
E-Mail kundencenter@jung.de

Montage

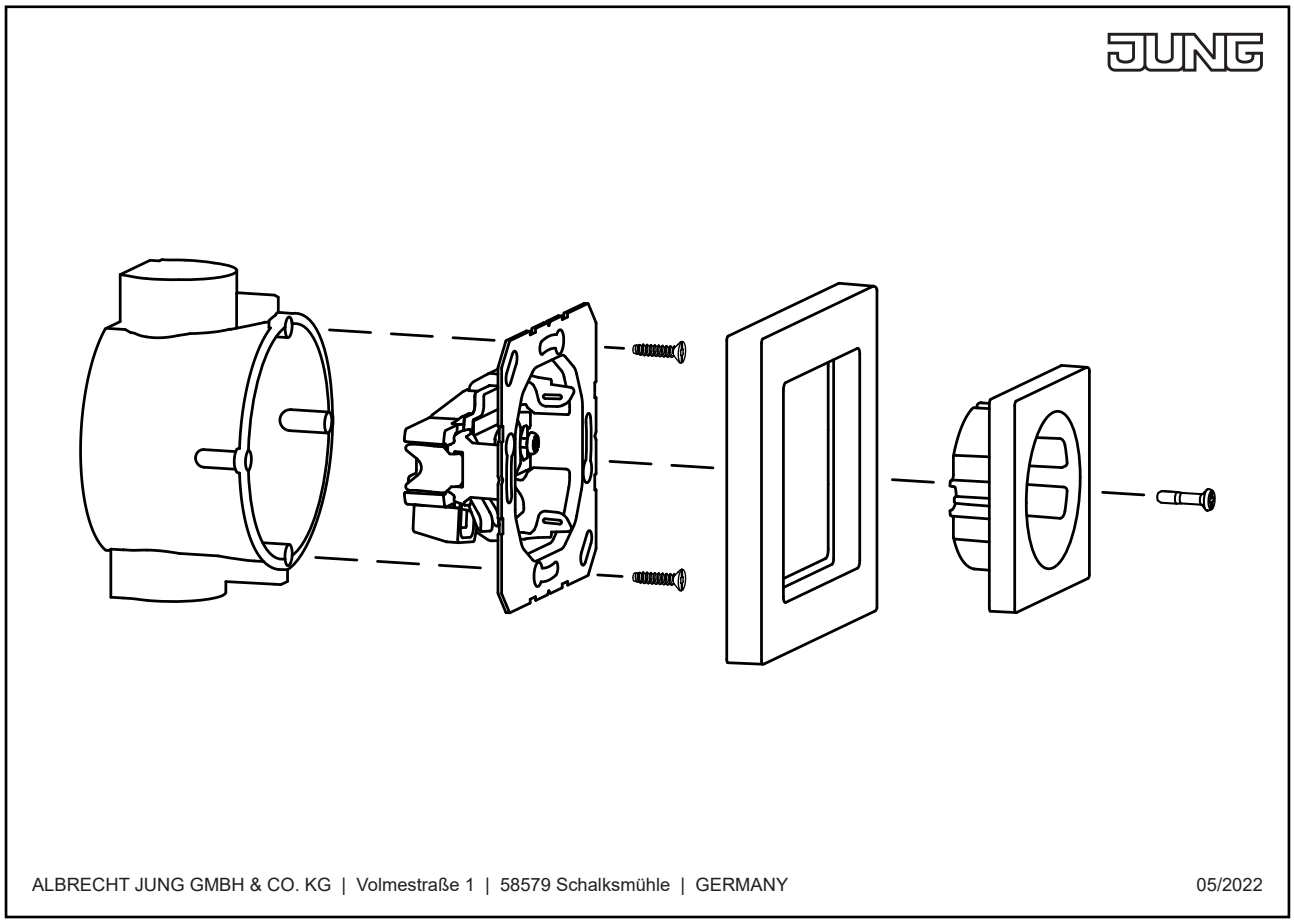

Hinweis!
Installation nur durch Personen mit einschlägigen elektrotechnischen Kenntnissen und Erfahrungen!*)
Verwendung ausschließlich mit den für diesen Artikel zugelassenen original JUNG Produktkomponenten.
Durch eine unsachgemäße Installation gefährden Sie
• Ihr eigenes Leben,
• das Leben der Nutzer der elektrischen Anlage.
Mit einer unsachgemäßen Installation riskieren Sie schwere Sachschäden, z.B. durch Brand.
Es droht für Sie die persönliche Haftung bei Personen- und Sachschäden.
Wenden Sie sich an einen Elektroinstallateur!

***) Erforderliche Fachkenntnisse für die Installation**
Für die Installation sind insbesondere folgende Fachkenntnisse erforderlich:
• die anzuwendenden „5 Sicherheitsregeln“: Freischalten; gegen Wiedereinschalten sichern; Spannungsfreiheit feststellen; Erden und Kurzschließen; benachbarte, unter Spannung stehende Teile abdecken oder abschranken
• Auswahl des geeigneten Werkzeuges, der Messgeräte und ggf. der persönlichen Schutzausrüstung
• Auswertung der Messergebnisse
• Auswahl des Elektroinstallationsmaterials zur Sicherstellung der Abschaltbedingungen
• IP-Schutzarten
• Einbau des Elektroinstallationsmaterials
• Art des Versorgungsnetzes (TN-System, IT-System, TT-System) und die daraus folgenden Anschlussbedingungen (klassische Nullung, Schutzerdung, erforderliche Zusatzmaßnahmen etc.)