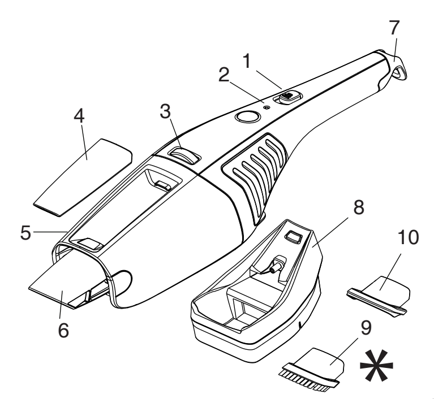

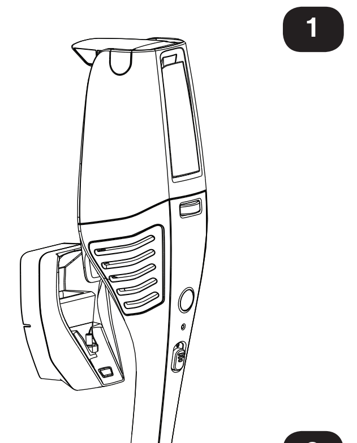
1

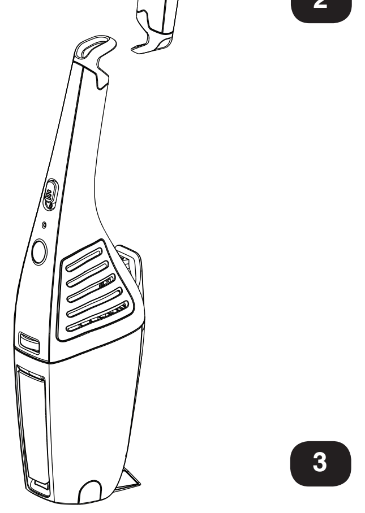
2

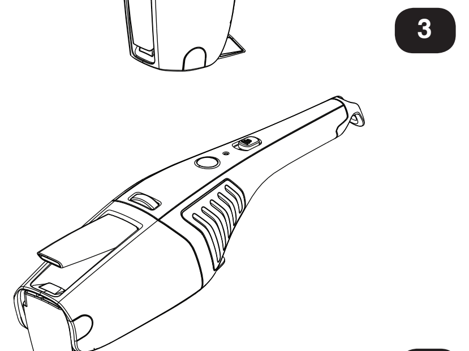
3

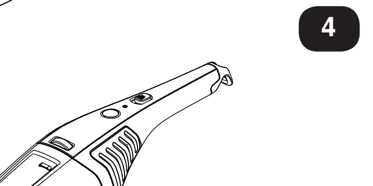
4

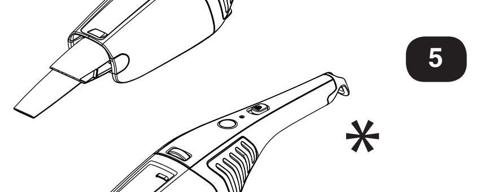
5

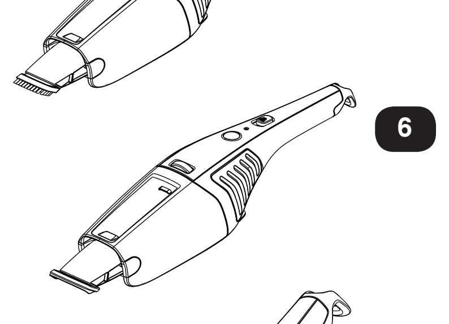
6

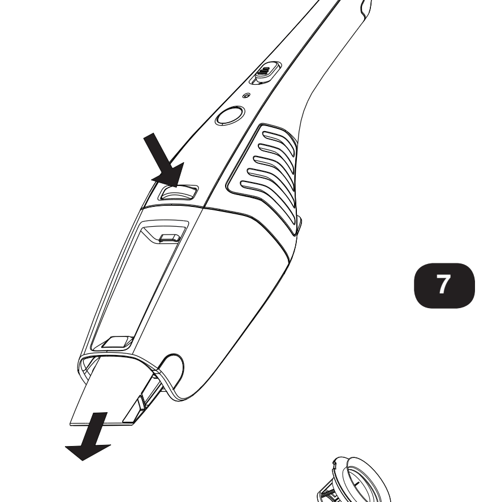
7

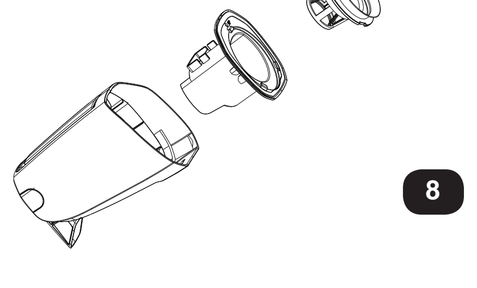
8

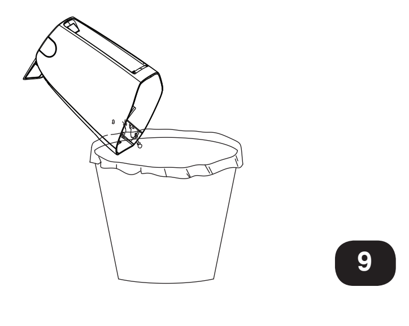
9

ENGLISH

PLEASE READ THESE INSTRUCTIONS THOROUGHLY

This product must be assembled and should only be used for its intended purpose as described in these instructions. Use only for domestic cleaning.

Safety reminders
This appliance can be used by children aged from 8 years and above and persons with reduced physical, sensory or mental capabilities or lack of experience and knowledge if they have been given supervision or instruction concerning use of the appliance in a safe way and understand the hazards involved. Children shall not play with the appliance. Cleaning and user maintenance shall not be made by children without supervision.

DO NOT immerse the complete cleaner in liquids, only the nozzle end.
DO NOT pick up large volumes of liquid.
DO NOT pick up hard or sharp objects, matches, hot ashes, cigarette ends or other similar items.
DO NOT pick up solvent based products or inflammable liquids such as cleaning fluids, petrol, etc., or their vapours.
DO NOT use the appliance if it appears to be faulty, or either the cord to the wall bracket or charger is damaged.
DO NOT replace the NiMh battery pack with nonrechargeable batteries.
DO frequently clean the container and filter assembly when picking up fine powder.
DO return the appliance to the wall bracket after use to recharge the batteries. Occasionally fully discharge the batteries to obtain maximum battery life.

FEATURES

1. On/off Switch
2. Charging Light
3. Dust Cup Release Button
4. Crevice Tool
5. Dust Cup
6. Nozzle
7. Storage Hook
8. Charging/Storage Base
9. Dusting Brush* - *Available only on certain models.
10. Squeegee Tool

Electrical requirements.
This Hoover appliance is supplied with a double insulated battery charger which is only suitable for insertion in a 230V (UK 240V) socket outlet. Ensure that the charger rating label matches your voltage supply.

STORAGE/CHARGING

TOOLS REQUIRED: SCREWDRIVER AND DRILL
CHARGING/STORAGE BASE
Designed to sit in the charging base on a flat surface **[1]** or mount vertically. **[2]**

For tidy storage wrap excess cord on the back of the charging base and exit either side or bottom.
TO WALL MOUNT
1. Place the charging base against the mounting surface. Mark the centres of the holes.
2. **Move base then drill 4.8mm holes.**
3. **Fit wall plugs.**
4. Reposition base and insert screws, tighten screws and ensure base is fixed firmly to the wall.

UNIT STORAGE
1. Hold the unit by the handle and push firmly down onto the charging base.
2. Be sure that the red light is on to indicate charging.
3. Other storage methods are hanging the unit up using the storage hook, or adjusting the accessory adapter to allow the unit to stand upright. **[3]**

CHARGING
NOTE: Use only the charger supplied with your cleaner to recharge.
IMPORTANT: BEFORE FIRST USE, CHARGE YOUR CLEANER FOR AT LEAST 24 HOURS.

When charging the Cleaner power switch must be Off.
Keep the charger plugged into a socket outlet at all times. It is normal for the charger to become warm to the touch when charging.
If the operating time reduces after repeated use, let the cleaner run until it stops, then recharge for 24 hours and repeat this monthly for best results.

Important: Never charge the batteries in temperatures above 37°C or below 0°C.

HOW TO USE

TO USE: Remove cleaner from storage base, slide the power switch to the ON position. Empty and clean the unit and filter after each use or when the unit becomes full.

ATTACHMENTS

CREVICE TOOL
The crevice tool is used to clean corners and hard to reach areas and is stored on board the dust cup. To use, remove the crevice tool from the dust cup **[4]** then fit the crevice tool onto the nozzle to clean corners and hard to reach areas. **[5]**

DUSTING BRUSH*
The dusting brush is stored in the wall bracket. Fit the dusting brush onto the nozzle to clean keyboards and other delicate areas. **[6]**

WET PICK-UP
The Squeegee Tool is stored in the Charger Base. Fit the Squeegee Tool into the Container nozzle to assist in collecting liquids. Do not fill beyond the Max. Line.
Important: Always keep the cleaner vertical (nozzle end down) during and after collection of liquids, to prevent spillage or liquid entering the motor. Always empty the liquid out of the Container immediately after use. Do not pick up solvent based solutions, inflammable or combustible liquids. After picking up liquids, the Container, Deflector and Filter MUST be thoroughly dried and the squeegee removed before picking up dry dust.

CONTAINER & FILTER: REMOVAL and REPLACEMENT
IMPORTANT: FOR BEST RESULTS CLEAN THE DEFLECTOR AND FILTER AFTER EACH USE

1. Holding cleaner in the vertical position, depress the release button and remove Container assembly.**[7]**
2. Gently remove Filter and Deflector. Empty the Container.**[8]**
3. Brush the dust and dirt off the filter or shake the filter inside the waste bin.**[9]**
4. The Container, Deflector and Filter may be washed in warm soapy water, make sure all are completely dry before replacing in your cleaner.
5. Replace the Deflector and Filter into the Container and reassemble the Container to the cleaner

* Available only on certain models

End of product life battery disposal.
If the cleaner is to be disposed of the batteries should be removed. Used batteries should be taken to a recycling station and not disposed with household waste.
IMPORTANT: Always fully discharge the batteries before removal.

Battery removal
Remove dust container. Unscrew 3 screws and open the unit. Remove motor assembly and disconnect the cables. Remove the batteries.

Note: Should you experience any difficulties in dismantling the unit or for more detailed information about treatment, recovery and recycling of this product, please contact your local city office, your household waste disposal service.

WEEE
This appliance is marked according to the European Directive 2002/96/EC on Waste Electrical and Electronic Equipment (WEEE).
By ensuring this product is disposed of correctly you will help prevent potential negative consequences for the environment and human health, which could otherwise be caused by inappropriate waste handling of this product.
The symbol on the product indicates that this product may not be treated as houshold waste. Instead it shall be handed over to the appliance collection point for recycling of electrical and electronic equipment. Disposal must be carried out in accordance with the local environmental regulations for waste disposal.
For more detailed information about treatment, recovery and recycling of this product, please contact your local city office, your household waste disposal service or the shop where you purchased the product.

GUARANTEE STATEMENT

The guarantee conditions for this appliance are as defined by our representative in the country in which it is sold. Details regarding these conditions can be obtained from the dealer from whom the appliance was purchased. The bill of sale or receipt must be produced when making any claim under the terms of this guarantee.
Subject to change without notice.

Hoover spares and Consumables

Always replace parts with genuine Hoover spares. These are available from your local Hoover dealer or direct from Hoover. When ordering parts always quote your model number.

Cloth filter	-	T110 35601348
HEPA Filter	-	T111 35601349
Wet and Dry Filter	-	T112 35601350

FRANÇAIS

VEUILLEZ LIRE CES INSTRUCTIONS ATTENTIVEMENT

Ce produit doit être monté et utilisé uniquement pour l’objectif décrit dans ces instructions. A utiliser seulement pour un nettoyage domestique.

Rappels de sécurité.
Cet appareil peut être utilisé par des enfants âgés d’au moins 8 ans et par des personnes ayant des capacités physiques, sensorielles ou mentales réduites, ou n’ayant pas d’expérience ou de connaissances en la matière. Ces dernières doivent recevoir des instructions sur l’utilisation de l’appareil en toute sécurité et comprendre les risques impliqués. Les enfants ne doivent pas jouer avec l’appareil. Le nettoyage et l’entretien par l’utilisateur ne doivent pas être effectués par des enfants sans surveillance.

Seule l’extrémité du suceur du récipient peut être immergée dans des produits liquides, N’IMMERGEZ PAS l’aspirateur entier.
N’UTILISEZ PAS l’aspirateur pour aspirer de grandes quantités de liquide.
N’ASPIREZ PAS d’objets durs ou tranchants, d’objets en combustion tels qu’allumettes, cendres chaudes, mégots de cigarettes ou autres objets similaires.
N’UTILISEZ PAS l’appareil pour aspirer des détergents contenant des ingrédients à base de dissolvant ou des produits liquides inflammables tels que nettoyants liquides, essence, etc., ou leurs vapeurs.
N’UTILISEZ PAS l’appareil s’il paraît défectueux ou si le cordon ou le socle du chargeur est endommagé.
NE REMPLACEZ PAS le bloc de batteries NiMh avec des batteries non rechargeables.
NETTOYEZ régulièrement le récipient à poussière et l’ensemble filtre lorsque vous aspirez de la poussière fine.
REMETTEZ l’appareil sur le socle du chargeur après son utilisation, pour recharger les batteries. Déchargez de temps en temps entièrement les batteries pour qu’elles aient une durée de vie maximale.

CARACTERISTIQUES

1. Commutateur Marche/Arrêt
2. Témoin de charge
3. Bouton d’éjection du récipient à poussière
4. Outil suceur
5. Récipient à poussière
6. Buse
7. Crochet de rangement
8. Socle de rangement/charge
9. Brosse meuble* - *Disponible uniquement sur certains modèles.
10. Raclette

Spécifications électriques.
Cet appareil Hoover est fourni avec un chargeur de batterie à double isolation qui ne peut être inséré que dans une prise de courant de 230 V (R-U 240 V). Assurez-vous que la tension indiquée sur la plaque signalétique du chargeur correspond à l’alimentation électrique.

RANGEMENT/CHARGE

OUTILS REQUIS TOURNEVIS ET PERCEUSE
SOCLE DE RANGEMENT/CHARGE
Conçu pour reposer sur le socle de charge sur une surface plane **[1]** ou pour être installé verticalement **[2]**
Pour un bon rangement, entourez l’excédent du cordon à l’arrière du socle de charge et faites-le sortir soit par le côté soit par le bas.
POUR MONTER L’APPAREIL SUR LE MUR
1. Placez le socle de charge à l’endroit prévu du montage sur le mur. Marquez les centres des trous.
2. Retirez le socle puis creusez des trous de 4,8 mm.
3. Insérez des chevilles
4. Repositionnez le socle et insérez les vis, vissez-les et assurezvous que le socle est fixé fermement au mur.

RANGEMENT DE L’APPAREIL
1. Tenez l’appareil par la poignée et poussez fermement vers le bas dans le socle de charge.
2. Assurez-vous que le témoin rouge est allumé pour indiquer que le chargement est en cours.

CHARGE
REMARQUE : Utilisez uniquement le chargeur qui est fourni avec votre aspirateur.
IMPORTANT : AVANT D’UTILISER VOTRE ASPIRATEUR POUR LA PREMIERE FOIS, CHARGEZ-LE PENDANT 24 HEURES

Lorsque vous effectuez la mise sous tension, l’interrupteur de puissance de l’aspirateur doit être coupé. Maintenez le chargeur branché sur une prise de courant en permanence. Il est tout à fait normal que le chargeur devienne chaud au toucher lorsque la charge est effectuée. Si le temps de fonctionnement est réduit après un usage répété, laissez l’aspirateur fonctionner jusqu’à ce qu’il s’arrête, puis rechargez-le pendant 24 heures et répétez l’action chaque mois pour de meilleurs résultats.

IMPORTANT : Ne chargez jamais les batteries à des températures supérieures à 37°C ou inférieures à 0°C.

MODE D’EMPLOI

MODE D’EMPLOI: Retirez l’aspirateur du socle de rangement, faites coulisser le commutateur sur la position MARCHE. Videz et nettoyez l’appareil et le filtre après chaque utilisation ou lorsque l’appareil est plein.

ACCESSOIRES

SUCEUR PLAT
Le suceur plat est utilisé pour nettoyer les coins et les endroits difficilement accessibles et est rangé à bord du bouchon antipoussière. Pour l’utiliser, retirez le suceur plat du bouchon antipoussière [4], puis fixez le suceur plat sur la buse.**{5]**

BROSSE MEUBLE*
La brosse meuble est rangée dans le support mural. Fixez la brosse meuble sur la buse pour nettoyer les claviers et d’autres endroits délicats. **[6]**

ASPIRATION HUMIDE
La raclette est rangée dans le socle du chargeur. Insérez la raclette dans le suceur du récipient pour faciliter la récupération des liquides. Ne remplissez pas au-delà de la ligne maximum.
Important : Tenez toujours l’aspirateur en position verticale (l’extrémité du suceur vers le bas) pendant et après le ramassage des liquides, pour éviter qu’une quantité de liquide renversé ou du liquide ne pénètre dans le moteur. Videz toujours le liquide hors du récipient immédiatement après usage. N’utilisez pas l’appareil pour aspirer des produits nettoyants à base de dissolvant, de liquides inflammables. Après avoir ramassé les liquides, le récipient, le déflecteur et le filtre DOIVENT être séchés minutieusement et la raclette retirée avant de ramasser de la poussière sèche.

RECIPIENT A DECHETS ET FILTRE: POUR RETIRER ET REMPLACER
IMPORTANT : POUR DE MEILLEURS RESULTATS NETTOYEZ LE DEFLECTEUR ET LE FILTRE APRES CHAQUE UTILISATION

1. Tout en tenant l’aspirateur en position verticale, enfoncez le bouton d’éjection et retirez l’ensemble récipient.**[7]**
2. Retirez doucement le filtre et le déflecteur. Videz le récipient.**[8]**
3. Brossez la poussière et la saleté du filtre ou secouez le filtre à l’intérieur de la poubelle.**[9]**
4. Le récipient, le déflecteur et le filtre peuvent être lavés dans de l’eau chaude savonneuse. Assurez-vous qu’ils sont complètement secs avant de les remettre dans votre aspirateur.
5. Remettez le déflecteur et le filtre dans le récipient et remontez le récipient sur l’aspirateur.

* Certains modèles seulement

Mise au rebut des batteries en fin de vie
Si l’aspirateur doit être mis au rebut, les batteries doivent en être retirées. Les batteries usagées doivent être déposées dans un centre de recyclage, elles ne doivent pas être mises à la poubelle avec les ordures ménagères.
IMPORTANT : Déchargez toujours complètement les batteries avant de les retirer.

Retrait des batteries
Retirez le bac à poussières. Dévissez les 3 vis et ouvrez l’appareil. Retirez le moteur et débranchez les câbles. Retirez les batteries.
Remarque : En cas de difficultés à démonter l’appareil ou pour plus d’informations sur le traitement, la récupération et le recyclage de ce produit, veuillez contacter votre municipalité, le service local des ordures ménagères.

DEEE
Cet appareil porte des marques conformes à la directive européenne 2002/96/EC relative aux déchets d’équipements électriques et électroniques (DEEE). En jetant ce produit correctement, vous contribuerez à éviter des conséquences néfastes potentielles pour l’environnement et pour la santé.
Le symbole qui se trouve sur le produit indique qu’il ne peut être mis à la poubelle avec des ordures ménagères. Il doit être déposé dans un centre de recyclage des déchets électriques et électroniques.
Lorsque vous le jetez, vous devez respecter la réglementation locale en matière de déchets. Pour avoir des informations plus détaillées sur le traitement, la récupération et le recyclage de ce produit, merci de contacter votre municipalité, le service

DÉCLARATION DE GARANTIE

Les conditions de garantie de cet appareil sont définies par notre représentant dans le pays où il est vendu et peuvent être obtenues auprès de votre revendeur. La facture d’achat ou le reçu doivent être présentés pour toutes réclamations relevant des conditions de cette garantie.
Ces conditions peuvent être modifiées sans préavis

Pièces détachées et consommables Hoover
Toujours remplacer les pièces par des pièces détachées de la marque Hoover. Celles-ci sont disponibles auprès de votre revendeur Hoover ou directement chez Hoover. Quand vous commandez des pièces, veuillez toujours préciser le numéro de votre modèle.

Filtre en tissu -T110 35601348
Filtre HEPA - T111 35601349
Filtre humide et sec - T112 35601350

ITALIANO

LEGGERE ATTENTAMENTE IL PRESENTE LIBRETTO D'ISTRUZIONI

Il prodotto è da montare e da utilizzarsi esclusivamente per lo scopo cui è destinato, secondo quanto descritto nel presente libretto d'istruzioni. Utilizzare l'apparecchio soltanto per lavori di pulizia domestica.

Avvertenze.
Questo apparecchio può essere utilizzato da bambini di almeno 8 anni e da persone dalle ridotte capacità fisiche, sensoriali o mentali o mancanza di esperienza e conoscenza, solo se sono controllati od istruiti all'uso dell'apparecchio in modo sicuro e in piena consapevolezza del pericolo che potrebbe presentarsi. I bambini non possono giocare con l'apparecchio. Pulizia e manutenzione non possono essere eseguite da bambini senza sorveglianza da parte di una persona responsabile.

NON immergere tutto l'apparecchio nei liquidi, bensì solamente l'estremità della bocchetta del recipiente.
NON aspirare grandi quantità di liquidi.
NON aspirare oggetti duri o appuntiti, fiammiferi, ceneri calde, mozziconi di sigaretta o similari.
NON aspirare prodotti a base di solventi o liquidi infiammabili quali liquidi detergenti, benzina, ecc. o i loro vapori.
NON utilizzare l'apparecchio se risulta difettoso o se il cavo elettrico oppure il supporto per la ricarica è danneggiato.
NON sostituire il gruppo batteria al NiMh con batterie non ricaricabili.
PULIRE spesso la vaschetta raccoglipolvere e il gruppo filtro quando si aspirano polveri fini.
RIPORRE l'apparecchio, dopo l'uso, nel supporto per la ricarica delle batterie. Di tanto in tanto scaricare completamente le batterie così da garantirne la massima durata.

CARATTERISTICHE

1. Interruttore di acceso/spento (on/off)
2. Spia di carica
3. Pulsante di sgancio della vaschetta raccoglipolvere
4. Bocchetta per fessure
5. Vaschetta per la polvere
6. Spazzola
7. Gancio stazionamento
8. Supporto per la ricarica/per riporre il prodotto
9. Spazzola a pennello* - *Disponibile solo su alcuni modelli.
10. Bocchetta aspiraliquidi

Requisiti elettrici.
Questo apparecchio Hoover è dotato di caricabatterie con doppio isolamento da inserirsi unicamente in una presa a 230V (240V per Gran Bretagna). Accertarsi che i dati riportati sull'etichetta del caricabatterie corrispondano alla propria sorgente di tensione.

RIPORRE IL PRODOTTO/CARICA

UTENSILI NECESSARI: CACCIAVITE E TRAPANO
SUPPORTO PER LA RICARICA/PER RIPORRE IL PRODOTTO
Ideato per essere riposto nel supporto per la ricarica su una superficie piana **[1]** o essere montato in verticale **[2]**.
Per custodire in modo ordinato l'apparecchio, avvolgere la parte in eccesso del cavo di alimentazione sul retro del supporto per la ricarica e farla uscire su uno dei lati o dalla parte inferiore.
MONTAGGIO A PARETE
1. Posizionare il supporto per la ricarica contro la superficie di montaggio. Contrassegnare il centro dei fori.
2. Spostare il supporto, quindi praticare dei fori di 4.8mm.
3. Montare le prese a muro.
4. Riposizionare il supporto e inserire le viti, serrarle e accertarsi che il supporto sia saldamente fissato alla parete.

DEPOSITO DELL'UNITA'
1. Afferrare l'unità per l'impugnatura e premere saldamente verso il basso sul supporto per la ricarica.
2. Assicurarsi che la spia rossa sia accesa. La spia accesa indica lo stato di ricarica in corso.
3. È possibile riporre il prodotto anche con il gancio di stazionamento oppure con l'adattatore per mettere il prodotto in posizione verticale.**[3]**

CARICA
NOTA: per la ricarica, utilizzare unicamente il caricabatterie in dotazione all'apparecchio.
IMPORTANTE: PRIMA DI UTILIZZARE L'APPARECCHIO LA PRIMA VOLTA, METTERLO SOTTO CARICA PER ALMENO 24 ORE.
Durante la carica, l'interruttore di acceso/spento (on/off) dell'apparecchio deve trovarsi in posizione off.
Il caricabatterie deve sempre essere inserito in una presa. E' normale che il caricabatterie risulti caldo al tatto durante la carica.
Se, dopo l'uso ripetuto, il tempo di utilizzo si riduce, far funzionare l'apparecchio finché non si arresta, quindi metterlo sotto carica per 24 ore e ripetere l'operazione ogni mese per ottenere le migliori prestazioni.
Importante: non caricare mai le batterie a temperature superiori a 37°C o inferiori a 0°C.

MODALITA' D'IMPIEGO

UTILIZZO: estrarre l'apparecchio dal supporto per il deposito, portare l'interruttore di acceso/spento (on/off) in posizione ON. Svuotare e pulire l'unità e il filtro dopo ogni uso o quando l'unità è piena.

ACCESSORI

BOCCHETTA PER FESSURE
La bocchetta per fessure è utilizzata per pulire angoli ed aree di difficile accesso e viene riposta nell'apparecchio sul contenitore della polvere. Per l'uso, rimuovere la bocchetta per fessure dal contenitore della polvere **[4]** ed inserirla nella spazzola. **[5]**

SPAZZOLA A PENNELLO*
La spazzola a pennello è riposta nel supporto a parete. Inserire la spazzola a pennello nella spazzola per pulire tastiere e altre superfici delicate. **[6]**

ASPIRAZIONE DEI LIQUIDI
La bocchetta aspiraliquidi è incorporata nel supporto per la ricarica. Montare la bocchetta aspiraliquidi sulla bocchetta del recipiente per agevolare la raccolta dei liquidi. Non riempire oltre il livello massimo.
Importante: Mantenere sempre l'apparecchio in posizione verticale (con l'estremità della bocchetta verso il basso) durante e dopo la raccolta dei liquidi, per evitare che i liquidi fuoriescano o si introducano nel motore. Togliere sempre il liquido dal recipiente subito dopo l'uso. Non aspirare soluzioni a base di solventi, liquidi infiammabili o combustibili. Dopo l'aspirazione dei liquidi, il recipiente, il deflettore e il filtro DEVONO essere asciugati completamente, ed è necessario rimuovere la bocchetta aspiraliquidi prima di aspirare polvere asciutta.

RECIPIENTE RACCOGLIPOLVERE E FILTRO: RIMOZIONE e RIMONTAGGIO
IMPORTANTE: PER PRESTAZIONI ECCELLENTI, PULIRE IL DEFLETTORE E IL FILTRO DOPO OGNI USO

1. Mantenendo l'apparecchio in posizione verticale, premere il pulsante di sgancio e rimuovere il gruppo recipiente. **[7]**
2. Rimuovere delicatamente il filtro e il deflettore. Svuotare il recipiente. **[8]**
3. Rimuovere la polvere e lo sporco dal filtro utilizzando una spazzola oppure scuoterlo all'interno del cestino portarifiuti. **[9]**
4. Il recipiente, il deflettore e il filtro possono essere lavati in acqua calda e sapone; assicurarsi che il filtro sia completamente asciutto prima di rimontarlo nell'apparecchio.
5. Rimontare il deflettore e il filtro nel recipiente e rimontare il recipiente nell'apparecchio**.**

* Solo per alcuni modelli

Smaltimento delle batterie esauste
Per smaltire le batterie, è innanzitutto necessario rimuoverle dall'apparecchio. Le batterie usate devono essere portate in una stazione di riciclaggio e non devono essere smaltite come i normali rifiuti domestici.
IMPORTANTE: scaricare completamente le batterie prima di rimuoverle.

Rimozione delle batterie
Rimuovere il contenitore raccoglipolvere. Svitare le 3 viti e aprire l'unità. Rimuovere il gruppo motore e scollegare i cavi. Rimuovere le batterie.
Nota: in caso di problemi legati allo smontaggio dell'unità o per ulteriori informazioni sul trattamento, il recupero e il riciclaggio di questo prodotto, contattare l'unità territoriale competente per il servizio di smaltimento.

WEEE
Questo elettrodomestico è marcato conformemente alla Direttiva Europea 2002/96/CE sui rifiuti da apparecchiature elettriche ed elettroniche (WEEE). Assicurandovi che questo prodotto sia smaltito correttamente, aiuterete ad evitare possibili conseguenze negative all'ambiente e alla salute delle persone, che potrebbero verificarsi a causa di un errato trattamento di questo prodotto giunto a fine vita. Il simbolo sul prodotto indica che questo apparecchio non può essere trattato come un normale rifiuto domestico; dovrà invece essere consegnato al punto più vicino di raccolta per il riciclo delle apparecchiature elettriche ed elettroniche. Lo smaltimento deve essere effettuato in accordo con le regole ambientali vigenti per lo smaltimento dei rifiuti. Per informazioni più dettagliate sul trattamento, recupero e riciclo di questo prodotto, per favore contattare l'ufficio pubblico di competenza (del dipartimento ecologia e ambiente), o il vostro servizio di raccolta rifiuti a domicilio, o il negozio dove è stato acquistato il prodotto.

DICHIARAZIONE DI GARANZIA

Le condizioni di garanzia relative a questo apparecchio sono definite dal rappresentante Hoover nel Paese di vendita. Per conoscere in dettaglio le condizioni, rivolgersi al distributore Hoover presso il quale l'apparecchio è stato acquistato. Per ogni contestazione ai sensi dei termini della garanzia, è necessario mostrare la fattura o un documento di acquisto equipollente.
Queste condizioni potrebbero venire modificate senza obbligo di preavviso.

Parti di ricambio e di consumo Hoover

Utilizzare sempre parti di ricambio originali Hoover, che è possibile acquistare dal distributore locale Hoover o direttamente dalla Hoover. Quando si ordinano delle parti di ricambio, ricordarsi sempre di fornire il numero di modello dell'apparecchio utilizzato.

Panno filtro - T110 35601348
Filtro HEPA - T111 35601349
Filtro Wet & Dry - T112 35601350

DEUTSCH

BITTE LESEN SIE DIESE BEDIENUNGSANLEITUNG SORGFÄLTIG!

Produkt nach Bedienungsanleitung zusammenbauen und nur zu dem darin erläuterten Bestimmungszweck verwenden! Nur für Reinigungszwecke im Haus geeignet.

Sicherheitshinweise
Dieses Gerät darf von Kindern ab 8 Jahren, sowie körperlich, geistig oder sensorisch behinderten Personen, oder Personen ohne Erfahrung und Kenntnisse unter Aufsicht oder Anleitung für die sichere Benutzung und den damit verbundenen Gefahren benutzt werden. Kinder sollten nicht mit dem Gerät spielen. Die Reinigungs- und Wartungsarbeiten, die vom Benutzer ausgeführt werden können, dürfen von Kindern nur unter Aufsicht ausgeführt werden.

Gerät NIEMALS ganz in Flüssigkeit eintauchen, sondern nur das Ende des Auffangbehälters, an dem die Düse sitzt.
KEINE GROSSEN Flüssigkeitsmengen aufsaugen.
KEINE harten oder scharfen Gegenstände, Streichhölzer, heiße Asche, Zigarettenkippen oder Ähnliches aufsaugen.
KEINE auf Lösungsmitteln basierende oder brennbare Produkte wie z.B. Reinigungsmittel, Benzin usw. oder entsprechende Dämpfe aufnehmen.
Gerät NICHT verwenden, wenn Sie den Eindruck haben, dass das Gerät, Netzkabel oder die Ladestation beschädigt sind.
NiMh-Akku NICHT durch nicht-aufladbare Batterien ersetzten.
Staubbehälter und Filter regelmäßig reinigen, speziell wenn Sie feines Pulver aufgesaugt haben.
Gerät nach Gebrauch zum Aufladen wieder an der Ladestation andocken. Akku gelegentlich völlig entladen, damit dieser möglichst lange hält.

MERKMALE

1. Ein/Aus-Schalter
2. Ladelämpchen
3. Löseknopf für Staubbehälter
4. Fugendüse
5. Staubbehälter
6. Bodendüse
7. Aufhängung
8. Lade-/Abstellstation
9. Möbelpinsel* - *Nur für bestimmte Modelle erhältlich.
10. Wischgummi-Aufsatz

Elektrische Anforderungen:
Dieses Hoover Gerät wird mit einer doppelt isolierten Akku-Ladestation geliefert, die sich nur für Steckdosen mit 230 V (Großbritannien 240 V) eignet.
Achten Sie darauf, dass die auf dem Etikett angegebene Spannung und die Spannung Ihres Stromnetzes übereinstimmen!

AUFBEWAHREN/LADEN

ERFORDERLICHE WERKZEUGE:SCHRAUBENZIEHER UND BOHRER
LADE-/ABSTELLSTATION
Zum Aufstellen auf flacher Unterlage **[1]** oder zum Aufhängen an einer Wand oder ähnlichem **[2].**
Unbenötigte Kabellänge sorgfältig hinten an der Ladestation aufwickeln und entweder seitlich oder durch den Boden führen.

AUFHÄNGEN AN EINER WAND
1. Ladestation an Befestigungsoberfläche halten. Bohrlöcher vormarkieren.
2. Station abnehmen und vormarkierte Löcher (4,8 mm) bohren
3. Dübel einsetzen
4. Ladestation anhalten, Schrauben einstecken und festdrehen (Station muss fest an der Wand sitzen!)

AUFBEWAHRUNG DES GERÄTS
1. Gerät am Griff halten und fest auf Ladestation drücken.
2. Darauf achten, dass das rote Licht während des Ladevorgangs eingeschaltet ist.
3. Das Gerät kann auch hängend an der Öse oder aufrecht durch entsprechende Ausrichtung der Zubehörhalterung gelagert werden. **[3]**

AUFLADEN
HINWEIS: Verwenden Sie zum Aufladen Ihres Staubsaugers nurn die mitgelieferte Ladestation!
WICHTIG : BEVOR SIE IHREN STAUBSAUGER ZUM ERSTEN MAL VERWENDEN, MÜSSEN SIE IHN 24 STUNDEN AUFLADEN.
Während des Ladevorgangs muss der Ein-/Ausschalter ausgeschaltet sein.
Die Ladestation sollte ständig am Netz angeschlossen bleiben. Es ist normal, dass sich die Ladestation während des Aufladevorgangs erwärmt.
Wenn sich nach häufigem Einsatz die Benutzungszeit verkürzt, Staubsauger solange verwenden, bis der Akku völlig leer ist, anschließend 24 Stunden aufladen (Wenn Sie diesen Vorgang einmal monatlich wiederholen, werden Sie die besten Reinigungsergebnisse erzielen!).
Wichtig : Batterien niemals bei Temperaturen über 37°C oder unter 0°C aufladen!

BEDIENUNG

EINSATZ: Staubsauger von Ladestation abziehen und Ein-/Aus-Schalter auf EIN stellen. Gerät und Filter nach jedem Gebrauch entleeren und reinigen, spätestens jedoch, wenn es voll ist.

ZUBEHÖRTEILE

FUGENDÜSE
Um sie für die Reinigung von Ecken und zu schwer zugänglichen Bereichen benutzen, nehmen Sie die Fugendüse vom Staubfangteller [4] und stecken sie auf die Düse. **[5]**

MÖBELPINSEL*
Der Möbelpinsel befindet sich in der Wandhalterung. Um Tastaturen und andere empfindliche Oberflächen zu reinigen, stecken Sie den Möbelpinsel auf die Düse. **[6]**

FEUCHT-AUFNAME
Der Gummiwisch-Aufsatz wird in der Ladestation aufbewahrt. Zu leichteren Feuchtaufnahme Gummiwisch-Aufsatz auf Containerdüse stecken. Die max. Markierungslinie darf nicht überschritten werden.
Wichtig: Gerät nach Aufnahme von Flüssigkeiten immer in senkrechter Position halten (Düse nach unten), damit weder feste noch flüssige Stoffe in den Motor gelangen. Flüssigkeit immer unmittelbar nach Aufnahme im Auffangbehälter entfernen. Keine auf Lösungsmitteln beruhende, entzündliche oder brennbare Flüssigkeiten aufnehmen. Nach Aufnahme von Flüssigkeiten **MÜSSEN** Sie Auffangbehälter, Schmutzfänger und Filter gründlich reinigen und Gummiwisch-Aufsatz entfernen, bevor Sie Staub aufnehmen.

SCHMUTZBEHÄLTER & FILTER: HERAUSNAHME und WIEDEREINBAU
UM OPTIMALE ERGEBNISSE ZU ERZIELEN, SCHMUTZFANGER UND FILTER NACH JEDEM EINSATZ REINIGEN
1. Gerät in senkrechter Position halten, Löseknopf drücken und Auffangbehälter entfernen.**[7]**
2. Filter und Schmutzfänger vorsichtig herausnehmen. Auffangbehälter reinigen.**[8]**
3. Auffangbehälter, Schmutzfänger und Filter können in warmer Seifenlauge gereinigt werden, achten Sie aber darauf, dass alle Teile völlig trocken sind, bevor Sie sie in den Staubsauger zurücksetzen.**[9]**
4. Schmutzfänger und Filter in den Auffangbehälter zurücksetzen und Auffangbehälter wieder in den Staubsauger einbauen.

*Nur für bestimmte Modelle erhältlich.

Entsorgung des Staubsauger-Akkus
Soll der Staubsauger entsorgt werden, müssen Sie den Akku entfernen. Bitte gebrauchte Akkus nicht mit dem Hausmüll entsorgen, sondern zu einer Recyclingstation bringen.
WICHTIG: Den Akku vor dem Entsorgen vollkommen entladen.

Herausnehmen des Akkus
Staubbehälter entfernen. Die 3 Schrauben lösen und die Einheit öffnen. Motorbaugruppe entfernen und Kabel abtrennen. Akku entfernen.
Hinweis: Sollten Sie beim Ausbau des Akkus Probleme haben oder genauere Informationen über die Müllbehandlung und das Recycling dieses Produkts wünschen, wenden Sie sich bitte an Ihre zuständige Stadtbehörde oder Ihre Müllentsorgung.

ELEKTROSCHROTT-VERORDNUNG (WEEE)
Dieses Elektrohaushaltsgerät ist entsprechend der EURichtlinie 2002/96/CE über Elektro- und Elektronik-Altgeräte (WEEE) gekennzeichnet. Bitte sorgen Sie dafür, dass das Gerät ordnungsgemäß entsorgt wird, damit mögliche negative Auswirkungen auf Umwelt und Gesundheit vermieden werden, die bei einer unsachgemäßen Entsorgung des Altgerätes entstehen könnten. Das Symbol auf dem Produkt bedeutet, dass dieses Gerät nicht in den normalen Hausmüll gehört, sondern den jeweiligen kommunalen Rücknahmesystemen für Elektro- und Elektronik-Altgeräte übergeben werden muss. Die Entsorgung muss im Einklang mit den geltenden Umweltrichtlinien für die Abfallentsorgung erfolgen. Für nähere Informationen über Entsorgung und Recycling dieses Produktes wenden Sie sich bitte an Ihre kommunalen Einrichtungen (Umweltamt), an die Abfallentsorgungs-gesellschaft Ihrer Stadt oder an Ihren Händler.

GARANTIEERKLÄRUNG

Die Garantiebestimmungen für dieses Gerät entsprechen den Richtlinien des Landes, in dem Sie das Gerät erworben haben. Weitere Einzelheiten dazu erhalten Sie von dem Händler, bei dem Sie das Gerät erworben haben. Bitte bewahren Sie den Kaufbeleg sorgfältig auf, denn er wird für eventuell auftretende Garantieansprüche benötigt.
Änderungen vorbehalten.

Hoover Original-Ersatzteile und Verbrauchsartikel
Verwenden Sie stets Original-Ersatzteile von Hoover. Diese sind von Ihrem Hoover-Fachhändler oder direkt von Hoover erhältlich. Geben Sie bei der Bestellung von Ersatzteilen bitte stets die Nummer Ihres Staubsaugermodells an.

Tuchfilter - T110 35601348
HEPA-Filter - T111 35601349
Nass-und Trockenfilter - T112 35601350

PORTUGUÊS

LEIA AS INSTRUÇÕES ATENTAMENTE

Este produto só deverá ser instalado e utilizado para os fins a que se destina, tal como descrito nas instruções. Adequado apenas para o uso doméstico.

Notas de segurança.
Este aparelho pode ser utilizado por crianças com idade igual ou superior a 8 anos e por pessoas com capacidades mentais, sensoriais e físicas reduzidas ou sem experiência e conhecimento caso lhes sejam fornecidas instruções e supervisão relativas à utilização do aparelho de modo seguro e caso compreendam os perigos envolvidos. As crianças não devem brincar com o aparelho. A limpeza e a manutenção não devem ser efectuadas por crianças sem supervisão.

NÃO mergulhe o aspirador por completo em líquidos, apenas a extremidade do bocal do Contentor.
NÃO aspire grandes quantidades de líquidos.
NÃO aspire objectos duros ou afiados, fósforos, cinzas quentes, pontas de cigarro ou outros itens semelhantes.
NÃO ASPIRE produtos solventes ou inflamáveis, tais como produtos de limpeza, gasolina, etc, nem os vapores provocados pelos mesmos.
NÃO UTILIZE o aspirador caso este, ou o cabo que está ligado ao suporte de parede ou ao carregador, estejam danificados.
NÃO SUBSTITUA o pacote de bateria de NiMh por baterias não-recarregáveis.
LIMPE frequentemente o compartimento para o pó e o conjunto do filtro, sempre que aspirar poeiras mais finas.
COLOQUE o aspirador no suporte de parede após a utilização para recarregar as baterias.
Descarregue as baterias por completo ocasionalmente, de modo a rentabilizar ao máximo a vida útil da bateria.

CARACTERÍSTICAS

1. Interruptor Ligar/Desligar (On/Off)
2. Luz de carregamento
3. Fecho para libertar o compartimento para o pó
4. Bocal
5. Compartimento para o pó
6. Escova
7. Gancho de arrumação
8. Base de carregamento/armazenamento
9. Escova para pó* - Apenas em alguns modelos
10. Acessório em Borracha para Aspiração de líquidos

Requisitos eléctricos.
Este aspirador Hoover contém um carregador de bateria com isolamento duplo adaptável apenas a tomadas de 230 V (Reino Unido 240 V).
Certifique-se que a tensão indicada no aparelho corresponde à alimentação de tensão.

ARMAZENAMENTO/ CARREGAMENTO

FERRAMENTAS NECESSÁRIAS: CHAVE DE PARAFUSOS E BERBEQUIM
BASE DE CARREGAMENTO/ ARMAZENAMENTO
Concebido para ser colocado numa superfície plana **[1]** ou montado verticalmente **[2]**.
Para um armazenamento perfeito enrole o cabo excedente na parte de trás da base de carregamento, fazendo-o sair pelos lados ou pela parte inferior da base.
MONTAGEM NA PAREDE
1. Coloque a base de carregamento na superfície desejada. Marque o centro dos furos.
2. Retire a base e faça furos de 4,8mm.
3. Introduza as buchas.
4. Volte a colocar a base, insira os parafusos e aperte-os. Certifique-se que a base está montada de forma segura.

ARMAZENAMENTO DO ASPIRADOR
1. Segure o aspirador pela pega e empurre-o até encaixar na base de carregamento.
2. Certifique-se que a luz vermelha, indicadora de carregamento, fica ligada.
3. Outros métodos de armazenagem seguram a unidade na posição vertical com a ajuda de um gancho, ou ajustando o adaptador permite manter a unidade na posição vertical . **[3]**

CARREGAMENTO
NOTA: Para recarregar, utilize sempre o carregador fornecido juntamente com o aspirador.
IMPORTANTE: CARREGUE O ASPIRADOR DURANTE 24 HORAS ANTES DA PRIMEIRA UTILIZAÇÃO.
Durante o carregamento, o interruptor deve estar na posição desligado. Mantenha o carregador sempre ligado a uma tomada. É normal que o carregador fique quente durante o carregamento. Se, após o uso contínuo do aspirador, o tempo útil de utilização diminuir, deixe o aspirador fora do carregador e utilize-o até gastar toda a bateria. Posteriormente recarregue-o durante 24 horas e repita este procedimento mensalmente para obter melhores resultados de funcionamento.
Importante: Nunca carregue as baterias com temperaturas superiores a 37°C ou inferiores a 0°C.

COMO UTILIZAR

PARA UTILIZAR: Retire o aspirador da base de carregamento e baixe o interruptor para a posição Ligar (ON). Depois de cada utilização, e sempre que estiver cheio, esvazie o aspirador e proceda à limpeza deste e do filtro.

ACESSÓRIOS

ACESSÓRIO PARA FENDAS
Para utilizá-lo, retire o acessório para fendas do depósito de pó [4], e em seguida, coloque-o no bocal para limpar os cantos e zonas de difícil acesso. **[5]**

ESCOVA PARA PÓ*
A escova para pó encontra-se armazenada na base da parede. Coloque a escova para pó no bocal para limpar teclados e outras zonas delicadas. **[6]**

RECOLHA DE LÍQUIDOS
O Acessório em borracha para aspiração de líquidos encontra-se guardado na Base de Carregamento. Encaixe o Acessório em borracha para aspiração de líquidos no bocal do Contentor para ajudar na recolha de líquidos. Não recolha líquidos para além da Linha de Limite Máximo.
Importante: Mantenha sempre o aspirador na vertical (com o bocal voltado para baixo) durante e após a recolha de líquidos para evitar derramamentos ou a entrada de líquidos para o motor. Logo após a utilização, esvazie sempre o líquido recolhido no Contentor.
Não recolha soluções à base de solventes ou líquidos inflamáveis ou combustíveis. Depois de recolher os líquidos, o Contentor, o Deflector e o Filtro **DEVEM** ser bem secos e o Acessório em borracha para aspiração de líquidos deve ser retirado antes de aspirar resíduos secos.

COMPARTIMENTO PARA O PÓ E FILTRO: REMOÇÃO E REPOSIÇÃO
IMPORTANTE: PARA RESULTADOS PERFEITOS, LIMPE O DEFLECTOR E O FILTRO APÓS CADA UTILIZAÇÃO
1. Mantendo o aspirador na vertical, prima o botão de libertação e remova o conjunto do Contentor.**[7]**
2. Com cuidado, remova o Filtro e o Deflector. Esvazie o Contentor.**[8]**
3. Retire as poeiras do filtro com uma escova ou sacuda-o simplesmente para dentro do caixote.**[9]**
4. Pode proceder à limpeza o Contentor, o Deflector e o Filtro com água e detergente, certificando-se que o mesmo se encontra perfeitamente limpo antes de o colocar de novo no aspirador.
5. Volte a colocar o Deflector e o Filtro no Contentor e reintroduza o conjunto do Contentor no aspirador

* Apenas em certos modelos

Eliminação das baterias no fim de vida do equipamento
Se o aspirador tiver de ser eliminado, as baterias devem ser removidas. As baterias usadas devem ser enviadas para uma central de reciclagem e não eliminadas juntamente com o lixo doméstico.
IMPORTANTE: Descarregue sempre toda a carga das baterias antes da remoção.

Remoção das baterias
Retire o depósito de pó. Desaperte 3 parafusos e abra a unidade. Retire o motor e desligue os cabos. Retire as baterias.
Nota: Se estiver com problemas no desmantelamento da unidade ou se necessitar de mais informações acerca do tratamento, recuperação e reciclagem deste equipamento, contacte a delegação local do serviço de eliminação de resíduos domésticos.

REEE
Este electrodoméstico está marcado de acordo com o disposto na directiva europeia 2002/96/CE relativa aos resíduos de equipamentos eléctricos e electrónicos (REEE). Ao assegurar que este produto seja correctamente eliminado, estará a prevenir eventuais consequências negativas para o ambiente e para a saúde, que, de outra forma, poderiam resultar de um tratamento incorrecto deste produto, quando eliminado.
O símbolo patente neste produto indica que este não pode ser tratado como lixo doméstico. Em vez disso, deve ser entregue no centro de recolha apropriado, para reciclagem do equipamento eléctrico e electrónico. A eliminação deste produto deve ser levada a cabo de acordo com os regulamentos localmente aplicáveis à eliminação e tratamento de lixo e resíduos. Para obter informações mais detalhadas sobre o tratamento, a recuperação e a reciclagem deste produto, agradecemos que entre em contacto com a entidade municipal competente, com o serviço de eliminação de lixos e resíduos ou com o estabelecimento comercial onde adquiriu o produto.

DECLARAÇÃO DE GARANTIA

As condições de garantia para este aparelho correspondem às definidas pelo representante da Hoover no país em que este foi adquirido. Para obter informações mais detalhadas sobre estas condições, contacte o revendedor que lhe vendeu o aparelho. Sempre que pretender apresentar qualquer reclamação, ao abrigo desta garantia, deve apresentar o talão de compras ou a factura correspondente ao aspirador.
Sujeito a alterações sem aviso prévio.

Peças sobressalentes e consumíveis Hoover
Substitua sempre as peças por peças sobressalentes Hoover genuínas. Pode obtê-las junto do seu representante local ou directamente da Hoover. Quando encomendar peças, mencione sempre o número do seu modelo.

Filtro de pano - T110 35601348
Filtro HEPA - T111 35601349
Filtro seco e húmido - T112 35601350

ESPAÑOL

LEA ATENTAMENTE ESTAS INSTRUCCIONES

Este aparato sólo debe montarse y utilizarse para el fin indicado, tal y como se describe en estas instrucciones. Utilícelo sólo para la limpieza del hogar.

Advertencias de seguridad.
Este aparato puede ser usado por niños de 8 años en adelante y personas con capacidades físicas, sensoriales o mentales reducidas o falta de experiencia y conocimiento bajo supervisión y con una explicación de las instrucciones con respecto al uso del aparato de manera segura y que comprendan los riesgos implicados. Los niños no deben jugar con el aparato. Los niños no deben limpiar ni dar mantenimiento sin supervisión.

NO DEBE sumergir en líquido el aspirador entero, sino tan solo el extremo de tobera del depósito.
NO DEBE aspirar grandes cantidades de líquido.
NO DEBE aspirar objetos duros o afilados, cerillas, ceniza candente, colillas de cigarrillo u objetos similares.
NO DEBE aspirar productos basados en disolvente ni líquidos inflamables tales como productos de limpieza, gasolina, etc., ni tampoco los vapores que éstos desprenden.
NO DEBE utilizar el aparato si parece tener algún defecto, o si el cable al soporte de pared o al cargador presentan desperfectos.
NO DEBE sustituir el conjunto de baterías de NiMh por baterías no recargables.
DEBE limpiar con frecuencia el depósito de suciedad y el conjunto de filtros al aspirar polvo fino.
DEBE volver a colocar el aparato en el soporte de pared tras utilizarlo para que se recarguen las baterías. Descargue completamente las baterías de vez en cuando para obtener la máxima duración de las mismas.

CARACTERÍSTICAS

1. Interruptor de encendido/apagado
2. Indicador de carga
3. Botón para desenganchar el depósito de suciedad
4. Accesorio para rincones
5. Depósito de suciedad
6. Tobera
7. Gancho de almacenamiento
8. Base de carga/almacenamiento
9. Cepillo para quitar el polvo* - Sólo para algunos modelos
10. Accesorio enjugador

Requisitos eléctricos
Este aparato Hoover se suministra con un cargador de batería de doble aislamiento que únicamente puede conectarse a un enchufe de pared de 230 V (Reino Unido 240 V). Cerciórese de que el régimen de carga indicado en la etiqueta se corresponde con la alimentación de energía disponible.

ALMACENAMIENTO/CARGA

HERRAMIENTAS NECESARIAS: DESTORNILLADOR Y TALADRO
BASE DE CARGA/ALMACENAMIENTO
Está diseñado para ir encajado en la base de carga, sobre una superficie plana **[1]** o montado verticalmente **[2]**.
Para que quede debidamente guardado, enrolle el cable suelto en la parte trasera de la base de carga y enganche el extremo en uno de los laterales o en la parte inferior.
PARA MONTAR EN LA PARED
1. Coloque la base de carga sobre la superficie de montaje. Marque el centro de cada orificio.
2. Retire la base y taladre orificios de 4,8 mm.
3. Instale los tacos en la pared.
4. Coloque la base de nuevo y presente los tornillos, apriete los tornillos y cerciórese de que la base esté bien sujeta a la pared.

ALMACENAMIENTO DEL APARATO
1. Sostenga el aparato por el mango y alójelo en la base de carga presionando con firmeza.
2. Asegúrese de que el indicador rojo esté iluminado para indicar que se está cargando.
3. Otros métodos de almacenamiento consisten en colgar la unidad utilizando el gancho de almacenamiento o ajustando el adaptador de accesorios para permitir que la unidad permanezca en posición vertical. **[3]**

PROCESO DE CARGA
NOTA: Utilice solamente el cargador que se suministra con el aspirador para recargarlo.
IMPORTANTE: ANTES DE UTILIZAR EL ASPIRADOR POR PRIMERA VEZ, CÁRGUELO DURANTE UN MÍNIMO DE 24 HORAS.
El interruptor de alimentación del aspirador debe estar apagado durante la carga. Mantenga el cargador conectado a un enchufe de pared en todo momento. Es normal que el cargador esté caliente al tacto durante el proceso de carga.
Si el tiempo de funcionamiento disminuye tras haber utilizado el aparato en repetidas ocasiones, deje funcionar el aparato hasta que se detenga, recárguelo durante 24 horas y repita esta operación una vez al mes para un resultado óptimo.
Importante: No cargue nunca las baterías a una temperatura superior a 37ºC o inferior a 0ºC.

MODO DE EMPLEO

UTILIZACIÓN: Saque el aspirador de la base de almacenamiento, deslice el interruptor de alimentación a la posición de encendido. Vacíe y limpie el aparato y el filtro después de utilizarlo o cuando el aparato esté lleno.

ACCESORIOS

BOQUILLA ESTRECHA
Para usar, saque la boquilla estrecha del guardapolvo **[4]** después colóquela en la tobera para limpiar las esquinas y las áreas difíciles de alcanzar. **[5]**

CEPILLO PARA QUITAR EL POLVO*
El cepillo para quitar el polvo se almacena en el soporte de pared. Coloque el cepillo para quitar el polvo en la tobera para limpiar teclados y otras áreas delicadas. **[6]**

ASPIRACIÓN HÚMEDA
El accesorio enjugador se guarda en la base de carga. Coloque el accesorio enjugador en la tobera del depósito para facilitar la recogida de líquidos 1. No deje que el contenido supere el nivel máximo.
Importante: Mantenga siempre el aspirador en posición vertical (con el extremo de tobera hacia abajo), durante y tras la recogida de líquido, para evitar que se derrame el contenido o que entre líquido en el motor. Vacíe siempre el líquido del depósito inmediatamente después de utilizar el aparato. No aspire soluciones a base de disolventes, ni líquidos inflamables o combustibles. Tras haber aspirado líquido, **DEBE** secar bien el contenedor, el deflector y el filtro y extraer el enjugador antes de aspirar polvo seco.

DEPÓSITO DE SUCIEDAD Y FILTRO: EXTRACCIÓN y SUSTITUCIÓN
IMPORTANTE: PARA UN RESULTADO ÓPTIMO DEBE LIMPIAR EL DEFLECTOR Y EL FILTRO DESPUÉS DE UTILIZAR EL APARATO.
1. Con el aspirador en posición vertical, pulse el botón para desenganchar el depósito y saque el conjunto del depósito.**[7]**
2. Extraiga con cuidado el filtro y el deflector. Vacíe el depósito.**[8]**
3. Quite con un cepillo el polvo y la suciedad del filtro o sacuda el filtro en el interior del cubo de la basura.**[9]**
4. El contenedor, el deflector y el filtro pueden lavarse en agua templada con jabón. Asegúrese de que todos estén completamente secos antes de volver a colocarlos en el aspirador.
5. Vuelva a colocar el deflector y el filtro en el depósito e instale de nuevo el depósito en el aspirador.

* Sólo para algunos modelos

Cómo desechar las pilas cuando se haya agotado su vida útil
Debe extraer las pilas cuando vaya a deshacerse del aspirador. Debe deshacerse de las pilas usadas llevándolas a un centro de reciclaje en vez de tirarlas a la basura con el resto de los residuos domésticos.
IMPORTANTE: Descargue las pilas por completo antes de extraerlas.

Cómo extraer las pilas
Extraiga el depósito de suciedad. Extraiga los 3 tornillos y abra la unidad. Extraiga el conjunto del motor y desconecte los cables. Extraiga las pilas.
Nota: Si experimenta alguna dificultad para desmontar la unidad o necesita información más detallada sobre el tratamiento, la recuperación y el reciclaje de este producto, póngase en contacto con su Ayuntamiento o su servicio de recogida de residuos domésticos.

WEEE
Este aparato está marcado de acuerdo con la Directiva Europea 2002/96/CE sobre residuos de aparatos eléctricos y electrónicos (WEEE). Asegurándose de que este producto se elimine correctamente, usted ayudará a prevenir las posibles consecuencias perjudiciales para el medio ambiente y la salud humana que, de otro modo, podrían producirse en caso de manejo inadecuado de los residuos de este producto. El símbolo que puede verse en el producto indica que este
producto no puede tratarse como un residuo doméstico; en su lugar, debe entregarse en un punto de recogida apropiado para el reciclaje de equipos eléctricos y electrónicos. La eliminación debe llevarse a cabo según los reglamentos medioambientales locales sobre eliminación de residuos. Para información más detallada sobre el tratamiento, la recuperación y el reciclaje de este producto, póngase en contacto con su Ayuntamiento, su servicio de recogida de residuos domésticos o con el establecimiento donde compró el producto.

DECLARACIÓN DE GARANTÍA

Las condiciones de garantía para este aparato vienen definidas por nuestro representante en el país de venta. Puede obtener los detalles acerca de estas condiciones en el establecimiento donde haya comprado este aparato. Debe mostrarse la factura de compra o el recibo al hacer alguna reclamación en virtud de las condiciones de garantía.
Sujeto a cambios sin previo aviso.

Piezas de repuesto y consumibles de Hoover
Utilice siempre piezas de repuesto originales de Hoover. Puede adquirirlas en su Servicio Asistencia Técnica de Hoover o pedirlas directamente a Hoover. Cuando realice pedidos de piezas, indique siempre el número de modelo que posee.

Filtro de tela - T110 35601348
Filtro HEPA - T111 35601349
Filtro húmedo y seco - T112 35601350

NEDERLANDS

LEES DEZE INSTRUCTIES GRONDIG DOOR

De kruimelzuiger moet worden gemonteerd en mag uitsluitend worden gebruikt voor het beoogde doel, zoals beschreven in deze gebruikershandleiding. Uitsluitend geschikt voor huishoudelijk gebruik.

Denk aan uw veiligheid:
Dit toestel kan gebruikt worden door kinderen vanaf 8 jaar en ouder en personen met verminderde lichamelijke, zintuiglijke of mentale capaciteiten of een gebrek aan ervaring of kennis indien ze toezicht of onderricht gehad hebben betreffende het veilig gebruik van het toestel en het begrip van de gevaren in kwestie. Kinderen mogen niet met het toestel spelen. Reinigings- en gebruikersonderhoud mogen niet uitgevoerd worden door kinderen zonder toezicht.

DOMPEL NIET de hele kruimelzuiger onder in vloeistof, maar alleen het mondstuk van het stofreservoir.
ZUIG GEEN grote hoeveelheden vloeistof op.
ZUIG GEEN harde of scherpe voorwerpen, lucifers, smeulende as, sigarettenpeuken of soortgelijke voorwerpen op.
ZUIG GEEN producten met oplosmiddelen of (dampen van) brandbare vloeistoffen op, zoals reinigingsmiddelen, benzine, etc.
GEBRUIK het toestel NIET wanneer het niet goed lijkt te functioneren, of wanneer het snoer naar de wandhouder/lader is beschadigd.
VERVANG NiMh-batterijen NOOIT door wegwerpbatterijen.
REINIG het stofreservoir en de filter regelmatig wanneer u vaak fijn poeder opzuigt.
PLAATS de kruimelzuiger na gebruik op de wandhouder om de batterijen op te laden.
Laat de batterijen af en toe helemaal leeglopen om de levensduur ervan te maximaliseren.

KENMERKEN

1. Aan/Uit-schakelaar
2. Laadlamp
3. Ontgrendelknop stofreservoir
4. Spleetzuigmond
5. Stofreservoir
6. Mondstuk
7. Opslaghaak
8. Laad-/opbergstation
9. Stofborstel* - Alleen bij bepaalde modellen
10. Trekker

Elektrische voorschriften
Dit toestel van Hoover wordt geleverd met een dubbel geïsoleerde batterijlader die uitsluitend geschikt is voor een stopcontact van 230V (UK 240V). Zorg ervoor dat de spanningswaarde zoals vermeld op het etiket van de lader overeenkomt met de spanning op uw stopcontact.

OPBERGEN/LADEN

BENODIGD GEREEDSCHAP: SCHROEVENDRAAIER EN BOORMACHINE
LAAD-/OPBERGSTATION
De kruimelzuiger kan worden geladen en opgeborgen op een horizontaal geplaatst laadstation **[1]** of op een verticaal aan de wand gemonteerd laadstation **[2]**.
Om het toestel netjes op te bergen kunt u het overtollige snoer aan de achterkant van het laadstation opwikkelen en het benodigde stuk snoer langs de zij- of onderkant naar het stopcontact leiden.

MONTAGE AAN DE WAND
1. Houd het laadstation op de gewenste plaats tegen de wand. Markeer de middelpunten van de gaten op de wand.
2. Neem het laadstation weg en boor gaten van 4,8 mm.
3. Steek de pluggen in de wand.
4. Steek de schroeven in de gaten en schroef het laadstation vast, zodat het stevig aan de wand is bevestigd.

OPBERGEN VAN DE KRUIMELZUIGER
1. Houd de kruimelzuiger vast bij het handvat en duw hem stevig op zijn plaats op het laadstation.
2. Let erop dat het rode lampje brandt om aan te geven dat de batterij wordt geladen.
3. Andere opslagmethoden zijn : het apparaat vasthaken met behulp van de opslaghaak, of de adapter aanpassen om het toestel rechtop te plaatsen. **[3]**

LADEN
OPMERKING: Voor het opladen van de kruimelzuiger mag u uitsluitend gebruik maken van de bijgeleverde lader.
BELANGRIJK: VOORDAT U DE KRUIMELZUIGER VOOR DE EERSTE MAAL GEBRUIKT, MOET U HEM MINSTENS 24 UUR LANG OPLADEN.
Tijdens het laden moet de aan/uit-schakelaar op 'Uit' staan.
Verwijder de lader tijdens het laden niet uit het stopcontact. Het is normaal dat de lader warm aanvoelt tijdens het laden.
Als de bedrijfstijd na herhaaldelijk gebruik afneemt, laat de kruimelzuiger dan aanstaan totdat hij vanzelf stopt en laad hem vervolgens 24 uur lang op. Herhaal deze procedure elke maand voor de beste prestaties.
Belangrijk: Laad de batterijen nooit op bij temperaturen boven 37°C of onder 0°C.

UW KRUIMELZUIGER GEBRUIKEN

GEBRUIK: Neem de kruimelzuiger van het laadstation, schuif de aan-/uit schakelaar op de stand 'Aan'. Leeg de kruimelzuiger en reinig de filter na elk gebruik of wanneer het stofreservoir vol is.

HULPSTUKKEN

KIERENMONDSTUK
Om het te gebruiken, verwijder het kierenmondstuk van de stofvanger **[4]** en pas dan het kierenmondstuk op de sproeikop om hoeken en moeilijk te bereiken gebieden te reinigen. **[5]**

STOFBORSTEL*
De stofborstel wordt opgeslagen in de muurbeugel. Pas de stofborstel op de sproeikop om toetsenborden en andere tere gebieden te reinigen. **[6]**

OPZUIGEN VAN VLOEISTOF
De trekker is opgeborgen in de lader. Plaats de trekker op het mondstuk van het reservoir om vloeistof op te zuigen. Stop met zuigen zodra reservoir tot aan de maximumlijn is gevuld.
Belangrijk: Houd de kruimelzuiger altijd verticaal (mondstuk naar beneden) tijdens en na het opzuigen van vloeistof om te voorkomen dat de vloeistof wordt gemorst of de motor kan binnendringen.
Leeg het reservoir altijd onmiddellijk nadat u vloeistof heeft opgezogen. Zuig geen oplosmiddelen of brandbare vloeistoffen op. Nadat u vloeistof heeft opgezogen MOET u het reservoir, de deflector en de filter grondig drogen en de trekker verwijderen voordat u droog vuil gaat opzuigen.

STOFRESERVOIR & FILTER: VERWIJDEREN en VERVANGEN
BELANGRIJK: VOOR DE BESTE RESULTATEN REINIGT U DE FILTER NA ELK GEBRUIK
1. Druk de ontgrendelknop in en verwijder het stofreservoir. **[7]**
2. Houd het stofreservoir boven de vuilnisbak en verwijder de filter voorzichtig. **[8]**
3. Leeg het stofreservoir. Borstel stof en vuil uit de filter of schud de filter uit in de vuilnisbak. **[9]**
4. U kunt de filter in warm zeepsop reinigen, maar zorg er wel voor dat hij volledig droog is voordat u hem weer aanbrengt in de kruimelzuiger.
5. Plaats de filter weer in het stofreservoir en plaats het stofreservoir weer op het toestel.

*Alleen bij bepaalde modellen

De batterij weggooien aan het einde van de levensduur van het product
Als u de stofzuiger weggooit, dan moet u eerst de batterijen verwijderen. Gebruikte batterijen moeten worden afgeleverd bij een recyclepunt. Gooi ze niet weg met het huisafval.
BELANGRIJK: Laat de batterijen altijd helemaal ontladen alvorens ze te verwijderen.

Het verwijderen van de batterij
Verwijder het stofreservoir. Schroef de 3 schroeven los en open het apparaat. Verwijder de motoronderdelen en maak de kabels los. Verwijder de batterijen.
Opmerking: Als u problemen ondervindt bij het ontmantelen van het apparaat of als u meer informatie wilt over verwerking, hergebruik en recycling van dit product, dan kunt u contact opnemen met uw lokale overheid of uw afvalverwerkingsbedrijf.

WEEE
Dit apparaat is voorzien van een label in overeenstemming met de Europese Richtlijn 2002/96/EC betreffende het recyclen van elektrische en elektronische apparaten (Waste of Electrical and Electronic Equipment of WEEE). Door op correcte wijze dit apparaat te recyclen draagt u ertoe bij negatieve effecten op het leefmilieu en de gezondheidstoestand te beperken, die zoniet door een ongeschikte behandeling van dit apparaat zouden worden veroorzaakt.
Het label op dit apparaat wijst aan dat dit apparaat niet mag worden behandeld als huisafval. Het moet naar een overeenkomstig inzamelpunt voor het recyclen van elektrische en elektronische apparaten worden gebracht. Het recycleren moet worden uitgevoerd in overeenstemming met de locale wetgeving inzake afvalbehandeling. Voor meer diepgaande informatie betreffende de behandeling en het recyclen van dit apparaat, neem contact op met uw lokaal stadsbestuur, uw huisafval behandelingsdienst of de winkel waar u dit apparaat hebt gekocht.

GARANTIEVERKLARING

De garantievoorwaarden voor dit apparaat zijn zoals vastgelegd door onze vertegenwoordiger in het land waarin het verkocht is. Details omtrent deze voorwaarden kunnen worden verkregen van de dealer waar het apparaat werd gekocht. De rekening of het ontvangstbewijs dient voorgelegd te worden wanneer u aanspraak wilt maken op garantie.
Onder voorbehoud van wijzigingen zonder aankondiging.

Originele reserveonderdelen en toebehoren van Hoover
Gebruik uitsluitend originele reserveonderdelen van Hoover. Deze zijn verkrijgbaar bij uw lokale Hoover-vertegenwoordiger of rechtstreeks bij Hoover. Als u onderdelen bestelt, vermeld dan altijd het modelnummer.

Doekfilter - T110 35601348
HEPA Filter - T111 35601349
Nat en Droog Filter - T112 35601350

POLSKI

PROSZĘ DOKŁADNIE PRZECZYTAĆ NINIEJSZĄ INSTRUKCJĘ

Produkt musi być złożony zgodnie z niniejszą instrukcją i może być wykorzystywany jedynie do celów w niej określonych. Tylko do odkurzania pomieszczeń mieszkalnych.

Uwagi dotyczące bezpieczeństwa
Urządzenie mogą obsługiwać dzieci w wieku co najmniej 8 lat, osoby o ograniczonych zdolnościach fizycznych, sensorycznych lub mentalnych, a także osoby nieposiadające odpowiedniego doświadczenia oraz wiedzy, jedynie pod warunkiem że odbywać się będzie to pod nadzorem lub po przeszkoleniu na temat bezpiecznego użycia urządzenia oraz związanych z nim zagrożeń. Dzieci nie mogą bawić się urządzeniem. Urządzenia nie powinny czyścić ani konserwować dzieci bez nadzoru.

NIE WOLNO zanurzać całego odkurzacza w cieczach, lecz tylko końcówkę roboczą Pojemnika.
NIE WOLNO wciągać odkurzaczem większych ilości cieczy.
NIE WOLNO wciągać odkurzaczem twardych lub ostrych przedmiotów, zapałek, gorącego popiołu, niedopałków papierosów ani innych podobnych przedmiotów.
NIE WOLNO wciągać odkurzaczem produktów zawierających rozpuszczalniki ani cieczy łatwopalnych, jak np. płyny czyszczące, benzyna, itp. ani ich oparów.
NIE WOLNO używać urządzenia, jeżeli wydaje się być uszkodzone albo jeśli uszkodzony jest przewód lub ładowarka.
NIE WOLNO zamiast akumulatorów NiMh zakładać baterii, których nie można ładować.
NALEŻY często czyścić pojemnik na kurz oraz filtry, jeżeli odkurzany jest drobny proszek.
NALEŻY po użyciu urządzenia włożyć je do ładowarki ściennej w celu doładowania baterii. Od czasu do czasu należy zupełnie rozładować akumulator, aby zapewnić maksymalną żywotność.

ELEMENTY

1. Wyłącznik główny
2. Lampka ładowania
3. Przycisk zwalniający pojemnik na kurz
4. Końcówka szczelinowa
5. Pojemnik na kurz
6. Końcówka
7. Hak
8. Ładowarka ścienna
9. Szczotka do kurzu* - *Dostępność jedynie w niektórych modelach.
10. Końcówka do zbierania płynów

Wymagania elektryczne:
Niniejsze urządzenie marki Hoover posiada podwójnie izolowaną ładowarkę akumulatorów, dostosowaną tylko do gniazdek typu 230 V (w Wielkiej Brytanii 240 V). Sprawdź, czy parametry prądu podane na tabliczce znamionowej ładowarki odpowiadają charakterystyce dostępnej sieci.

PRZECHOWYWANIE / ŁADOWANIE

POTRZEBNE NARZĘDZIA: ŚRUBOKRĘT I WIERTARKA
ŁADOWARKA ŚCIENNA
Urządzenie zaprojektowane jest tak, że może być umieszczone w ładowarce leżącej płasko (Rysunek) lub zamontowanej pionowo (Rysunek). Dla lepszej estetyki zwiń nadmiar przewodu zasilającego z tyłu ładowarki i wyprowadź go jednym z otworów znajdujących się z boków i z dołu obudowy ładowarki.
MONTAŻ NAŚCIENNY
1. Przyłóż ładowarkę do powierzchni gdzie ma być zamontowana. Zaznacz środki otworów.
2. Odłóż ładowarkę i wywierć przy pomocy wiertarki otwory o średnicy 4,8 mm.
3. Wsuń do otworów kołki rozporowe.
4. Ponownie przyłóż ładowarkę do ściany, włóż wkręty, dokręć je i sprawdź, czy ładowarka jest solidnie przymocowana do ściany.

PRZECHOWYWANIE URZĄDZENIA
1. Przytrzymaj urządzenie za uchwyt i ruchem w dół wsuń je do ładowarki
2. Sprawdź, czy zapaliła się czerwona dioda informująca, że trwa ładowanie.

ŁADOWANIE
UWAGA: Do ładowania urządzenia używaj wyłącznie ładowarki dostarczonej wraz z urządzeniem.
WAŻNE: PRZED PIERWSZYM UŻYCIEM ODKURZACZA ŁADUJ GO PRZEZ PRZYNAJMNIEJ 24 GODZINY.
Podczas ładowania wyłącznik główny musi być ustawiony w pozycji OFF (wyłączony).
Ładowarka musi być cały czas podłączona do gniazdka zasilania.
Podczas ładowania ładowarka może się rozgrzewać. Jeżeli po kolejnych użyciach czas działania odkurzacza ulega skróceniu, włącz go i poczekaj do całkowitego rozładowania akumulatora, a następnie ładuj go przez 24 godziny. Aby uzyskać najlepsze rezultaty powtarzaj tę czynność raz w miesiącu.
WAŻNE: Nigdy nie wolno ładować baterii w temperaturze powyżej 37°C lub poniżej 0°C.

JAK UŻYWAĆ ODKURZACZA

STOSOWANIE: Wyjmij odkurzacz z ładowarki, ustaw wyłącznik główny w położenie ON (włączony). Opróżnij zbiornik na kurz oraz filtr po każdym użyciu odkurzacza lub, gdy zbiornik na kurz zapełni się.

WYPOSAŻENIE DODATKOWE

SSAWKA SZCZELINOWA
Ssawka szczelinowa służy do odkurzania narożników i obszarów trudnodostępnych. Jest przechowywana na zbiorniku kurzu. Aby skorzystać ze ssawki szczelinowej, zdjąć ją ze zbiornika kurzu **[4]**, a następnie założyć ją na końcówkę, aby odkurzyć narożniki i obszary trudnodostępne. **[5]**

SZCZOTKA DO KURZU*
Szczotka do odkurzania jest przechowywana na wsporniku ściennym. Zamocować szczotkę do odkurzania na końcówce, aby odkurzyć klawiaturę i inne delikatne miejsca. **[6]**

ZBIERANIE PŁYNÓW
Końcówkę gumową do szyb przechowuje się w podstawie ładowarki. Załóż Końcówkę gumową do szyb na dyszę Pojemnika, aby ułatwić zbieranie cieczy. Do dopuszczaj do przekraczania poziomu maksymalnego.
Ważne: Podczas zbierania płynów i potem należy zawsze utrzymywać urządzenie w położeniu pionowym (z końcówką skierowaną ku dołowi), aby uniknąć przeciekania cieczy lub przedostania się cieczy do silnika. Zawsze należy opróżniać Pojemnik natychmiast po użyciu. Nie wolno wciągać urządzeniem żadnych roztworów na bazie rozpuszczalników ani cieczy łatwopalnych. Po zebraniu cieczy a przed rozpoczęciem odkurzania suchych pyłów **BEZWZGLĘDNIE** należy dokładnie wysuszyć Pojemnik, Odchylacz i Filtr i usunąć końcówkę gumową do szyb.

POJEMNIK NA KURZ ORAZ FILTR: DEMONTAŻ i ZAKŁADANIE
WAŻNE: ABY UZYSKAĆ NAJLEPSZE REZULTATY, NALEŻY OCZYŚCIĆ POJEMNIK I FILTR PO KAŻDYM UŻYCIU.
1. Trzymając urządzenie w położeniu pionowym należy nacisnąć przycisk zwalniający i wyjmij zespół Pojemnika.**[7]**
2. Ostrożnie zdjąć filtr i odchylacz. Opróżnić Pojemnik. [8]
3. Zmieść kurz i zanieczyszczenia z filtra lub wytrzepać filtr do kosza na śmieci. **[9]**
4. Pojemnik, Odchylacz i Filtr można myć w ciepłej wodzie z mydłem. Przed ponownym założeniem tych części do odkurzacza należy sprawdzić, czy są one zupełnie wysuszone.
5. Założyć Odchylacz i Filtr do Pojemnika i założyć ponownie Pojemnik do odkurzacza.

* Tylko niektóre modele

Utylizacja akumulatorów po ich zużyciu
W przypadku planowanej utylizacji odkurzacza należy z niego usunąć akumulatory. Zużyte akumulatory należy oddać do zakładu recyklingu; nie wyrzucać ich łącznie z odpadami z gospodarstwa domowego.
WAŻNE: Przed utylizacją akumulatory należy całkowicie rozładować.

Demontaż akumulatorów
Zdemontuj pojemnik na kurz. Odkręć 3 śrub i otwórz odkurzacz. Wyjmij zespół silnika i odłącz przewody. Usuń akumulatory.
Uwaga: W razie napotkania trudności podczas demontażu odkurzacza lub aby uzyskać bardziej szczegółowe informacje na temat sposobu utylizacji, złomowania i recyklingu tego produktu, należy skontaktować się z lokalnym urzędem miejskim lub komunalnym zakładem utylizacji odpadów.

Ochrona środowiska
Niniejsze urządzenie posiada oznaczenia zgodnie z Dyrektywą Europejską 2002/96/WE w sprawie zużytego sprzętu elektrycznego i elektronicznego (WEEE). Zapewniające prawidłowe złomowanie niniejszego urządzenia, przyczyniają się Państwo do ograniczenia ryzyka wystąpienia negatywnego wpływu produktu na środowisko i zdrowie ludzi, które mogłoby zaistnieć w przypadku niewłaściwej utylizacji urządzenia.
Symbol umieszczony na produkcie lub na dołączonych do niego dokumentach oznacza, że niniejszy produkt nie jest klasyfikowany jako odpad z gospodarstwa domowego. Urządzenie należy oddać w odpowiednim punkcie utylizacji w celu recyklingu komponentów elektrycznych i elektronicznych. Urządzenie należy złomować zgodnie z lokalnymi przepisami w sprawie utylizacji odpadów. Dodatkowe informacje na temat sposobu utylizacji, złomowania i recyklingu urządzenia można uzyskać w lokalnym urzędzie miejskim, w komunalnym zakładzie utylizacji odpadów lub w sklepie, w którym produkt został zakupiony.

GWARANCJA

Warunki gwarancji na niniejsze urządzenie są określone przez naszego przedstawiciela w kraju, w którym urządzenie jest sprzedawane.
Szczegółowe informacje na temat warunków gwarancji można uzyskać w punkcie, w którym urządzenie zostało nabyte. Przy zgłaszaniu wszelkich roszczeń w ramach gwarancji należy przedstawić dowód sprzedaży lub pokwitowanie.
Zastrzegamy sobie możliwość wprowadzania zmian bez wcześniejszego powiadomienia.

Części zapasowe i materiały eksploatacyjne firmy Hoover
Należy zawsze wymieniać części na oryginalne części zapasowe firmy Hoover. Można je nabyć u lokalnego przedstawiciela firmy Hoover lub bezpośrednio w firmie Hoover. Przy zamawianiu części zawsze należy podać numer danego modelu.

Filtr tkaninowy -T110 35601348
Filtr HEPA - T111 35601349
Filtr mokry i suchy - T112 35601350

РУССКИЙ

ВНИМАТЕЛЬНО ИЗУЧИТЕ ДАННУЮ ИНСТРУКЦИЮ
Этот электроприбор должен быть собран и использоватьсятолько по его прямому назначению, как описано в данной инструкции. Используйте пылесос только для уборки жилых помещений.

Меры безопасности
Дети старше восьми лет, а также лица со сниженным физическим, сенсорным или умственным развитием или отсутствием опыта или знаний об устройстве могут использовать устройство под присмотром или если они должным образом проинструктированы о безопасном использовании устройства и понимают риски, которые может повлечь собой его использование. С устройством не должны играть дети. Дети не находящиеся под присмотром, не могут чистить и осуществлять уход за устройством.

НЕ допускайте попадания в пылесос жидкости, твердых или острых предметов, спичек, горячего пепла, окурков и т. п.
НЕ всасывайте растворители и горючие жидкости, такие как жидкие чистящие средства, бензин и т. п. или их пары.
НЕ пользуйтесь пылесосом при наличии признаков повреждения пылесоса, сетевого шнура или блока зарядногоустройства.
НЕ используйте вместо NiMh аккумуляторной тбатареи элементы питания разового использования.
Регулярно ОЧИЩАЙТЕ контейнер и узел фильтра, когда используете пылесос для всасывания мелкодисперсного порошка.
После использования ВЕРНИТЕ пылесос на блок зарядного устройства для зарядки батареи.
Для обеспечения продолжительного срока службы аккумуляторной батареи периодически полностью разряжайте батарею.

ОСНОВНЫЕ ЭЛЕМЕНТЫ

1. Выключатель
2. Световой индикатор зарядки
3. Кнопка отсоединения контейнера
4. Щелевая насадка
5. Контейнер
6. Насадки
7. Крюк для хранения
8. Блок зарядного устройства и хранения
9. Щетка для удаления пыли* - только для некоторых моделей
10. Насадка для влажной уборки

Требования к питающей электросети:
Данный электроприбор производства компании Hoover поставляется в комплекте с зарядным устройством с двойной изоляцией. Устройство подключается только к розетке электросети напряжением 230 В (240 В для Великобритании). Проверьте, что напряжение, указанное в паспортной табличке, закрепленной на зарядном устройстве, соответствует напряжению электросети в вашем доме

ХРАНЕНИЕ/ЗАРЯДКА

НЕОБХОДИМЫЕ ИНСТРУМЕНТЫ: ОТВЕРТКА И ДРЕЛЬ
БЛОК ЗАРЯДНОГО УСТРОЙСТВА И ХРАНЕНИЯ
Пылесос должен устанавливаться в блок зарядного устройства и хранения на плоской поверхности **[1]** или должен храниться в вертикальном положении **[2]**.
Для правильного хранения оберните излишне длинный шнур вокруг задней части блока зарядного устройства и выведите его либо сбоку, либо снизу.
УСТАНОВКА НА СТЕНЕ
1. Установите блок зарядного устройства и хранения рядом с поверхностью стены. Отметьте центры отверстий.
2. Отодвиньте блок и просверлите отверстия диаметром 4,8мм.
3. Установите в высверленные отверстия дюбели.
4. Пододвиньте блок к стене, вставьте шурупы, заверните их и проверьте, что блок надежно закреплен на стене.

ХРАНЕНИЕ ПЫЛЕСОСА
1. Возьмите пылесос за ручку и вставьте его плотно в блок зарядного устройства и хранения.
2. Проверьте, что горит красный световой индикатор зарядки.

ЗАРЯДКА
ПРИМЕЧАНИЕ: Для зарядки аккумуляторной батареи используйте только зарядное устройство, поставляемое в комплекте с пылесосом.
ВАЖНАЯ ИНФОРМАЦИЯ: ПЕРЕД ПЕРВЫМ ИСПОЛЬЗОВАНИЕМ ПЫЛЕСОСА ПРОИЗВЕДИТЕ ЗАРЯДКУ АККУМУЛЯТОРНОЙ БАТАРЕИ ПЫЛЕСОСА В ТЕЧЕНИЕ ПО МЕНЬШЕЙ МЕРЕ 24 ЧАСОВ.
Во время зарядки батареи выключатель питания пылесоса должен находиться в положении ВЫКЛ.
Зарядное устройство должно быть постоянно подключено к сетевой розетке. Нагревание зарядного устройства во время заряжания не является признаком неисправности.
Если с течением времени продолжительность работы пылесоса после зарядки уменьшается, оставьте пылесос работать до его остановки, а затем выполните зарядку батареи в течение 24 часов. Выполняйте эту процедуру один раз в месяц.
ВАЖНАЯ ИНФОРМАЦИЯ: Запрещается заряжать батарею при температуре окружающей среды выше 37 °С и ниже 0 °С.

ЭКСПЛУАТАЦИЯ

Снимите пылесос с блока зарядного устройства и хранения и передвиньте выключатель в положение ВКЛ. Опорожняйте и очищайте контейнер и фильтр после каждого использования, или когда контейнер будет заполнен до максимального уровня.

НАСАДКИ

Щелевая насадка,
Щелевая насадка используется для чистки углов и труднодоступных мест и хранится установленная на пылесборник. Чтобы ее использовать, снимите щелевую насадку с пылесборника **[4]**, а затем установите щелевую насадку на трубку, чтобы пропылесосить углы и труднодоступные места. **[5]**

Щетка для удаления пыли*
Кисточка для удаления пыли хранится в стенном кронштейне. Установите кисточку для удаления пыли на трубку, чтобы пропылесосить клавиатуру и другие чувствительные места. **[6]**

УДАЛЕНИЕ ЖИДКОСТЕЙ
Насадка для удаления жидкостей хранится в основании зарядного устройства. Установите насадку для удаления жидкостей в сопло контейнера. Не заполняйте контейнер выше линии максимального уровня.
Важная информация: Во время и после удаления жидкости пылесос должен всегда находиться в вертикальном положении (форсунка вниз) для того, чтобы предотвратить попадание мусора и жидкости в электродвигатель. Сразу же после удаления жидкости опорожните контейнер. Запрещается удалять растворители, горючие и взрывоопасные жидкости. После удаления жидкости, перед удалением сухой пыли, необходимо снять насадку для удаления жидкостей и тщательно высушить контейнер, отражатель и фильтр.

КОНТЕЙНЕР ДЛЯ СБОРА ПЫЛИ И ФИЛЬТР: СНЯТИЕ И ЗАМЕНА
ВАЖНАЯ ИНФОРМАЦИЯ: ДЛЯ ДОСТИЖЕНИЯ НАИЛУЧШИХ РЕЗУЛЬТАТОВ ОЧИЩАЙТЕ ФИЛЬТР ПОСЛЕ КАЖДОГО ИСПОЛЬЗОВАНИЯ.
1. Удерживая пылесос в вертикальном положении, нажмите кнопку отсоединения контейнера и снимите узел контейнера. **[7]**
2. Осторожно снимите фильтр и отражатель. Опорожните контейнер.**[8]**
3. Удалите пыль и грязь с фильтра с помощью щетки или вытрясите фильтр в мусорное ведро.**[9]**
4. Фильтр можно вымыть в теплой мыльной воде. Перед установкой фильтра в пылесос полностью просушите их. Контейнер, отражатель и фильтр можно вымыть в теплой мыльной воде. Перед установкой фильтра в пылесос полностью просушите их.
6. Установите отражатель и фильтр в контейнер, а затем установите контейнер на пылесос.

* Только для некоторых моделей

Утилизация аккумуляторной батареи по окончании срока службы изделия

Если пылесос подлежит утилизации, из него необходимо удалить аккумуляторную батарею. Использованную аккумуляторную батарею следует сдать на станцию по переработке, а не выбрасывать в контейнер для бытовых отходов.
ВНИМАНИЕ: Прежде чем извлечь аккумуляторную батарею, полностью разрядите ее.

Извлечение аккумуляторной батареи
Снимите пылесборник. Отверните 3 винтов и откройте устройство. Демонтируйте узел электродвигателя и отсоедините провода. Извлеките аккумуляторные батареи.
Примечание: Если у вас возникнут проблемы при разборке устройства, или вам потребуется более подробная информация относительно утилизации и переработке данного изделия, обращайтесь в местный офис службы утилизации бытовых отходов.

ГАРАНТИЯ

Условия гарантии для данного бытового электрического прибора определяются нашим представителем в стране, где этот электроприбор продан. Более подробную информацию об этих условиях вы можете получить у дилера, продавшего электроприбор. При предъявлении претензий по условиям данных гарантийных обязательств, должен быть представлен чек или квитанция на проданный товар.
Изменения могут быть внесены без уведомления.

ОРИГИНАЛЬНЫЕ ЗАПАСНЫЕ ЧАСТИ И РАСХОДНЫЕ МАТЕРИАЛЫ HOOVER
Всегда заменяйте детали оригинальными запасными деталями Hoover. Их можно приобрести у местного дилера Hoover или непосредственно в компании Hoover. При заказе деталей всегда указывайте номер Вашей модели.

Тканевый фильтр -T110 35601348
НЕРА-фильтр - T111 35601349
Влажный и сухой фильтр - T112 35601350

GENERATION FUTURE

jive

WET & DRY

ENGLISH	GB
FRANÇAIS	FR
ITALIANO	IT
DEUTSCH	DE
PORTUGUÊS	PT
ESPAÑOL	ES
NEDERLANDS	NL
POLSKI	PL
РУССКИЙ	RU
ΕΛΛΗΝΙΚΑ	GR
SLOVENSKI	SI
DANSK	DK
SUOMI	FI
SVENSKA	SE
ČESKY	CZ
HRVATSKI	HR
TÜRKÇE	TR

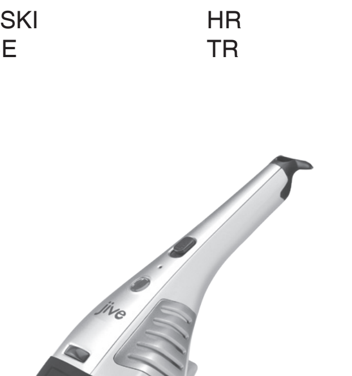

USER INSTRUCTIONS

© 2012 48006418

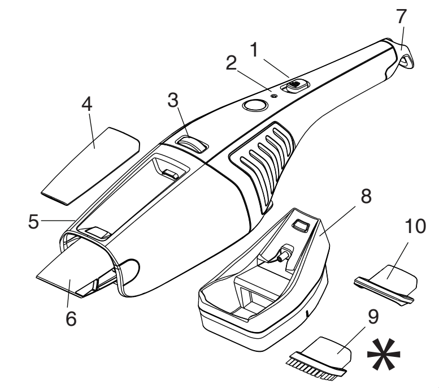

1

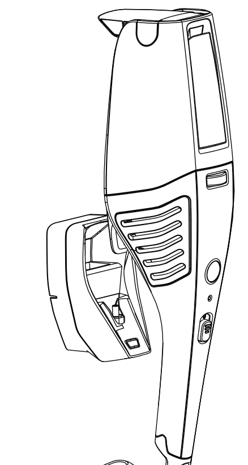

2

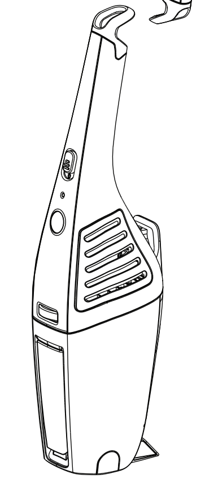

3

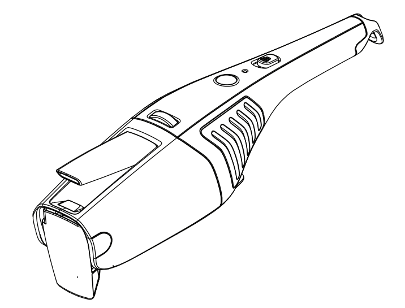

4

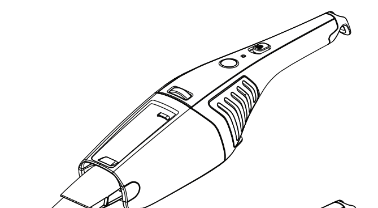

5

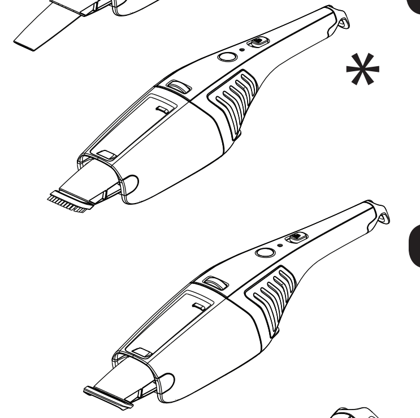

6

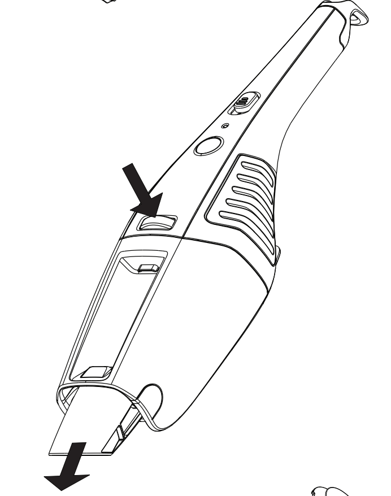

7

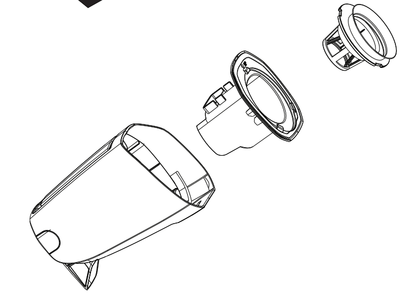

8

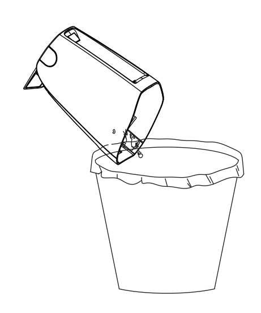

9

ΕΛΛΗΝΝΙΚΑ

ΔΙΑΒΑΣΤΕ ΤΙΣ ΟΔΗΓΙΕΣ ΜΕ ΠΡΟΣΟΧΗ

Αυτό το προϊόν πρέπει να συναρμολογείται και να χρησιμοποιείται αποκλειστικά και μόνο για τη χρήση για την οποία προορίζεται, όπως αυτή περιγράφεται σε αυτές τις οδηγίες. Χρησιμοποιείτε το μόνο για οικιακό καθαρισμό.

Υπενθυμίσεις για την ασφάλεια.
Η συσκευή μπορεί να χρησιμοποιηθεί από παιδιά ηλικίας άνω των 8 ετών και άτομαμειωμένης πνευματικής αντίληψης ή φυσικών ικανοτήτων ή με έλλειψη εμπειρίας και γνώσεων αν υπάρχει επίβλεψη ή έχουν δοθεί οδηγίες όσον αφορά στη χρήση της συσκευής με ασφαλή τρόπο και αντιλαμβάνονται τους κινδύνους που ενέχονται. Δεν επιτρέπεται στα παιδιά να παίζουν με τη συσκευή. Η συσκευή δεν πρέπει να καθαρίζεται ή να συντηρείται από παιδιά χωρίς επίβλεψη.
ΜΗΝ βυθίζετε ολόκληρο το σκουπάκι σε υγρά, παρά μόνο το άκρο του ακροφυσίου.
ΜΗΝ περισυλλέγετε μεγάλες ποσότητες υγρών.
ΜΗΝ περισυλλέγετε σκληρά ή αιχμηρά αντικείμενα, σπίρτα, ζεστή στάχτη, αποτσίγαρα ή άλλα παρόμοια αντικείμενα.
ΜΗΝ περισυλλέγετε προϊόντα που περιέχουν διαλυτικά μέσα ή εύφλεκτα υγρά όπως, υγρά καθαρισμού, πετρέλαιο κ.λπ. ή τους ατμούς τους.
ΜΗΝ χρησιμοποιείτε τη συσκευή εάν είναι ελαττωματική ή το καλώδιο του επιτοίχιου στηρίγματος ή ο φορτιστής παρουσιάζει βλάβη.
ΜΗΝ αντικαθιστάτε τις μπαταρίες NiHM με μπαταρίες χωρίς δυνατότητα επαναφόρτισης.
Καθαρίζετε τακτικά το δοχείο και τη διάταξη φίλτρου όταν περισυλλέγετε λεπτή σκόνη.
Τοποθετήστε τη συσκευή ξανά στο επιτοίχιο στήριγμα μετά τη χρήση για να επαναφορτιστούν οι μπαταρίες. Κατά διαστήματα φροντίζετε να αποφορτίζετε πλήρως τις μπαταρίες για να διατηρήσουν τη μέγιστη διάρκεια ζωής τους.

ΧΑΡΑΚΤΗΡΙΣΤΙΚΑ

1. Κουμπί λειτουργίας (On/Off)
2. Φωτάκι ένδειξης φόρτισης
3. Κουμπί απελευθέρωσης δοχείου σκόνης
4. Εργαλείο με λεπτό άκρο
5. Δοχείο σκόνης
6. Ακροφύσιο
7. Άγκιστρο Αποθήκευσης
8. Βάση φόρτισης/αποθήκευσης
9. Βούρτσα ξεσκονίσματος* - *Διαθέσιμο μόνο σε συγκεκριμένα μοντέλα
10. Εξάρτημα δαπέδου

Απαιτήσεις ηλεκτρικών συστημάτων.
Αυτή η συσκευή Hoover παρέχεται μαζί με ένα διπλά μονωμένο φορτιστή μπαταρίας κατάλληλο για εισαγωγή σε πρίζα 230 V (UK 240 V). Βεβαιωθείτε ότι τα στοιχεία αξιολόγησης στην ετικέτα του φορτιστή ταιριάζουν με την τάση τροφοδοσίας.

ΑΠΟΘΗΚΕΥΣΗ/ΦΟΡΤΙΣΗ

ΑΠΑΡΑΙΤΗΤΑ ΕΡΓΑΛΕΙΑ: ΚΑΤΣΑΒΙΔΙ ΚΑΙ ΤΡΥΠΑΝΙ ΒΑΣΗ ΦΟΡΤΙΣΗΣ/ΑΠΟΘΗΚΕΥΣΗΣ
Η συσκευή είναι ειδικά σχεδιασμένη ώστε να στηρίζεται στη βάση φόρτισης σε επίπεδη επιφάνεια **[1]** ή σε κάθετη θέση **[2]**
Τυλίξτε το καλώδιο που περισσεύει στην πίσω πλευρά της βάσης φόρτισης και βγάλτε το από το πλάι ή την κάτω πλευρά.
ΓΙΑ ΕΠΙΤΟΙΧΙΑ ΤΟΠΟΘΕΤΗΣΗ
1. Τοποθετήστε τη βάση φόρτισης στη σχετική επιφάνεια. Σημειώστε το κέντρο των τρυπών.
2. Μετακινήστε τη βάση και ανοίξτε με το τρυπάνι τρύπες των 4,8 χιλ.
3. Τοποθετήστε τις επιτοίχιες πρίζες.
4. Προσαρμόστε τη θέση της βάσης και εισαγάγετε τις βίδες, σφίξτε τις και βεβαιωθείτε ότι η βάση είναι καλά στερεωμένη στο τοίχο.

ΑΠΟΘΗΚΕΥΣΗ ΜΟΝΑΔΑΣ
1. Κρατήστε τη μονάδα από τη λαβή και πιέστε σταθερά προς τα κάτω τη βάση φόρτισης.
2. Βεβαιωθείτε ότι το κόκκινο φωτάκι ανάβει υποδεικνύοντας την κατάσταση φόρτισης.
3. Άλλες μέθοδοι αποθήκευσης είναι η ανάρτηση της μονάδας στο άγκιστρο αποθήκευσης ή η ρύθμιση του βοηθητικού εξαρτήματος προσαρμογής έτσι ώστε η μονάδα να μπορεί να στηριχθεί σε όρθια θέση. **[3]**

ΦΟΡΤΙΣΗ
ΣΗΜΕΙΩΣΗ: Για τη φόρτιση της μπαταρίας, χρησιμοποιείτε μόνο τον φορτιστή που παρέχεται μαζί με το σκουπάκι.
ΣΗΜΑΝΤΙΚΟ: ΠΡΟΤΟΥ ΧΡΗΣΙΜΟΠΟΙΗΣΕΤΕ ΓΙΑ ΠΡΩΤΗ ΦΟΡΑ ΤΟ ΣΚΟΥΠΑΚΙ, ΦΟΡΤΙΣΤΕ ΤΟ ΤΟΥΛΑΧΙΣΤΟΝ ΓΙΑ 24 ΩΡΕΣ.
Όταν φορτίζετε το σκουπάκι, ο διακόπτης λειτουργίας πρέπει να βρίσκεται στη θέση Off.
Διατηρείτε πάντα το φορτιστή συνδεδεμένο στην πρίζα. Κατά τη φόρτιση, η αύξηση της θερμοκρασίας του φορτιστή είναι φυσιολογική.
Εάν η διάρκεια λειτουργίας μειωθεί μετά από επαναλαμβανόμενη χρήση, αφήστε το σκουπάκι να λειτουργήσει μέχρι να σταματήσει εντελώς και, στη συνέχεια, επαναφορτίστε το για 24 ώρες. Για βέλτιστα αποτελέσματα επαναλάβετε αυτή τη διαδικασία μια φορά το μήνα.
Σημαντικό: Μην φορτίζετε ποτέ τις μπαταρίες σε περιβάλλον με θερμοκρασία άνω των 37°C ή κάτω των 0°C.

ΠΩΣ ΝΑ ΤΟ ΧΡΗΣΙΜΟΠΟΙΗΣΕΤΕ

ΧΡΗΣΗ: Αφαιρέστε το σκουπάκι από τη βάση στήριξης, επιλέξτε τη θέση ON με το διακόπτη λειτουργίας. Αδειάστε και καθαρίστε τη μονάδα και το φίλτρο μετά από κάθε χρήση ή όταν η μονάδα γεμίσει.

ΕΞΑΡΤΗΜΑΤΑ

Εργαλείο με λεπτό άκρο
Για να το χρησιμοποιήσετε, απομακρύνετε το ειδικό εξάρτημα από το κύπελλο σκόνης **[4]**, και στη συνέχεια τοποθετήστε το στο ακροφύσιο για να καθαρίσετε τις γωνίες και περιοχές με δυσκολία στην πρόσβαση. **[5]**

Βούρτσα ξεσκονίσματος*
Η ειδική βούρτσα ξεσκονίσματος απο θηκεύεταιστη βάση τοίχου. Τοποθετήστε την στο ακροφύσιο για να καθαρίσετε πληκτρολόγιο κι άλλες ευαίσθητες περιοχές. **[6]**

ΠΕΡΙΣΣΥΛΟΓΗ ΥΓΡΩΝ
Το εξάρτημα δαπέδου είναι αποθηκευμένο στη βάση φόρτισης. Τοποθετήστε το εξάρτημα δαπέδου στο ακροφύσιο του δοχείου για να μαζέψετε υγρά. Μην το γεμίζετε πάνω από την ένδειξη ανώτατης στάθμης.
Σημαντικό: Κρατάτε πάντα το σκουπάκι σε κάθετη θέση (με το άκρο προς τα κάτω) κατά τη διάρκεια και πριν από την περισυλλογή υγρών για να αποφύγετε το πιτσίλισμα και την εισαγωγή των υγρών στο μοτέρ. Μετά από κάθε χρήση, αδειάζετε πάντα το υγρό από το δοχείο. Μην περισυλλέγετε διαλύματα που περιέχουν διαλυτικά μέσα, εύφλεκτα ή καύσιμα υγρά. Αφού περισυλλέξετε υγρά, ΠΡΕΠΕΙ να αφήσετε το δοχείο, το κάλυμμα φίλτρου και το φίλτρο να στεγνώσουν καλά και να αφαιρέσετε το εξάρτημα δαπέδου πριν περισυλλέξετε ξηρή σκόνη.

ΔΟΧΕΙΟ ΣΚΟΝΗΣ ΚΑΙ ΦΙΛΤΡΟ: ΑΦΑΙΡΕΣΗ και ΑΝΤΙΚΑΤΑΣΤΑΣΗ
ΣΗΜΑΝΤΙΚΟ: ΣΗΜΑΝΤΙΚΟ:ΓΙΑ ΒΕΛΤΙΣΤΑ ΑΠΟΤΕΛΕΣΜΑΤΑ ΚΑΘΑΡΙΖΕΤΕ ΤΟ ΚΑΛΥΜΑ ΦΙΛΤΡΟΥ ΚΑΙ ΤΟ ΦΙΛΤΡΟ ΜΕΤΑ ΑΠΟ ΚΑΘΕ ΧΡΗΣΗ
1. Κρατώντας το σκουπάκι σε κάθετη θέση, πιέστε το κουμπί απασφάλισης και αφαιρέστε τη διάταξη δοχείου.
2. Αφαιρέστε προσεκτικά και φίλτρο και το κάλυμά του. Αδειάστε το δοχείο.
3. Αφαιρέστε τη σκόνη και τη βρομιά από το κλασικό φίλτρο χρησιμοποιώντας μια βούρτσα ή ανακινώντας το φίλτρο μέσα στον κάδο απορριμμάτων.
4. Μπορείτε να πλύνετε το δοχείο, το κάλυμα και το φίλτρο με ζεστή σαπουνάδα, ενώ προτού τα τοποθετήσετε στο σκουπάκι σας βεβαιωθείτε ότι είναι εντελώς στεγνά.
5. Επανατοποθετήστε το καπάκι και το φίλτρο στο δοχείο και προσαρμόστε ξανά το δοχείο στο σκουπάκι.

Απόρριψη μπαταριών που έχει ολοκληρωθεί η διάρκεια ζωής τους
Εάν σκοπεύετε να απορρίψετε τη σκούπα, πρέπει να αφαιρέσετε τις μπαταρίες. Οι κενές μπαταρίες πρέπει να απορρίπτονται σε εγκαταστάσεις ανακύκλωσης και όχι στα οικιακά απορρίμματα.
ΣΗΜΑΝΤΙΚΟ: Πάντα να αποφορτίζετε πλήρως τις μπαταρίες, προτού τις αφαιρέσετε.

Αφαίρεση μπαταριών
Αφαιρέστε το δοχείο σκόνης. Ξεβιδώστε τις 3 βίδες και ανοίξτε τη μονάδα. Αφαιρέστε τη διάταξη του μοτέρ και αποσυνδέστε τα καλώδια. Αφαιρέστε τις μπαταρίες.
Σημείωση: Εάν αντιμετωπίσετε οποιεσδήποτε δυσκολίες κατά την αποσυναρμολόγηση της μονάδας ή για περισσότερες πληροφορίες σχετικά με τη διαχείριση, την ανάκτηση και την ανακύκλωση αυτού του προϊόντος, επικοινωνήστε με τη δημοτική υπηρεσία της περιοχής σας ή την υπηρεσία απόρριψης οικιακών απορριμμάτων.

WEEE
Αυτή η συσκευή φέρει τη σήμανση που επιβάλλει η Ευρωπαϊκή Οδηγία 2002/96/ΕΚ, περί Αποβλήτων Ηλεκτρικού και Ηλεκτρονικού Εξοπλισμού (ΑΗΗΕ). Η σωστή απόρριψη του προϊόντος θα αποτρέψει τις πιθανές αρνητικές επιπτώσεις στο περιβάλλον και την ανθρώπινη υγεία, οι οποίες πιθανόν να προκύψουν από την ακατάλληλη διαχείριση του προϊόντος.
Η σήμανση του προϊόντος επισημαίνει ότι το συγκεκριμένο προϊόν δεν πρέπει να απορρίπτεται μαζί με τα οικιακά απορρίμματα. Αντιθέτως, θα πρέπει να παραδίδεται στο εκάστοτε σημείο συλλογής ηλεκτρικού και ηλεκτρονικού εξοπλισμού για ανακύκλωση. Η απόρριψη του προϊόντος θα πρέπει να γίνει σύμφωνα με τους εθνικούς περιβαλλοντικούς κανονισμούς που ισχύουν για την απόρριψη αποβλήτων. Για περισσότερες πληροφορίες σχετικά με τη διαχείριση, την ανάκτηση και την ανακύκλωση αυτού του προϊόντος, επικοινωνήστε με τη δημοτική υπηρεσία της περιοχής σας, την υπηρεσία απόρριψης οικιακών απορριμμάτων ή το κατάστημα από το οποίο αγοράσατε το προϊόν.

ΔΗΛΩΣΗ ΕΓΓΥΗΣΗΣ

Οι όροι εγγύησης για την παρούσα συσκευή είναι εκείνοι που ορίζονται από την αντιπροσωπία της χώρας στην οποία πωλείται. Μπορείτε να ενημερωθείτε για τις λεπτομέρειες που αφορούν αυτούς τους όρους από την αντιπροσωπία από την οποία αγοράσατε τη συσκευή. Για οποιαδήποτε αξίωση που αφορά στους όρους της παρούσας απόδειξης απαιτείται η προσκόμιση του τιμολογίου ή της απόδειξης αγοράς.
Υπόκειται σε τροποποιήσεις χωρίς προειδοποίηση.

Ανταλλακτικά και Αναλώσιμα της Hoover
Χρησιμοποιείτε πάντοτε γνήσια ανταλλακτικά της Hoover όταν αντικαθιστάτε κάποιο εξάρτημα. Μπορείτε να τα προμηθευτείτε από τον τοπικό αντιπρόσωπο της Hoover ή απευθείας από την Hoover. Κατά την παραγγελία εξαρτημάτων αναφέρετε πάντα τον αριθμό μοντέλου.
Φίλτρο υφάσματος -T110 35601348
Φίλτρο HEPA - T111 35601349
Υγρό και Ξηρό φίλτρο - T112 35601350

SLOVENSKI

PROSIMO VAS, DA POZORNO PREBERETE NAVODILA

Ta izdelek je treba sestaviti in uporabljati le v namen, za katerega je narejen, kot je opisano v teh navodilih. Izdelek uporabljajte le za čiščenje stanovanja.

Varnostna opozorila.
Ta aparat lahko uporabljajo otroci, starejši od 8 let, ter osebe z zmanjšanimi telesnimi, zaznavnimi in mentalnimi sposobnostmi ali osebe s pomanjkljivimi izkušnjami in znanjem, če so pod nadzorom ali so bile ustrezno podučene o varni uporabi aparata ter se zavedajo nevarnosti, ki so povezane z njegovo uporabo. Otroci se ne smejo igrati z aparatom. Prav tako ne smejo čistiti ali vzdrževati naprave brez nadzora.

Celotnega sesalnika NE SMETE potapljati v tekočine, potapljate lahko le šobo in posodo za prah
NE sesajte večjih količin tekočine.
S sesalnikom NE sesajte trdih ali ostrih predmetov, vžigalic, vročega pepela, cigaretnih ogorkov ali drugih podobnih predmetov.
S sesalnikom NE sesajte izdelkov, ki vsebujejo topila ali vnetljive tekočine, kot so čistilne tekočine, bencin itd., ali njihove hlape.
Naprave NE uporabljajte, če imate občutek, da ni brezhibna, ali pa sta poškodovana električna vrvica ali polnilnik.
Paketa z NiMh baterijami v sesalniku NE SMETE zamenjati z baterijami, ki se jih ne da polniti.
Ko sesate droben prah, MORATE pogosto očistiti posodo za prah in filtrirno enoto.
Napravo MORATE po uporabi vrniti na stenski nosilec, da se lahko baterije ponovno napolnijo. Občasno povsem izpraznite baterije, ker na ta način dosežete najdaljšo možno življenjsko dobo baterij.

OPIS

1. Vklop/izklop
2. Lučka, ki signalizira polnjenje
3. Gumb za odpiranje posode za prah
4. Šoba za špranje
5. Posoda za prah
6. Nastavek
7. Kljuka za shranjevanje
8. Ohišje za polnjenje/shranjevanje
9. Krtača za prah* - Le določeni modeli
10. Nastavek za sesanje tekočin

Električne zahteve
Napravi Hoover je priložen dvojno izoliran polnilnik baterij, ki je primeren za vstavljanje v 230V (VB 240V) zidne vtičnice. Preverite, da se oznaka na polnilcu ujema z napetostjo električnega omrežja.

SHRANJEVANJE/POLNJENJE

POTREBNA ORODJA: IZVIJAČ IN VRTALNI STROJ
BAZA ZA POLNJENJE IN SHRANJEVANJE
Sesalnik je zasnovan tako, da je lahko položen na polnilno bazo, ki je nameščena na ravni podlagi [1] ali pritrjena navpično [2].
Za urejeno shranitev električne vrvice odvečni del le-te navijte na hrbtni del polnilne baze, ven pa jo speljite ob strani ali spodaj.
ZA MONTAŽO NA ZID
1. Polnilno bazo postavite ob zid, kamor jo želite montirati. Nato označite sredini lukenj.
2. Umaknite polnilno bazo in izvrtajte luknji s premerom 4,8 mm.
3. Vstavite zidne vložke.
4. Polnilno bazo postavite nazaj in vstavite vijake, jih privijte ter preverite, ali je baza čvrsto pritrjena na zid.

SHRANJEVANJE ENOTE
1. Enoto držite za ročaj in jo čvrsto pritisnite navzdol na polnilno bazo.
2. Preverite, ali sveti rdeča lučka, ki označuje polnjenje.
3. Sesalnik pa lahko shranite tudi tako, da ga obesite na temu namenjeni kavelj, ali pa namestite nastavek v tak položaj, da stoji sesalnik pokonci. [3]

POLNJENJE
OPOMBA: Za ponovno polnjenje baterij sesalnika uporabljajte le priložen polnilnik.
POMEMBNO: PREDEN PRVIČ UPORABITE SESALNIK, GA POLNITE VSAJ 24 UR.
Med polnjenjem mora biti sesalnik za prah izklopljen.
Polnilnik mora biti ves čas vključen v zidno vtičnico. Povsem običajno je, da se polnilnik med samim polnjenjem segreje.
Če se po večkratni uporabi čas delovanja skrajša, pustite sesalnik delovati, dokler se ne izklopi, nato pa ga polnite 24 ur in to ponovite vsak mesec, da dosežete najboljše možno delovanje aparata.
Pomembno: Baterij ne shranjujte pri temperaturah, ki segajo nad 37 °C ali pod 0 °C.

KAKO UPORABLJATI SESALNIK

ZA UPORABO: Sesalnik umaknite s shranjevalne baze, stikalo za vklop premaknite v položaj ON. Enoto in filter spraznite in očistite po vsaki uporabi ali ko je enota polna.

DODATKI

NASTAVEK ZA SESANJE REŽ,
Ko ga želite uporabiti za čiščenje kotov in težko dosegljivih mest **[4]**, ga snemite z ohišja posode za prah **[5]** in ga vstavite v cevni nastavek.

KRTAČA ZA PRAH*
Krtača za sesanje prahu je spravljena v stenski konzoli. Krtačo za sesanje prahu namestite na nastavek za čiščenje tipkovnic in drugih občutljivih mest. **[6]**

SESANJE TEKOČINE
Nastavek za sesanje tekočin se nahaja v bazi polnilnika. Nastavek nastavite na konec šobe za sesanje, da bo vsesavanje tekočine lažje. Patite, da tekočina ne preseže črte, ki označuje najvišjo dovoljeno raven.
Pomembno: Sesalnik med in po vsesavanju tekočin vedno držite navpično (s šobo navzdol), da preprečite, da bi se tekočina razlila ali da bi voda prišla v motor. Po uporabi vedno takoj izpraznite posodo za prah. Ne sesajte raztopin, ki vsebujejo topila, vnetljive ali gorljive tekočine. Po sesanju **MORATE** posodo za prah, deflector in filter povsem posušiti in odstraniti nastavek za sesanje tekočin, preden ponovno pričnete sesati trde delce/prah.

VSEBNIK ZA PRAH & FILTER: PRAZNJENJE in ZAMENJAVA
POZOR: PRIPOROČLJIVO JE PO UPORABI VEDNO OČISTITI FILTER.
1. Pritisni gumb za odpiranje in odmakni posodo za prah. **[5]**
2. Nagni vsebnik za prah nad košem za smeti in pazljivo odstrani filter. **[6]**
3. Izprazni posodo za prah. S filtra skrtačite prah in umazanijo ali pa ga potresite v posodi za smeti. **[7]**
4. Filter lahko operete v topli milnici. Pazite, da bo povsem suh, preden ga boste dali nazaj v sesalnik za prah.
5. Filter dajte nazaj v posodo za prah in le-to ponovno namestite na sesalnik. **[8,9]**

* - Le določeni modeli

Način odstranitve baterije, ko izdelek ne deluje več zadovoljivo
Če je treba sesalnik zavreči, je treba odstraniti baterije. Uporabljene baterije je treba odnesti v reciklirni center in jih ni dovoljeno odstranjevati z gospodinjskimi odpadki.
POMEMBNO: Baterije pred odstranitvijo vedno povsem izpraznite.

Odstranitev baterij
Odstranite posodo za prah. Odvijte 3 vijakov in odprite enoto. Odstranite sestav motorja in izključite kable. Odstranite baterije.
Opomba: Če imate kakršne koli težave z razstavljanjem enote ali za podrobnejše informacije o ravnanju z izdelkom, obnovi in recikliranju izdelka, se obrnite na krajevni urad, komunalno podjetje za odvoz gospodinjskih odpadkov.

WEEE
Izdelek je označen skladno z direktivo evropske Gospodarske zbornice 2002/96 o odpadni električni in elektronski opremi (WEEE).
S pravilnim načinom odstranjevanja izdelka boste pomagali preprečiti morebitne negativne posledice na okolje in zdravje ljudi, ki bi jih lahko povzročilo nepravilno odstranjevanje aparata.
Simbol na izdelku označuje, da s tem izdelkom ni dovoljeno ravnati kot z običajnimi gospodinjskimi odpadki. Izdelek odpeljite na ustrezno zbirno mesto za predelavo električne in elektronske opreme.
Odstranjevanje mora biti opravljeno skladno z lokalnimi okoljevarstvenimi predpisi o odstranjevanju odpadkov. Za podrobnejše informacije o odstranjevanju in predelavi tega izdelka se obrnite na pristojen mestni organ za odstranjevanje odpadkov, komunalno službo ali trgovino, v kateri ste izdelek kupili.

GARANCIJSKA IZJAVA

Garancijski pogoji za to napravo so taki, kot jih določi zastopnik v državi, kjer je naprava prodana. Podrobnosti glede garancijskih pogojev lahko dobite od prodajalca, pri katerem ste napravo kupili. Če želite uveljavljati kakršno koli garancijo, potrebujete potrdilo o nakupu ali račun.
Garancija se lahko spreminja brez predhodnega obvestila.

Nadomestni deli in potrošni material Hoover
Vedno uporabljajte originalne nadomestne dele Hoover. Dobite jih pri krajevnem prodajalcu Hooverjevih izdelkov ali neposredno pri podjetju Hoover. Pri naročanju delov vedno navedite številko modela.

Platneni filter -T110 35601348
Hepa Filter - T111 35601349
Mokri in suhi filter - T112 35601350

SVENSKA

LÄS IGENOM BRUKSANVISNINGEN NOGA!

Montera produkten enligt bruksanvisningen och använd den bara till det användningsändamål som anges i bruksanvisningen! Får endast användas till rengöring i hemmet.

Säkerhetsanvisningar:
Den här apparaten kan användas av barn från 8 års ålder och personer med en nedsatt fysisk, sensorisk eller mental förmåga och som inte har den erfarenhet och kunskaper som behövs, förutsatt att deövervakas eller har fått instruktioner om hur apparaten används på et säkert vis och förstår riskerna som är involverade. Barn får inte leka med apparaten. Rengöringen och användarunderhållet får inte utföras av barn utan överinseende.

Doppa ALDRIG ner hela handdammsugaren i någon vätska, utan bara den ände av uppsamlingsbehållaren, där munstycket sitter.
Sug ALDRIG upp STORA volymer vätska.
Sug ALDRIG upp vätskor, hårda eller vassa föremål, tändstickor, het aska, cigarrettfimpar eller liknande.
Sug ALDRIG upp lösningsmedelsbaserade eller brännbara produkter, som till exempel rengöringsmedel eller bensin, respektive ångor av dessa.
Använd INTE handdammsugaren, om du tror att handdammsugaren, nätkabeln eller laddaren är skadad.
Byt INTE ut NiMh-batterierna mot batterier som inte är uppladdningsbara.
Rengör dammbehållaren och filtret regelbundet, särskilt om du suger upp fint damm eller mjöl.
Sätt tillbaka handdammsugaren på laddaren för uppladdning efter användning. Ladda ur batterierna helt och hållet emellanåt, så att de håller längre.

KÄNNETECKEN

1. På/Av-knapp
2. Indikatorlampa
3. Lossningsknapp för dammbehållare
4. Fogmunstycke
5. Dammbehållare
6. Bakre hjulen
7. Förvaringskrok
8. Laddare/förvaringsplats
9. Dammborste* – endast vissa modeller
10. Gummiraka

Elektriska krav
Denna Hoover handdammsugare levereras med en dubbelisolerad batteriladdare som bara passar för 230 V uttag (240 V i Storbritannien). Kontrollera att den spänning som anges på etiketten är identisk med den spänning som finns i det elnät som du tänker använda!

FÖRVARING/UPPLADDNING

NÖDVÄNDIGA VERKTYG: SKRUVMEJSEL OCH BORRMASKIN
LADDARE/FÖRVARINGSPLATS
Den är konstruerad för att ställas på en horisontell yta **[1]** eller hängas upp på en vertikal yta **[2]**.
Linda noga upp den kabellängd som inte behövs på baksidan av laddaren och dra ut den antingen i sidan eller genom botten.
UPPHÄNGNING PÅ EN VÄGG
1. Håll laddaren mot den yta, där den ska hängas upp. Markera borrhålens respektive centrum.
2. Ta bort laddaren och borra de markerade hålen med ett 4,8 mm borr.
3. Sätt i pluggar.
4. Håll laddaren på plats, sätt i skruvarna och dra åt dem (laddaren måste sitta fast ordentligt mot väggen).

FÖRVARING AV HANDDAMMSUGAREN
1. Håll handdammsugaren i handtaget och tryck den hårt mot laddaren.
2. Kontrollera att den röda indikatorlampan lyser under laddningsprocessen.
3. Andra lagringsmetorder är att hänga upp produkten med förvaringskroken eller genom att justera adaptern så att produkten står upprätt. **[3]**

LADDNING
ANVISNING: Använd bara den tillhörande laddaren för att ladda handdammsugaren!
VIKTIGT: LADDA HANDDAMMSUGAREN I 24 TIMMAR INNAN DU ANVÄNDER DEN FÖR FÖRSTA GÅNGEN.
På/Av-knappen måste stå på Av medan laddningen pågår.
Stickkontakten till laddaren ska alltid sitta i eluttaget. Det är normalt att laddaren blir varm under laddningsprocessen.
Om användningstiden reduceras efter upprepad användning, så låt handdammsugaren gå tills att den stannar. Ladda sedan batterierna i 24 timmar och upprepa detta varje månad för att få bästa resultat.
Viktigt: Ladda aldrig batterierna om temperaturen överstiger +37 °C eller understiger 0 °C!

HUR DEN ANVÄNDS

ANVÄNDNING: Lossa handdammsugaren från laddaren och ställ På/Av-knappen på På. Töm handdammsugaren efter varje användningstillfälle, men senast när den är full, och rengör filtret samtidigt.

TILLBEHÖR

HÖRNMUNSTYCKE
För att använda det, ska du ta av hörnmunstycket från dammbehållare **[4]** och sedan installera hörnmunstycket på munstycket för att rengöra horn och svåråtkomliga områden. **[5]**

DAMMBORSTE*
Dammborsten förvaras i väggstödet. Sätt fast dammborsten på munstycket för att rengöra tangentbordet ochandra ömtåliga områden. **[6]**

UPPSUGNING AV VÄTSKA
Gummirakan förvaras i laddaren. Sätt gummirakan på dammbehållarmunstycket för att lättare kunna suga upp vätska. Maxnivån får inte överskridas.
Viktigt: Håll handdammsugaren alltid lodrätt (munstycket neråt) efter att vätska har sugits upp, så att varken fasta partiklar eller vätskor kan tränga in till motorn. Töm alltid ut vätskan ur uppsamlingsbehållaren omedelbart efter att den har sugits upp. Sug inte upp någon vätska som är lösningsmedelsbaserad, lättäntändlig eller brännbar. När någon vätska har sugits upp, så **MÅSTE** du rengöra uppsamlingsbehållaren, deflektorn och filteret noga samt ta bort gummirakan, innan du suger upp damm.

UPPSAMLINGSBEHÅLLARE & FILTER: DEMONTERING och MONTERING
RENGÖR FILTRET EFTER VARJE ANVÄNDNINGSTILLFÄLLE FÖR ATT FÅ ETT OPTIMALT RESULTAT.
1. Tryck på lossningsknappen och ta ut dammbehållaren. **[5]**
2. Håll dammbehållaren över en sophink och lyft försiktigt ut filterinsatsen. **[6]**
3. Töm dammbehållaren. Borsta av damm och smuts från filterinsatsen, alternativt skaka ur den över sophinken.**[7]**
4. Det går att rengöra filterinsatsen i en ljummen tvållösning, men se till att den är helt torr, innan du sätter tillbaka den i handdammsugaren.
5. Sätt tillbaka filterinsatsen i dammbehållaren och montera sedan dammbehållaren i dammsugaren igen. **[8,9]**

* Endast vissa modeller

Batteriavfallshantering när produktens livslängd är uppnådd
Om rengöraren ska slängas bör batterierna tas ur. Använda batterier bör tas till en återvinningsstation och inte slängas med hushållsavfall.
VIKTIGT: Ladda alltid ur batterierna innan de tas ur.

Batteriborttagning
Ta bort dammbehållaren. Skruva ur 3 skruvar och öppna enheten. Ta bort motormontaget och dra ur sladdarna. Ta bort batterierna.
Obs: Skulle du uppleva några svårigheter i att plocka isär enheten eller om du vill ha mer detaljerad information om behandling, förbättring och återvinning av denna produkt, vänligen kontakta ditt lokala stadskontor, din hushållsavfallsservice.

WEEE-direktivet
Produkten är märkt enligt EU-direktivet 2002/96/EEG om avfall som utgörs av eller innehåller elektriska eller elektroniska produkter (WEEE). Genom att produktens avfallshantering sker på ett korrekt sätt skyddar du miljön och människors hälsa. Symbolen på produkten innebär att den inte kan hanteras som hushållsavfall. Den ska lämnas till en lämplig återvinningsstation som tar hand om elektriska och elektroniska material. Avfallet ska tas om hand på det sätt som beskrivs i lokala miljöbestämmelser gällande avfallshantering. Om du vill veta mer om produktens behandling, återvinning och återanvändning kan du kontakta ditt lokala stadskontor, de som sköter avfallshanteringen för ditt hushåll eller butiken där du köpte produkten.

GARANTIVILLKOR

Garantivillkoren för denna produkt bestämmes av vår representant i landet där den säljes. Detaljer beträffande dessa villkor kan erhållas från återförsäljaren, där produkten inköptes. Köpehandling eller kvitto måste uppvisas när anspråk ställs med hänvisning till garantivillkoren.

Med reservation för ändringar.

Reserv- och förbrukningsdelar från Hoover

Använd alltid originaldelar från Hoover vid byte. Du kan beställa delar från närmaste Hoover-återförsäljare eller direkt från Hoover. Uppge alltid modellnummer när du beställer delar.

Tygfilter - T110 35601348
HEPA-filter - T111 35601349
Torrt och vat filter - T112 35601350

DANSK

LÆS DENNE VEJLEDNING OMHYGGELIGT

Dette produkt skal samles og må kun bruges til sit bestemmelsesmæssige formål som beskrevet I denne vejledning. Må kun bruges til rengøring i huset.

Sikkerhedsanvisninger
Dette udstyr kan anvendes af børn, der er 8 år gamle og derover, og af personer med nedsatte fysiske, sensoriske eller mentale evner eller manglende erfaring og viden, hvis de er under opsyn eller vejledning i at bruge udstyret på en sikker måde og forstår de risici, der er involveret. Børn må ikke lege med ustyret. Rengøring og brugervedligeholdelse må ikke udføres af børn uden opsyn.

Dyp ALDRIG hele apparatet i væske, men kun den ende af opsamlingsbeholderen, hvorpå mundstykket sidder.
OPSUG IKKE STORE mængder væske.
Sug IKKE væske, hårde eller skarpe genstande, tændstikker, varm aske, cigaretskodder eller lignende op.
OPSUG IKKE opløsningsmiddelbaserede produkter eller brændbare væsker som f.eks. rengøringsvæsker, benzin osv, eller dampe fra disse.
BRUG IKKE apparatet, hvis det ser ud til at være fejlbehæftet, eller hvis ledningen til parkeringsstationen eller opladeren er beskadiget.
UDSKIFT IKKE NiMh-batteriet med ikke-opladelige batterier.
Rengør ofte støvbeholder- og filterenheden, når du opsuger fint støv.
Sæt apparatet tilbage i parkeringsstatione efter brug for at genoplade batterierne. Aflad en gang imellem batterierne fuldstændigt for at opnå en så lang batterilevetid som muligt.

FUNKTIONER

1. Tænd-/slukkontakt
2. Opladningslys
3. Løsneknap til støvbeholder
4. Fugemundstykke
5. Støvbeholder
6. Baghjul
7. Opbevaringskrog
8. Opladnings-/parkeringsstation
9. Børstemundstykke* - kun på visse modeller
10. Løsneknap til opsamlingsbeholder

Elektriske krav
Dette Hoover-apparat leveres med en dobbeltisoleret batterioplader, som kun er beregnet til tilslutning til en 230V (UK 240 V) stikkontakt. Kontrollér, at angivelserne på laderens typeskilt svarer til din strømforsyning.

OPBEVARING/OPLADNING

NØDVENDIGT VÆRKTØJ: SKRUETRÆKKER OG BOR
OPLADNINGS-/PARKERINGSSTATION
Beregnet til anbringelse på en flad overflade **[1]** eller montering vertikalt **[2]**
Vikl overskydende ledning op på bagsiden af ladestationen, og før den ud til siden eller nedenud.
VÆGMONTERING
1. Hold stationen op mod monteringsfladen. Mærk hullerne op.
2. Fjern stationen, og bor så hullerne (4,8mm).
3. Sæt rawlplugs i hullerne.
4. Sæt stationen op igen, sæt skruer i, spænd dem, og kontrollér, at stationen sidder godt fast på væggen.

OPBEVARING AF APPARATET
1. Hold om apparatets håndtag, og skub det fast ned på opladningsstationen.
2. Kontrollér, at det røde lys er tændt for at angive opladning.
3. Andre opbevaringsmetoder kan f.eks. være at hænge enheden op ved hjælp af opbevaringskrogen eller at justere tilbehørsadapteren, så enheden kan stå i opretstående position. **[3]**

OPLADNING
BEMÆRK: Brug kun den medleverede oplader til genopladning af apparatet.
VIGTIGT: OPLAD STØVSUGEREN I MINDST 24 TIMER FØR DEN TAGES I BRUG FØRSTE GANG.
Når du oplader støvsugeren, skal tænd-/slukknappen stå I stilling slukket.
Sørg for, at opladeren hele tiden er tilsluttet til en stikkontakt. Det er normalt, at opladeren bliver varm, når apparatet oplades.
Hvis driftstiden reduceres efter gentagen brug, skal du lade støvsugeren køre, til batteriet er fuldstændigt afladet og derefter oplade det i 24 timer; dette gentages en gang om måneden for at opnå de bedst mulige resultater.
Vigtigt! Oplad aldrig batterierne ved temperaturer over 37° C eller under 0° C.

SÅDAN GØR DU

BRUG: Tag støvsugeren af parkeringsstationen, og sæt tænd-/slukkontakten I stilling TÆNDT. Tøm og rengør støvsugeren og filteret efter hver brug, eller når den er fyldt.

TILBEHØR

FUGEMUNDSTYKKE
Ved brug fjernes fugemundstykket fra støvdækslet **[4]**, hvorefter fugemundstykket sættes på mundstykket ved rengøring af hjørner og vanskeligt tilgængelige steder. **[5]**

BØRSTEMUNDSTYKKE*
Børstemundstykket opbevares i vægbeslaget. Sæt børstemundstykket på mundstykket ved rengøring af tastaturer og andre sarte steder**. [6]**

VÆSKEOPSUGNING
Gummiskraberen opbevares i ladestationen. Sæt gummiskraberen på beholdermundstykket for at gøre væskeopsugning lettere. Maks.linjen må ikke overskrides.
Vigtigt: Hold altid apparatet lodret, når du har opsuget væske (mundstykket nedad), så der hverken kommer fast eller flydende stof ind i motoren. Fjern altid væsken fra opsamlingsbeholderen umiddelbart efter opsugningen. Opsug ikke væske, som er baseret på opløsningsmidler, letantændelige eller brændbare væsker. Efter opsugning af væske **SKAL** du rengøre opsamlingsbeholder, deflektor og filter omhyggeligt og tage gummiskraberen af, før du begynder at støvsuge.

STØVBEHOLDER & FILTER: AFTAGNING og UDSKIFTNING
VIGTIGT: RENGØR FILTERET EFTER HVER BRUG FOR AT OPNÅ DE BEDST MULIGE RESULTATER
1. Tryk løsneknappen ned, og tag støvbeholderen af.**[5]**
2. Hold støvbeholderen hen over en affaldsspand og fjern forsigtigt fileret.**[6]**
3. Tøm støvbeholderen. Børst støv og snavs af filteret, eller ryst filteret nede I affaldsspanden.**[7]**
4. Filteret kan vaskes I varmt sæbevand; sørg for at filteret er fuldstændigt tørt, før det sættes i støvsugeren igen.
5. Sæt filteret I støvbeholderen igen, og sæt støvbeholderen på støvsugeren igen**.[8,9]**

* Kun visse modeller

Bortskaffelse af batterier ved slutningen på produktets levetid
Hvis rengøringsmaskinen skal bortskaffes, skal batterierne fjernes. Brugte batterier skal bringes til en genbrugsstation og ikke bortskaffes med husholdningsaffald.
VIGTIGT: Aflad altid batterierne helt, før de fjernes.

Fjernelse af batterier
Fjern støvbeholder. Skru 3 skruer ud og åbn enheden. Fjern motorkonstruktion og frakobl ledningerne. Fjern batterierne.
Bemærk: Skulle du opleve problemer ved demontering af enheden eller ønsker du mere detaljeret information om behandling, genopretning og genanvendelse af dette produkt, kontakt venligst dit lokale kommunekontor eller din genbrugsstation.

WEEE
Denne maskine er mærket i overensstemmelse med det europæiske direktiv 2002/96/EF om affald af elektrisk og elektronisk udstyr (WEEE). Ved at sikre, at dette produkt bortskaffes korrekt, bidrager du til at forhindre eventuelle skadelige konsekvenser for miljøet og helbredet, som ellers kan forårsages af uhensigtsmæssig bortskaffelse af dette produkt.
Symbolet på produktet angiver, at dette produkt ikke må bortskaffes som husholdningsaffald. I stedet bør det overdrages til en genbrugsstation med henblik på genanvendelse af elektrisk og elektronisk udstyr Bortskaffelse bør ske i henhold til de lokale miljømæssige regler. Du kan få yderligere oplysninger om håndtering, genskabelse og genanvendelse af dette produkt ved at kontakte dit lokale rådhus, genbrugsstationen eller den forhandler, du købte produktet af.

GARANTIERKLÆRING

Garantibetingelserne på denne maskine er som defineret af vores repræsentant i det land hvori den er solgt. Detaljer vedrørende disse betingelser kan fås fra forhandleren, fra hvem maskinen blev købt. Salgsfaktura eller kvittering skal forelægges når der foretages skadesanmeldelser under denne garantis betingelser.

Emne for ændring uden meddelelse.

Hoover-reservedele og -forbrugsstoffer

Udskift altid dele med ægte Hoover-reservedele. Disse fås fra den lokale Hoover-forhandler eller direkte fra Hoover Når du bestiller dele, skal du altid opgive modelnummer.

Stoffilter - T110 35601348
HEPA Filter - T111 35601349
Vådt og tørt filter - T112 35601350

SUOMI

UE NÄMÄ OHJEET HUOLELLISESTI

Tuote on koottava ja sitä on käytettävä vain aiottuun tarkoitukseen näiden ohjeiden mukaisesti. Käytettävä ainoastaan kodin siivoukseen.

Muista:
Tätä laitetta voivat käyttää yli 8-vuotiaat lapset ja henkilöt joilla on vähentynyt fyysinen, aistillinen tai henkinen kapasiteetti tai ei kokemusta tai tietoja mikäli näille on annettu ohjausta ja valvontaa koskien laitteen turvallista käyttöä ja ymmärtävät käyttöön liittyvät vaaratekijät. Lapset eivät saa leikkiä laitteella. Puhdistusta ja käyttäjän suorittamaa huoltoa ei pidä tehdä lasten toimesta tai valvomattomasti.

ÄLÄ upota koko imuria nesteeseen, vain pölysäiliön suutinpää.
ÄLÄ imuroi suuria määriä nestettä.
ÄLÄ imuroi kovia tai teräviä esineitä, tulitikkuja, kuumaa tuhkaa, savukkeenpätkiä tai muita esineitä, jotka voivat vahingoittaa imuria.
ÄLÄ imuroi liuotinpohjaisia aineita tai syttyviä nesteitä, kuten puhdistusaineita tai bensiiniä, tai niiden höyryjä.
ÄLÄ käytä imuria, jos se on viallinen tai jos seinätelineen virtajohto tai latausjalusta on vioittunut.
ÄLÄ vaihda NiMh akkuja paristoihin.
PUHDISTA pölysäiliö ja suodatin usein, kun imuroit hienojakoista pölyä.
ASETA imuri takaisin seinätelineeseen käytön jälkeen, jotta akku latautuisi. Anna akun tyhjentyä kokonaan silloin tällöin, jotta akkujen käyttöikä pidentyisi.

OMINAISUUDET

1. Käynnistyspainike
2. Latauksen merkkivalo
3. Pölysäiliön irrotuspainike
4. Rakosuutin
5. Pölysäiliö
6. Suutin
7. Ripustuskoukku
8. Lataus- ja säilytysjalusta
9. Pölyharja* - vain tietyt mallit
10. Kumilasta

Verkkojännite.
Tämän Hoover-laitteen mukana toimitetaan kaksoiseristetty akkulaturi, joka voidaan kytkeä ainoastaan 230 V:n pistorasiaan.
Varmista, että verkkojännite vastaa laturin jänniteluokitusta.

SÄILYTYS JA LATAUS

TARVITTAVAT TYÖKALUT: RUUVIMEISSELI JA PORA
LATAUS- JA SÄILYTYSJALUSTA
Voidaan asentaa joko vaaka- **[1]** tai pystyasentoon **[2]**
Ylimääräinen virtajohto voidaan kelata latausjalustan takapuolelle siten, että johto tulee ulos joko sivulta tai alta.
SEINÄASENNUS
1. Aseta latausjalusta asennuskohtaan. Merkitse reikien keskikohdat.
2. Ota jalusta pois ja poraa merkintöjen kohdalle 4,8 mm reiät.
3. Aseta nailontulpat reikiin.
4. Aseta jalusta paikalleen, kohdista ja kiristä ruuvit ja varmista, että jalusta on tukevasti kiinni seinässä.

SÄILYTYS
1. Pidä kiinni kahvasta ja paina imuri tukevasti paikoilleen latausjal taan.
2. Varmista, että punainen merkkivalo syttyy latauksen merkiksi.
3. Muita säilytystapoja on asettaa laite roikkumaan käyttäen säilytyskoukkua tai säätämällä adapteria niin että laite voidaan säilyttää pystyasennossa. **[3]**

LATAUS
HUOM: Lataukseen saa käyttää ainoastaan imurin mukana toimitettua laturia.
TÄRKEÄÄ: LATAA IMURIA ENNEN ENSIMMÄISTÄ KÄYTTÖÄ VÄHINTÄÄN 24 TUNNIN AJAN.
Latauksen aikana käynnistyspainikkeen on oltava asennossa Off.
Laturin on oltava aina kytkettynä pistorasiaan. Laturin lämpeneminen latauksen aikana on normaalia.
Jos imurin toiminta-aika lyhenee useiden käyttökertojen jälkeen, jätä imuri päälle, kunnes se sammuu. Lataa tämän jälkeen imuria 24 tuntia. Toista kuukausittain, jotta laitteen suorituskyky pysyisi mahdollisimman hyvänä.
Tärkeää: Älä koskaan lataa akkuja yli 37 °C:n tai alle 0 °C:n lämpötilassa.

KÄYTTÖ

KÄYTTÖ: Irrota imuri säilytysjalustasta ja työnnä käynnistyspainike asentoon ON. Tyhjennä ja puhdista imuri ja suodatin jokaisen käyttökerran jälkeen, tai kun imuri on täynnä.

LISÄVARUSTEET

RAKOSUULAKE
Käyttääksesi, irrota rakosuutin pölykannesta **[4]** aseta sitten rakosuutin imuputken suuhun puhdistaaksesi nurkkia ja vaikeapääsyisiä alueita. **[5]**

PÖLYHARJA*
Pölysuutinta säilytetään seinäkiinnikkeessä. Sovita pölysuutin suuttimeen voidaksesi puhdistaa näppäimistöjä ja muita hauraita alueita. **[6]**

MÄRKÄIMUROINTI
Kumilastaa säilytetään latausjalustassa. Aseta kumilasta paikoilleen pölysäiliön suutinpäähän, kun imuroit nesteitä. Älä täytä pölysäiliötä merkkiviivan yli.
Tärkeää: Pidä imuria pystyasennossa (suutinpää alaspäin) nesteiden imuroinnin aikana ja imuroinnin jälkeen, jotta nestettä ei roisku tai pääse valumaan moottoriin. Tyhjennä pölysäiliö nesteestämaina heti käytön jälkeen. Älä imuroi liuotinpohjaisia nesteitä
tai helposti syttyviä tai palavia nesteitä. Märkäimuroinnin jälkeen pölysäiliö, suojalevy ja suodatin **ON KUIVATTAVA** huolellisesti ja kumilasta irrotettava ennen tavallista imurointia.

PÖLYSÄILIÖ JA SUODATIN: IRROTUS ja ASENNUS
TÄRKEÄÄ: JOTTA IMURIN SUORITUSKYKY SÄILYISI MAHDOLLISIMMAN HYVÄNÄ, PUHDISTA SUODATIN JOKAISEN KÄYTTÖKERRAN JÄLKEEN.
1. Paina irrotuspainiketta ja irrota pölysäiliö.
2. Pidä pölysäiliötä roska-astian yllä ja irrota suodatin varovasti.**[5]**
Tyhjennä pölysäiliö. Harjaa tai ravistele suodatin puhtaaksi roska-astian yllä.**[6]**
3. Suodatin voidaan pestä lämpimässä saippuavedessä.**[7]**
4. Varmista, että se on täysin kuiva ennen kuin asennat sen takaisin imuriin.
5. Asenna suodatin takaisin pölysäiliöön ja asenna pölysäiliö imuriin.**[8,9]**

* Vain tietyt mallit

Pariston hävittäminen tuotteen eliniän lopussa
Jos puhdistinta täytyy säätää, paristot täytyy poistaa. Käytetyt paristot tulee viedä kierrätysasemalle eikä hävittää talousjätteiden kanssa.
TÄRKEÄÄ: Tyhjennä paristojen virta aina täysin ennen poistoa.

Pariston poisto
Poista pölysäiliö. Ruuvaa 3 ruuvia auki ja avaa yksikkö. Poista moottorikoneisto ja irrota kaapelit. Poista paristot.
Huomaa: Jos yksikön purkamisessa esiintyy ongelmia tai jos haluat enemmän tietoa tämän tuotteen käsittelystä, uudelleenkäytöstä ja kierrätyksestä, ota yhteyttä paikalliseen kotitalousjätteiden käsittelypalvelun toimistoon.

WEEE
Tämä laite on merkitty sähkö- ja elektroniikkalaiteromusta annetun direktiivin 2002/96/EY (ns. WEEE-direktiivin) mukaisesti.
Kun varmistat tämän laitteen asianmukaisen loppukäsittelyn, voit osaltasi estää ympäristöön ja ihmisten terveyteen kohdistuvia kielteisiä vaikutuksia, joita tästä laitteesta syntyvän romun asiaankuulumaton käsittely saattaisi muuten aiheuttaa. Laitteessa oleva tunnus osoittaa, ettei tätä laitetta saa käsitellä kotitalousjätteenä. Laite on vietävä asianmukaiseen keräyspisteeseen sähkö- ja elektroniikkalaitteiden kierrätystä varten.
Loppukäsittelyssä on noudatettava jätteiden loppukäsittelyä koskevia paikallisia ympäristömääräyksiä. Voit pyytää lisätietoja tämän laitteen käsittelystä, hyödyntämisestä ja kierrätyksestä kotipaikkakuntasi viranomaisilta, jätehuoltoyritykseltä tai liikkeestä, josta olet ostanut laitteen.

TAKUU

Tämän laitteen takuuehdot on määritelty ostomaan edustajamme toimesta. Ehtojen yksityiskohdat ovat saatavilla jälleenmyyjältä, jolta laite on ostettu. Kauppakirja tai kuitti tulee esittää, kun esitetään takuuehtoihin perustuvia vaatimuksia.

Oikeus muutoksiin pidätetään.

Hoover-varaosat ja kulutustarvikkeet

Käytä vain alkuperäisiä Hoover-varaosia. Niitä on saatavana paikalliselta Hoover-jälleenmyyjältä tai suoraan Hooverilta. Mainitse varaosatilauksen yhteydessä imurin tyyppinumero.

Tekstiilisuodatin -T110 35601348
HEPA-suodatin - T111 35601349
Märkä-/kuivasuodatin - T112 35601350

ČESKY

PŘEČTĚTE SI, PROSÍM, DŮKLADNĚ NÍŽE UVEDENÉ POKYNY

Tento vysavač se smí sestavit a používat pouze k účelům, pro něž je určen a jak jsou popsány v těchto pokynech.
Používejte jej pouze k odstraňování nečistot v domácnosti.

Bezpečnostní upozornění.
Tento přístroj smí používat děti od 8 let výše a osoby se sníženými fyzickými, smyslovými nebo mentálními schopnostmi nebo s nedostatkem zkušeností a znalostí, pokud mají dozor nebo jim byly dány pokyny týkající se bezpečného používání tohoto přístroje a byly seznámeny s možnými riziky jeho používání. S přístrojem si nesmí hrát děti. Čištění a údržbu nesmí provádět děti bez dohledu.

NIKDY nevysávejte kapaliny, tvrdé nebo ostré předměty, zápalky, žhavý popel, cigaretové nedopalky či podobné předměty.
NIKDY nevysávejte kapaliny na bázi rozpouštědel či hořlavé kapaliny, jako například čisticí prostředky, benzín apod., ani jejich výpary.
NIKDY nepoužívejte vysavač, pokud jeví známky závady nebo pokud je poškozený napájecí kabel či nabíječka.
NIKDY neinstalujte namísto NiMh akumulátoru běžné baterie, které nelze dobíjet.
Při vysávání jemného prachu ČASTO čistěte schránku na nečistoty a sestavu filtru.
Po použití ZAPOJTE vysavač do nabíječky, aby se dobil akumulátor.
Abyste dosáhli maximální životnosti akumulátoru, příležitostně jej zcela vybijte.

POPIS

1. Spínač
2. Kontrolka dobíjení
3. Tlačítko uvolnění schránky na nečistoty
4. Štěrbinový nástavec
5. Schránka na nečistoty
6. Hubice
7. Úložný háček
8. Stojan/nabíječka
9. Prachový kartáč* - Pouze u některých modelů
10. Mokré vysávání

Požadavky na napájení
Tento vysavač Hoover je vybaven akumulátorovou nabíječkou s dvojitou izolací, kterou lze zapojit pouze do zásuvky s napájecím napětím 230 V. Zkontrolujte, zda údaje na štítku nabíječky odpovídají hodnotám síťového napětí.

ULOŽENÍ / NABÍJENÍ

POŽADOVANÉ NÁSTROJE: ŠROUBOVÁK A VRTÁK
STOJAN / NABÍJEČKA
1. Vysavač lze zasunout do nabíječky v horizontální **[1]** nebo vertikální **[2]** poloze.
2. Nadbytečnou délku napájecího kabelu naviňte na zadní stranu nabíječky a kabel vysuňte spodním nebo postranním otvorem.
MONTÁŽ NA ZEĎ
1. Nabíječku přiložte ke zdi. Vyznačte středy montážních otvorů.
2. Sejměte nabíječku a vyvrtejte otvory o průměru 4,8 mm.
3. Do otvorů zasuňte hmoždinky.
4. Přiložte nabíječku, do otvorů zasuňte šrouby a utáhněte je tak, aby nabíječka pevně přilehla ke zdi.

ULOŽENÍ VYSAVAČE
1. Uchopte vysavač za rukojeť a zasuňte jej směrem dolů do nabíječky.
2. Přesvědčte se, že se rozsvítil červený indikátor nabíjení.
3. Dalším způsobem uskladnění je buď zavěšení spotřebiče použitím háčku nebo nastavením adaptéru příslušenství, který umožní postavení spotřebiče do svislé poloh. **[3]**

NABÍJENÍ
POZN.: K nabíjení používejte pouze nabíječku dodanou společně s vysavačem.
DŮLEŽITÉ: PŘED PRVNÍM POUŽITÍM VYSAVAČ NABÍJEJTE NEJMÉNĚ 24 HODIN.
Při nabíjení musí být spínač vysavače v poloze Off (vypnuto).
Nabíječku mějte stále zapojenou do sítě. Je běžné, že při nabíjení se nabíječka zahřívá.
Pokud se při opakovaném používání provozní doba vysavače zkrátí, nechte jej běžet, dokud se motor nezastaví a poté nechte akumulátor 24 hodin nabíjet. Pro zachování nejvyšší účinnosti opakujte tento postup každý měsíc.
Důležité: Nikdy nenabíjejte akumulátor při teplotě vyšší než 37 °C nebo nižší než 0 °C.

POUŽITÍ

POUŽITÍ: Sejměte nabíječku ze stojanu a spínač přesuňte do polohy ON (zapnuto). Po každém použití nebo jakmile nečistoty dosáhnou rysky maximálního naplnění vysavač vyprázdněte a vyčistěte filtr.

PŘÍSLUŠENSTVÍ

ŠTĚRBINOVÝ NÁSTAVEC
Chcete-li ho použít, vyndejte štěrbinový nástavec ze sběrné nádoby **[4]**, nasaďte ho na hubici a můžete čistit kouty a těžko přístupná místa. **[5]**

PRACHOVÝ KARTÁČ*
Prachový kartáč je uložen v nástěnné konzole. Nasaďte prachový kartáč na hubici a můžete čistit klávesnice nebo jiná citlivá místa. **[6]**

MOKRÉ VYSÁVÁNÍ
Nástavec se stěrkou je uložen v nabíjecím stojanu.
Na hubici nasaďte nástavec se stěrkou, který usnadňuje vysávání kapalin. Dbejte, aby hladina nepřesáhla rysku maximálního naplnění schránky.
Důležité: Během vysávání i po vypnutí musí být přístroj ve svislé poloze, aby nedošlo k rozlití nasátých kapalin nebo k jejich proniknutí do motoru. Vždy po použití schránku na nečistoty vyprázdněte. Nikdy nevysávejte kapaliny na bázi rozpouštědel nebo hořlavé či vznětlivé kapaliny. Po každém vysávání kapalin a před vysáváním suchých nečistot **JE TŘEBA** schránku na nečistoty, deflektor a filtr nechat řádně vyschnout a odstranit nástavec se stěrkou.

SCHRÁNKA NA NEČISTOTY A FILTR: VYJMUTÍ a NASAZENÍ
DŮLEŽITÉ UPOZORNĚNÍ: PRO DOSAŽENÍ NEJVYŠŠÍ ÚČINNOSTI ČISTĚTE FILTR PO KAŽDÉM POUŽITÍ.
1. Stiskněte tlačítko uvolnění schránky na nečistoty a schránku sejměte.**[5]**
2. Držte schránku nad odpadkovým košem a opatrně vyjměte filtr.**[6]**
3. Vyprázdněte schránku na nečistoty. Prach a nečistoty odstraňte jemným kartáčem nebo poklepáním o stěnu odpadkového koše.**[7]**
4. Filtr lze umývat v teplé mýdlové vodě. Dříve, než jej vložíte zpět do vysavače, nechte jej důkladně vyschnout.
5. Zasuňte filtr zpět do schránky na nečistoty a schránku nasaďte zpět do vysavače.**[8, 9]**

* Pouze u některých modelů.

Likvidace použitých baterií
Pokud chcete zlikvidovat vysavač, je nutno vyjmout baterie. Použité baterie by měly být odevzdány v recyklačním středisku a neměly by být likvidovány spolu s domácím odpadem.
DŮLEŽITÉ UPOZORNĚNÍ: Před vyjmutím je nutno baterie úplně vybít.

Vyjmutí baterií
Vyndejte zásobník na prach. Sejměte horní kryt z vysavače.
Vyšroubujte 3 šroubů a otevřete zařízení. Odpojte kabely a vyjměte baterie.
Poznámka: Pokud byste měli potíže s demontáží nebo potřebovali podrobnější informace o manipulaci s tímto výrobkem či jeho novém využití a recyklaci, obraťte se na místní obecní úřad nebo firmu zajišťující odvoz domovního odpadu.

Likvidace vysavače
Tento spotřebič je označen podle Evropské směrnice 2002/96/EC o Elektrickém a elektronickém zařízení (WEEE).
Zajištěním správné likvidace tohoto výrobku pomůžete v ochraně před možnými negativními vlivy pro životní prostředí a lidské zdraví, které mohou být v opačném případě způsobeny nesprávnou likvidací tohoto výrobku.
Symbol na výrobku ukazuje, že s tímto výrobkem nemůže být nakládáno jako s domácím odpadem. Měl by být předán na příslušné místo sběru pro recyklaci elektrických a elektronických zařízení Likvidace musí proběhnout v souladu s místními ekologickými předpisy pro likvidaci odpadu. Pro podrobné informace o zacházením, uskladnění a recyklaci tohoto výrobku kontaktujte příslušný místní úřad, společnost likvidující komunální odpad nebo prodejnu, kde jste výrobek zakoupili.

ZÁRUČNÍ PODMÍNKY

Záruční podmínky pro tento spotřebič stanoví náš zástupce v zemi, v níž je spotřebič prodáván. Přesné znění podmínek vám poskytne prodejce, u něhož jste si zařízení zakoupili. Při reklamaci podle těchto záručních podmínek je nutno předložit účtenku nebo doklad o nákupu.

Právo změny bez předchozího upozornění vyhrazeno.

Náhradní díly a spotřební materiály Hoover

Vždy používejte originální náhradní díly společnosti Hoover. Získáte je u místního prodejce výrobků Hoover nebo přímo od společnosti Hoover.
V objednávce dílů laskavě vždy uvádějte číslo modelu.

Tkaninový filtr -T110 35601348
HEPA filtr - T111 35601349
Vlhký a suchý filtr - T112 35601350

HRVATSKI

PAŽLJIVO PROČITAJTE UPUTE

Proizvod se mora sklopiti i koristiti samo na način i u svrhe kako je opisano u ovim uputama. Rabite samo za čišćenje u domaćinstvu.

Podsjetnik o sigurnosti
Ovaj uređaj smiju upotrebljavati djeca iznad 8 godina starosti kao i osobe za smanjenim psihofizičkim sposobnostima odnosno osobe s nedostatkom znanja ili iskustva ako su pod nadzorom ili su obučene za sigurnu upotrebu uređaja te shvaćaju moguće opasnosti. Djeca se ne smiju igrati s uređajem niti ga smiju čistiti ili održavati bez nadzora odraslih osoba.

NE USISAVAJTE velike količine tekućine.
NE USISAVAJTE teške ili oštre predmete, šibice, još tinjajuće opuške ili slično.
NE USISAVAJTE proizvode na bazi otapala ili zapaljive tekućine poput tekućina za čišćenje, benzina i dr. kao ni pare tih tekućina.
NE KORISTITE uređaj ako je neispravan ili ukoliko je kabel ili punjač oštećen.
NE ZAMJENJUJTE NiMh bateriju običnim, nepunjivim baterijama.
ČESTO očistite spremnik prašine i filter uređaja nakon usisavanja sitne prašine.
NAKON uporabe vratite uređaj na punjač kako bi se baterije napunile. Povremeno potpuno ispraznite baterije kako bi one što dulje trajale.

DIJELOVI

1. Prekidač za uključivanje i isključivanje
2. Indikator punjenja
3. Tipka za otvaranje spremnika prašine
4. Nastavak za čišćenje pukotina
5. Spremnik prašine
6. Cijev
7. Držač za spremanje uređaja
8. Nosač za pohranu i punjenje
9. Četka za prašinu* - *Samo neki modeli
10. Nastavak za brisanje i upijanje tekućine

Zahtjevi električnog napajanja.
Hoover uređaj ima punjač baterije s dvostrukom izolacijom koji treba uključiti samo u utičnicu napona 230V (UK 240V). Provjerite da li označeni napon na proizvodu odgovara naponu napajanja u Vašem domaćinstvu.

POHRANA/PUNJENJE

POTREBAN ALAT: IZVIJAČ I BUŠILICA
Nosač za pohranu i punjenje
Uređaj se može pohraniti u nosač za punjenje na ravnoj površini **[1]** ili se montira u okomiti položaj **[2]**.
Za uredan izgled odloženog usisavača, namotajte preostali kabel na pozadinu nosača za punjenje, a potrebnu dužinu izvucite sa strane ili sa dna.
ZA ZIDNU MONTAŽU
1. Postavite nosač za punjenje na zid gdje će stajati. Označite sre inu otvora za montažu.
2. Maknite nosač i izbušite rupe promjera 4,8 mm.
3. Postavite tiple
4. Ponovno postavite nosač i stavite vijke, učvrstite ih i provjerite da li je nosač dobro učvršćen na zid.

POHRANA UREĐAJA
1. Držite usisavač za ručku i lagano ga gurnite prema dolje u nosač za punjenje.
2. Provjerite da li se uključio crveni indikator punjenja.
3. Ostali načini spremanja su da objesite aparat pomoću kvačice za vješanje ili da namjestite dodatni prilagođivač, tako da aparat može stajati uspravno. **[3]**

PUNJENJE
NAPOMENA: Za punjenje usisavača koristite isključivo dostavljeni punjač.
VAŽNO: PRIJE PRVE UPORABE, PUNITE USISAVAČ NAJMANJE 24 SATA.
Prilikom punjenja usisavača, prekidač napajanja mora biti isključen.
Punjač držite stalno priključenim na utičnicu. Sasvim je normalno da punjač prilikom punjenja postane topliji.
Ako se nakon česte uporabe vrijeme rada nakon punjenja znatno smanji, koristite usisavač sve dok se ne zaustavi tako da ga potpuno ispraznite, te tada stavite na punjenje tijekom 24 sati.
Postupak ponovite svakog mjeseca za održavanje najboljeg stanja uređaja.
Važno: Baterije nikad nemojte puniti na temperaturama iznad 37°C ili ispod 0°C

KAKO KORISTITI

Uporaba: Uzmite usisavač iz nosača pohrane, pomaknite prekidač za uključivanje na položaj ON. Ispraznite i očistite usisavač i filter nakon svake uporabe ili kad se usisavač napuni.

DODACI

NASTAVAK ZA PROREZE
Prije upotrebe, skinite nastavak za proreze s posude za prašinu **[4],** zatim namjestite nastavak za proreze na cijev kako bi očistili kutove i teško dostupna mjesta. **[5]**

ČETKA ZA PRAŠINU*
Četka za prašinu se nalazi na držaču. Namjestite četku za prašinu na cijev kako bi očistili tipkovnice i ostala osjetljiva mjesta. **[6]**

USISAVANJE TEKUĆINA
Nastavak za usisavanje tekućina pohranjen je na bazi punjača. Postavite nastavak na spremnik za prašinu kako bi omogućili usisavanje tekućina. Ne usisavajte ukoliko tekućina prelazi liniju maksimalne napunjenosti.
Važno: Uvijek držite usisavač uspravno (kraj nastavka za usisavanje prema dolje) tijekom i nakon usisavanja tekućina, kako bi spriječili prolijevanje ili ulazak tekućine u motor. Uvijek ispraznite tekućinu iz spremnika odmah nakon uporabe. Ne usisavajte tekućine na bazi otapala, lako ili samozapaljive tekućine. Nakon usisavanja tekućina, spremnik, nastavak za usisavanje i filter **MORAJU** se potpuno obrisati i osušiti prije nastavka usisavanja suhe prašine i prljavštine.

SPREMNIK PRAŠINE I FILTER: SKIDANJE I ZAMJENA
VAŽNO: ZA NAJBOLJE REZULTATE UPORABE, OČISTITE NASTAVAK ZA USISAVANJE I FILTER NAKON SVAKE UPORABE
1. Držeći usisavač u uspravnom položaju, pritisnite tipku za otpuštanje i skinite sklop spremnika prašine. **[5]**
2. Lagano skinite filter i nastavak za usisavanje. Ispraznite spremnik prašine. **[6]**
3. Očetkajte prašinu i prljavštinu s fitera ili stresite filter unutar kante za smeće. **[7]**
4. Spremnik, nastavak za usisavanje i filter možete prati u toploj sapunici, no moraju biti potpuno suhi prije ponovnog stavljanja na usisavač. **[8]**
5. Ponovno postavite nastavak za usisavanje i filter na spremnik prašine i montirajte sklop spremnika prašine na usisavač. **[9]**

* Samo određeni modeli

Odbacivanje baterija nakon što joj je prošao vijek trajanja
Ako budete bacali uređaj za čišćenje, trebate izvaditi baterije.
Ispražnjene baterije treba odnijeti u postaju za recikliranje, a ne smiju se odbaciti zajedno s kućnim otpadom.
VAŽNO: Uvijek baterije potpuno ispraznite prije nego ih izvadite.

Vađenje baterije
Izvadite posudu za prašinu. Skinite gornji poklopac uređaja. Odvijte 3 vijaka i otvorite uređaj. Odspojite kabele i izvadite baterije.
Primjedba: Ukoliko naiđete na poteškoće kod rastavljanja uređaja ili ako vam je potrebno više pojedinosti o rukovanju, popravljanju i recikliranju ovog proizvoda, molimo vas obratite se odjelu za odbacivanje kućnog otpada u vašem lokalnom vladinom uredu.

Okruženje
Ovaj uređaj označen je prema Europskom propisu 2002/96/EC o otpadnoj električnoj i elektroničkoj opremi (WEEE). Odlažući ispravno ovaj proizvod, pomažete spriječiti moguće negativne posljedice za okoliš i ljudsko zdravlje koje mogu biti uzrokovane neodgovarajućim rukovanjem ovakvom vrstom otpada. Simbol na proizvodu označava da se s ovim proizvodom ne može rukovati kao s kućnim otpadom. Uređaj se mora odložiti na odgovarajuće sakupljalište takvoga otpada za uporabu električne i elektroničke opreme. Odlaganje treba izvršiti u skladu s lokalnim propisima o okolišu i odlaganju otpada. Više pojedinosti o rukovanju, uporabi i obnavljanju ovog proizvoda možete dobiti od lokalnih vlasti, poduzeća koje obavlja komunalne usluge prikupljanja otpada ili trgovine u kojoj ste nabavili proizvod.

IZJAVA O JAMSTVU

Prethodno ne utječe na Vaša statutarna prava.
Prilikom reklamacije prema uvjetima ovoga jamstva obvezno je izdavanje računa ili primke.

Hoover potrošni materijal i zamjenski dijelovi

Koristite isključivo originalne Hoover zamjenske dijelove i potrošni materijal. Iste možete nabaviti od lokalnog Hoover dobavljača ili izravno od Hoover-a. Prilikom naručivanja potrebno je uvijek navesti broj modela vašeg usisavača.

Tekstilna filter vrećica -T110 35601348
HEPAFilter - T111 35601349
Vlažni i suhi filter - T112 35601350

TÜRKÇE

LÜTFEN BURADAKİ TALİMATLARI DİKKATLE OKUYUN

Bu ürünün kurulumu ve kullanımı, sadece buradaki talimatlarda belirtilen kullanma amacına uygun şekilde yapılmalıdır. Sadece ev içi temizlikte kullanın.

Güvenlik uyarıları
Bu cihaz 8 yaş ve üzeri çocuklar ve yetersiz fiziksel, duyusal veya zihinsel kabiliyete sahip kişiler ya da deneyim ve bilgi yoksunu kişiler tarafından bir yetişkinin gözetimi veya cihazın güvenli bir şekilde kullanımı ile ilgili talimatı ve bulunan tehlikelerin açıça anlatılması ile kullanabilirler. Çocuklar cihaz ile
oynamamalıdır. Temizlik ve kullanıcı bakımı yetişkin gözetimi olmaksızın çocuklar tarafından yapılamaz.

Sert veya keskin nesneleri, kibritleri, sıcak külleri, sigara izmaritlerini ya da diğer benzer şeyleri süpürgeyle ÇEKMEYİN.
Çözücü bazlı ürünleri ve temizlik sıvılarını, benzin vb. yanıcı sıvıları veya buharı süpürgeyle ÇEKMEYİN.
Cihaz arızalı görünüyorsa veya duvar desteği kablosu ya da şarj birimi hasarlıysa cihazı KULLANMAYIN.
Batarya grubunu şarj edilebilir olmayan bataryalarla DEĞİŞTİRMEYİN.
İnce tozları alırken toz kabını ve filtre grubunu sık sık TEMİZLEYİN.
Kullandıktan sonra bataryaların şarj olması için cihazı duvar desteğine TAKIN. Maksimum batarya ömrü elde etmek için arada bir bataryaların şarjını tamamen boşaltın.
El süpürgesinin hiçbir kısmını sıvıyla TEMAS ETTİRMEYİN.
Sıvıları ÇEKMEYİN.
İnsan veya hayvanlar üzerinde KULLANMAYIN.

ÖZELLIKLER [1]

1 Açma/kapatma anahtarý
2 Þarj Lambasý
3 Kap Çýkartma Düðmesi
4 Yarýk Temizleme Aleti
5 Kap
6 Ağızlık
7 Saklama Askısı
8 Þarj/Saklama yuvasý
9 Toz Alma Fırçası* - Sadece belirli modellerde
10 Islak silme aleti

Elektrik beslemesi
Bu Hoover cihazý sadece 230 N'luk (Ýngiltere için 240V) bir prize takýlabilen çift yalýtýmlý bir pil þarj cihazý ile beslenir. Þarj cihazýnýn etiketindeki gerilimin elektrik þebekenizin gerilimine uygun olduðundan emin olun.

SAKLAMA / ŞARJ

ÞARJ
Not: Cihazý þarj etmek için sadece cihaz ile birlikte verilen þarj birimini kullanýn.
ÖNEMLÝ NOT: Þarj cihazýný daima prize takýlý tutun. Þarj cihazýnýn þarj esnasýnda dokunulabilecek derecede ýsýnmasý normaldir.Cihazý ilk defa kullanmadan önce en az 24 saat süreyle þarj edin. Süpürge þarj edilirken açma/kapatma anahtarý kapalý konumunda olmalýdýr. Þarj esnasýnda þarj biriminin dokunulabilecek kadar ýsýnmasý normaldir.

1. Bir ac duvar prizine Şarj cihazını
2. Şarj soketi şarj için jakına takın. **[2]** kırmızı ışık şarj göstermek için açık olduğundan emin olun.
3. Ürünü kullanmadan önce cihazı ve AC prizden şarj cihazının bağlantısını kesin.

Pilleri kesinlikle 37°C'nin üzerindeki veya 0°C'nin altýndaki sýcaklýklarda þarj etmeyin.

DUVARA MONTE ETMEK İÇİN * - Sadece belirli modellerde
(Gereken aletler: Tornavida ve matkap)
1. Şablon cetveli montaj yüzeyine yerleştirin. 2 deliğin merkezini işaretleyin.
2. Tabanı kaldırın ve ardından 4,8 mm'lik delikler açın.
3. Dübelleri takın.
4. Tabanı takılan vidalara uygun şekilde tutun ve duvara sıkıca sabitlenmesini sağlamak için tabanı bastırın.

Saklama yuvasý* - Sadece belirli modellerde
1. Bu ürün Duvar desteği üzerindeki yerine düz bir yüzey üzerinde veya duvara monte edilmesi durumunda düþey olarak, takýlý durmak üzere tasarlanmýþtýr.
2. Kırmızı ışık şarj göstermek için açık olduğundan emin olun.
3. Diğer saklama yöntemleri üniteyi saklama kancası kullanarak yukarı asma veya aksesuar bağdaştırıcıyı ayarlayarak ünitenin dik durmasını sağlamaktır. **[3]**

KULLANILMASIE

KULLANIMI: El süpürgesini saklama tabanından çıkarın. Güç anahtarını ON konumuna getirin. Üniteyi ve filtreyi her kullanım sonrası veya dolduğu zaman boşaltın ve temizleyin..

ATAŞMANLAR

RAKOSUULAKE
Köşe temizleme aparatı köşeleri ve zor ulaşılan yerleri temizlemek için kullanılır ve toz haznesi panelinin üzerinde saklanır. Kullanmak için, köşe temizleme aparatını toz haznesinden çıkarın **[4]**, daha sonra köşeleri ve zor ulaşılan yerleri temizlemek için ağızlığa takın. **[5]**

PÖLYHARJA*
Pölysuutinta säilytetään seinäkiinnikkeessä. Sovita pölysuutin pölykateen voidaksesi puhdistaa näppäimistöjä ja muita hauraita alueita. **[6]**

ISLAK SILME ALETI
Cam silme aleti þarj birimi kaidesi içerisinde saklanýr. Sývýlarý toplamaya yardýmcý olmak için cam silme aletini kabýn içerisine takýn.
Cam silme aletini sývýlar çekmeye yardýmcý olmak üzere takýn.
Sývýlar çekilirken cihazý maksimum dolma hattýnýn ötesine kadar doldurmayýn.

ÖNEMLÝ NOT: Sývý çekerken ve sývý topladýktan sonra, sývýlarýn sýçramasýný veya motora kaçmasýný önlemek için, cihazý daima düþey (uç tarafý aþaðýya bakacak þekilde) konumda tutun. Sývýlarý daima kullanýmdan hemen sonra kaptan boþaltýn. Solvent bazlý çözeltileri, yanýcý veya patlayýcý sývý maddeleri cihaz ile çekmeyin. Sývýlarýn kaba çekilmesinden sonra, kabýn, yönlendiricinin ve filtrenin iyice kurulanmasý ve cam silme aletinin kuru kirler toplanmadan önce çýkartýlmasý.

TOZ HAZNESİ VE FİLTRE : SÖKÜLMESİ ve DEĞİŞTİRİLMESİ
ÖNEMLİ: EN DOĞRUSU FİLTRENİN HER KULLANIM SONRASINDA TEMİZLENMESİDİR

1. El süpürgesini dik durumda tutarken kap çýkarma (serbest býrakma) düðmesine basarak Kabý çýkartýn. **[7]**
2. Filtreyi ve Yönelticiyi yavaþça çýkartýn. Kabý boþaltýn. **[8]**
3. Filtre üzerinde birikmiþ olan toz ve kirleri bir fýrça ile temizleyin veya filtreyi bir çöp kutusunun içerisine tutarak sallayýn. **[9]**
4. Kap, Yöneltici ve Filtre ýlýk sabunlu su ile yýkanabilir. Ancak yýkadýktan sonra bunlarý tekrar el süpürgenize takmadan önce iyice kuruduklarýndan emin olun.
5. Yöneltici ile Filtreyi Kap içindeki yerlerine takýn ve Kabý el süpürgesine takýn.

* Sadece belirli modellerde

AZ AKKUMULÁTOR KIDOBÁSA AZ ÉLETTARTAM LEJÁRTAKOR
Amennyiben a porszívót ki szeretné dobni, az akkumulátorokat el kell távolítani. A használt akkumulátorokat egy újrahasznosítóba kell elvinnie, soha ne dobja azokat a háztartási hulladék közé.
FONTOS: Az akkumulátor eltávolítása előtt mindig teljesen merítse le azt.

AZ AKKUMULÁTOR ELTÁVOLÍTÁSA
Távolítsa el a készülék felső burkolatát. Csavarja ki a 3 db csavart és nyissa fel a készüléket. Húzza le a kábeleket, majd távolítsa el az akkumulátort.
Megjegyzés: Amennyiben nem tudja szétszerelni a készüléket, vagy további információra van szüksége a termék kezelésével és újrahasznosításával kapcsolatban, vegye fel a kapcsolatot a helyi önkormányzattal vagy a szemétszállító céggel.

WEEE
Bu cihaz Elektrikli ve Elektronik Cihazların Atılmasına (WEEE) ilişkin Avrupa yönergesi 2002/96/EC'ye göre işaretlenmiştir. Bu ürünün doğru şekilde atılmasını sağlayarak, çevre ve insan sağlığı için kurallara uygun olmayan şekilde atılmasından kaynaklanacak olası olumsuz sonuçları önlemeye yardımcı olabilirsiniz. Ürünün üzerindeki bu işaret, bu ürünün evsel atık olarak işlem görmeyebileceğini belirtir. Bunun yerine, elektrikli ve elektronik cihazlarının geri dönüşümü için özel olarak belirlenmiş toplama noktalarına bırakılmalıdır. Atma işlemi atıkların elden çıkarılmasına yönelik bölgesel çevre kurallarına göre gerçekleştirilmelidir. Bu ürünün atma işlemi, geri kazanımı ve geri dönüşümü hakkında daha ayrıntılı bilgi için lütfen bulunduğunuz yerdeki belediyeye, evsel atıkları elden çıkarma hizmeti veren kuruma veya ürünü satın aldığınız bayiye danışın.

GARANTİ BEYANI

Bu cihaz için garanti koşulları, cihazın satıldığı ülkedeki temsilcimiz tarafından tanımlanmaktadır. Bu koşullara ilişkin ayrıntılar cihazın satın alındığı bayiden edinilebilmektedir. Bu Garanti koşulları altında yapılan talepte satış fişi ve makbuzu ibraz edilmiş olmalıdır.
Haber verilmeksizin değişiklikler yapılabilmektedir.

Hoover yedek parça ve sarf malzemeleri
Parçaları daima original Hoover parçaları ile değiştirin. Bu parçaları Hoover bayiinden veya doğrudan Hoover firmasından tedarik edebilirsiniz. Parça siparişi verirken mutlaka cihazın model numarasını belirtin.

Kumaş filtre -T110 35601348
Hepa Filtre - T111 35601349
Islak ve Kuru Filtre - T112 35601350

GENERATION FUTURE

jive

WET & DRY

ENGLISH	GB
FRANÇAIS	FR
ITALIANO	IT
DEUTSCH	DE
PORTUGUÊS	PT
ESPAÑOL	ES
NEDERLANDS	NL
POLSKI	PL
РУССКИЙ	RU
ΕΛΛΗΝΙΚΑ	GR
SLOVENSKI	SI
DANSK	DK
SUOMI	FI
SVENSKA	SE
ČESKY	CZ
HRVATSKI	HR
TÜRKÇE	TR

jive
HOOVER

USER INSTRUCTIONS