AXOR

AXOR One
Waschtischmischer Unterputz für Wandmontage Select mit Auslauf 220 mm
Oberflächen: Artikelnummer: **48112930**

Merkmale

- besteht aus: Ablaufgarnitur, Waschtischmischer Unterputz für Wandmontage
- Ausladung: 220 mm
- Strahlart: Normalstrahl
- maximale Durchflussmenge bei 3 bar: 5 l/min
- Select Kartusche mit Temperaturverstellung
- für Durchlauferhitzer geeignet
- unverschließbare Ablaufgarnitur
- Anschlussart: Grundkörper
- Anschlussgröße: DN15

Technologie

Select SELECT

AirPower

Designpreise

iF GOLD AWARD 2021

Produktabbildung

Maßzeichnung

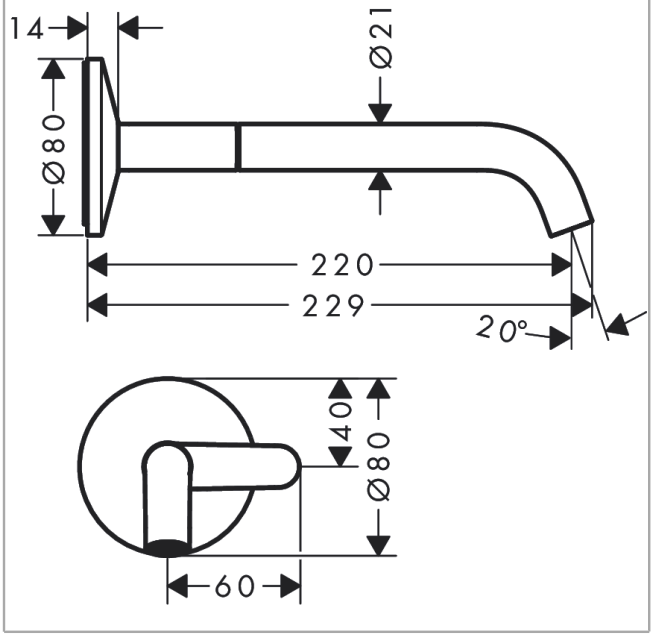

AXOR One
Waschtischmischer Unterputz für Wandmontage Select mit Auslauf 220 mm
Oberflächen: Artikelnummer: **48112930**

Durchflussdiagramm

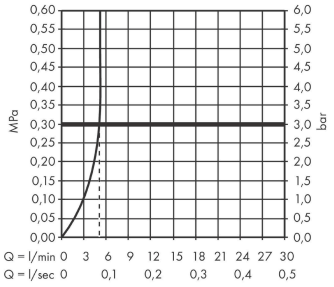

AXOR

AXOR One
Waschtischmischer Unterputz für Wandmontage Select mit Auslauf 220 mm
Oberflächen: Artikelnummer: **48112930**

Explosionszeichnung

Baujahr: **>06/21**

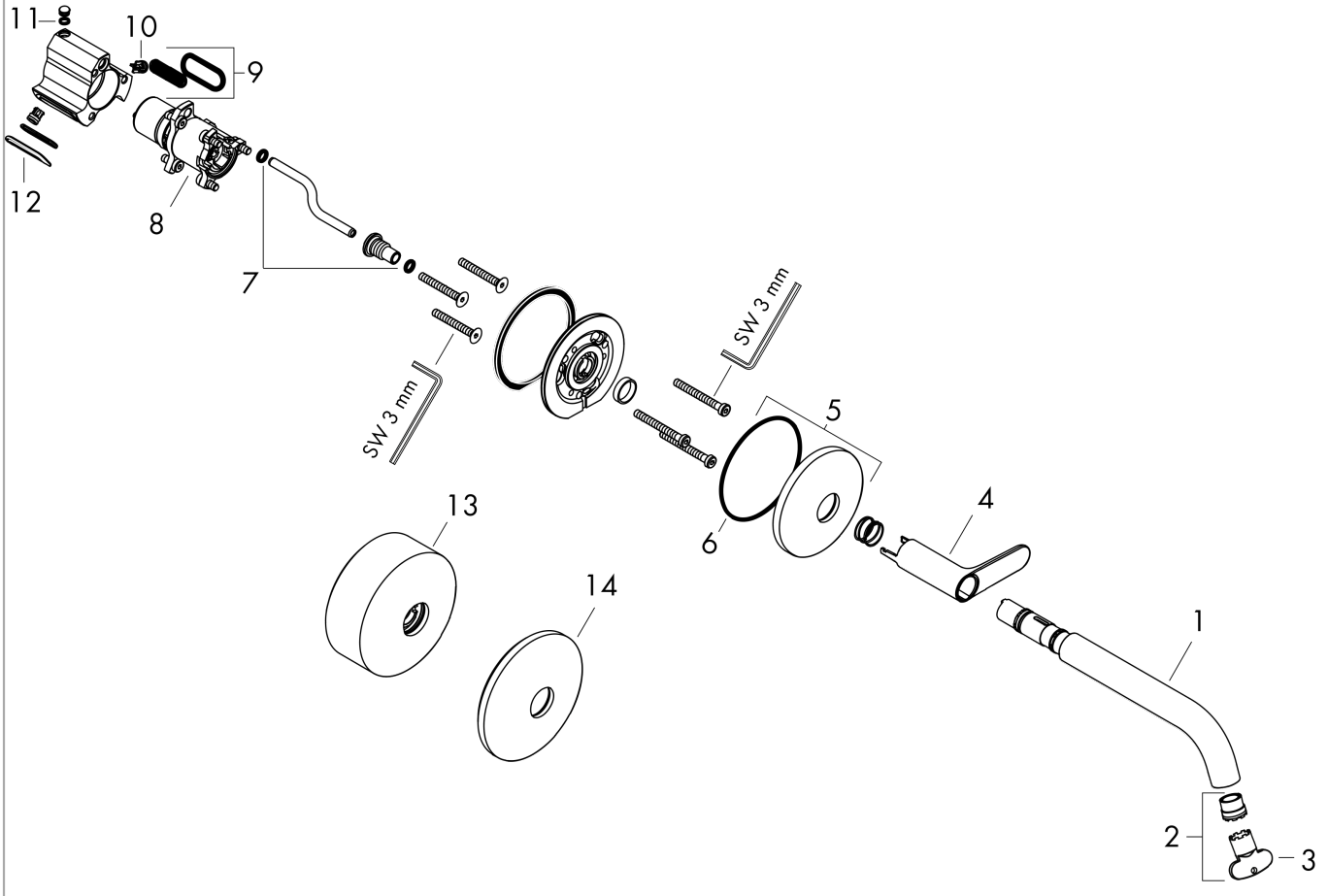

AXOR

AXOR One
Waschtischmischer Unterputz für Wandmontage Select mit Auslauf 220 mm
Oberflächen: Artikelnummer: **48112930**

Ersatzteilliste

Baujahr: **>06/21**

Pos.		Artikelnummer	PG	VE
1	Auslauf kpl.	94313930	-	1
2	Luftsprudler kpl.	93118000	-	1
3	Montageschlüssel	98987000	-	1
4	Griff	94314930	-	1
5	Rosette Ø 80 mm	94315930	-	1
6	O-Ring 72x2	98395000	-	1
7	O-Ring 6x2	98458000	-	1
8	Kartusche kpl.	94317000	-	1
9	Schmutzfangsieb	94316000	-	1
10	Rückflußverhinderer	93250000	-	1
11	O-Ring 4x1,5	93463000	-	1
12	O-Ring 25x2,5	92146000	-	1
13	Rosette Höhe = 36 mm (bei geringer Einbautiefe)	13610930	-	1
14	Rosette Ø 90 mm	13611930	-	1
a	Grundkörper	13625180	-	1