TOUCHSCREENS

10.1" (25.5 cm) PCAP 10-Punkt-Touchscreen-PC mit Android-Betriebssystem, Power-over-Ethernet-Technologie (PoE) und iiSignage²

Der ProLite TW1023AS-B3P ist ein intelligenter und intuitiver 10.1" (25.5 cm) Touchscreen-PC, der für stark frequentierte Umgebungen wie Besprechungsräume, Infostationen oder Gastronomiebereiche entwickelt wurde. Seine 10-Punkt-PCAP-Touch-Technologie sorgt für eine reibungslose und präzise Interaktion. Ausgestattet mit Android 13 und leistungsstarker Hardware ermöglicht er die einfache Installation von Apps direkt auf dem Gerät und ist damit eine umfassende All-in-One-Lösung. Dank Power-over-Ethernet (PoE) werden sowohl Strom als auch Daten über ein einziges Kabel übertragen, was die Installation vereinfacht und zusätzliche Kabel überflüssig macht.

Mit integrierten Mikrofon und Lautsprechern bietet der TW1023AS-B3P nahtlose, moderne Interaktion in jeder Umgebung. Darüber hinaus lässt er sich mühelos in iiSignage², das Content Management System (CMS) von iiyama, integrieren und gibt Ihnen die volle Kontrolle über Ihre Botschaften und Werbung, sowohl im Querformat als auch im Hochformat und in der Face-up-Position. Zusammen mit der eingebauten 5-Megapixel-Kamera, Mikrofon und Lautsprechern bietet es grenzenlose, interaktive Installationsmöglichkeiten.

Konnektivität

Der RJ45 (LAN)-Anschluss, der die Power-over-Ethernet-Technologie (POE) unterstützt, ermöglicht es, sowohl die Datenverbindung als auch die Stromversorgung über ein einziges Kabel bereitzustellen, was die Installation in Bereichen vereinfacht, in denen viele Kabel stören würden.

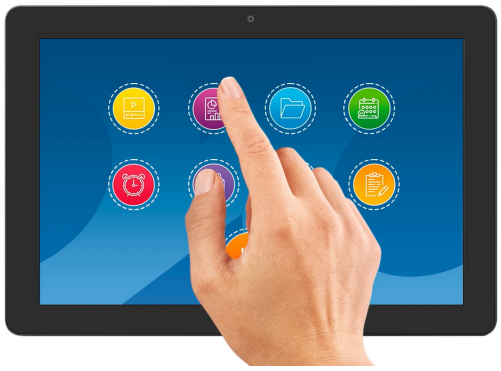

Android-Betriebssystem

Dank dem Android-Betriebssystem können Sie das Display ganz einfach an Ihre Bedürfnisse anpassen, indem Sie Apps direkt auf dem Display installieren.

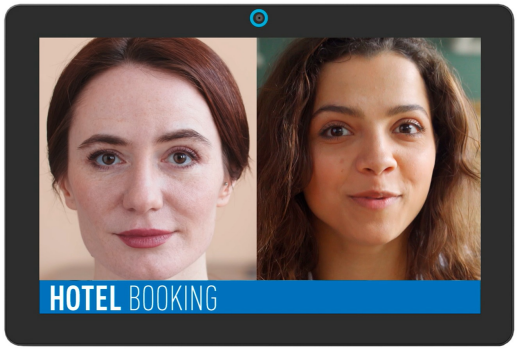

Integrierte Webcam, Mikrofon und Lautsprecher

Damit ist der Bildschirm die perfekte Lösung für halb- oder vollautomatische Empfangslösungen, die es Unternehmen ermöglichen, den Besucherverkehr in der Empfangshalle zu verfolgen und zu verwalten, ohne die Sicherheit von Mitarbeitenden, Besuchenden und Firmendaten zu gefährden.

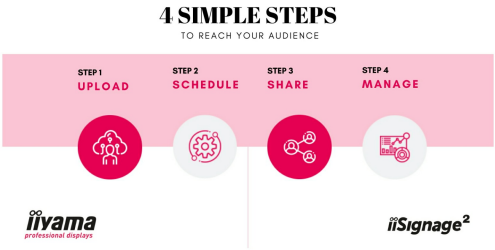

iiSignage²

iiSignage² ist unsere Digital Signage Content Management Plattform, die eine mühelose Steuerung und Darstellung Ihrer Inhalte ermöglicht und eine sichere Verwaltung Ihrer iiyama Displays gewährleistet. Mit dem integrierten Content Management System (CMS) behalten Sie die volle Kontrolle über Ihre Botschaften und Werbeinhalte – bequem aus der Ferne und mit höchster Sicherheit.

SPEZIFIKATION

01 DISPLAY EIGENSCHAFTEN

Design	Edge-to-Edge-Glas
Bilddiagonale	10.1", 25.5cm
Panel-Technologie	IPS
Physikalische Auflösung	1280 x 800 (1 Megapixel)
Bildformat	16:10
Helligkeit	450 cd/m²
Helligkeit	385 cd/m² mit Touch Panel
Lichtdurchlässigkeit	86%
Kontrastverhältnis	1000:1 mit Touch Panel
Reaktionszeit (GTG)	25ms
Blickwinkel	horizontal/vertikal: 160°/160°, rechts/links: 80°/80°, nach oben/unten: 80°/80°
Farbunterstützung	16.7mln 8bit
Arbeitsfläche H x B	216.6 x 135.4mm, 8.5 x 5.3"
Pixelabstand	0.1692mm
Gehäusefarbe/art	schwarz, matt

02 TOUCH

Touchscreen Technologie	Projectiv kapazitiv
Berührungspunkte	10
Touch-Methode	Finger, Handschuh (latex), kapazitiver Stift
Touch-Oberfläche	USB

03 SCHNITTSTELLEN & ANSCHLÜSSE

Audio Eingang	Mini Jack x1
Digitaler Video Ausgang	HDMI x1 (mini HDMI, 1280x720 @60Hz)
Audio Ausgang	Lautsprecher 2 x 1.5W
USB-Ports	x4 (1 x 3.2 Gen1 (5Gbps, DC5V, 900mA), 2 x 2.0 (DC5V, 500mA), 1 x MICRO with OTG)
RJ45 (LAN)	x1 (PoE - IEEE802.3 at/Max. 30W)
Mikrofon	x1

04 FEATURES

Integrierte Software	Android 13
CPU	Rockchip RK3568 Quad-core up to 2.0GHz
GPU	Mali-G52

Storage	32GB eMMC
Memory	4GB LPDDR4X
WiFi	IEEE802.11a//b/g/n/ac
Bluetooth	5.2
Extras	automatische Drehung, Webcam (5 Megapixel), SD Slot, Anti-Fingerprint Beschichtung
Kiosk-Modus	ja
Max. Betriebszeit	24/7
Glasstärke	1.25mm
Glas Härtegrad	6H
OSD-Tastensperre	ja

05 ALLGEMEIN

Bedientasten	Ein/Aus, Home, Helligkeit +, Helligkeit -, Lautstärke +, Lautstärke -
Applications	Anwendungen sperren, Neustartzeit verwalten, Ein- und Ausschalten verwalten, Taschenrechner, Kalender, Chrome, Wecker/ Uhr/ Timer/ Stoppuhr, Dateien und Ordner verwalten, Alben organisieren, Gmail, Google, iiSignage², Audiodateien abspielen, Play Store, Systemeinstellungen, Tonaufnahmegerät, Videodateien abspielen
Flicker Free LED	ja

06 MECHANISCH

Ausrichtung	Querformat, Hochformat, Face-up
Kabelmanagement	ja

07 ENTHALTENES ZUBEHÖR

Kabel	Netz (2.5m)
Anleitungen	Leitfaden zur Inbetriebnahme, Sicherheits-Hinweise
Sonstiges	AC-Adapter, austauschbare Stecker (EU/UK)
Kabelabdeckung	ja

08 STROMVERWALTUNG

Netzteil	extern
Stromversorgung	DC 12 V
Leistungsaufnahme	18W typisch, 0.5W Standby, 0.3W ausgeschaltet

09 LEISTUNG

Vorschriften	CE, EAC, RoHS support, ErP, WEEE, REACH, UKCA
REACH SVHC	über 0.1% Blei enthalten

10 ABMESSUNGEN / GEWICHT

Produktabmessungen B x H x T	255 x 172 x 30.5mm

Verpackungsabmessungen B x H x T	398 x 223 x 68mm
Palettenvolumen	256pcs
Palleten Abmessungen Bx H x T	1000 x 1200 x 2150mm
Gewicht (ohne Verpackung)	0.8kg
Gewicht (inkl. Verpackung)	1.36kg
EAN code	4948570126927

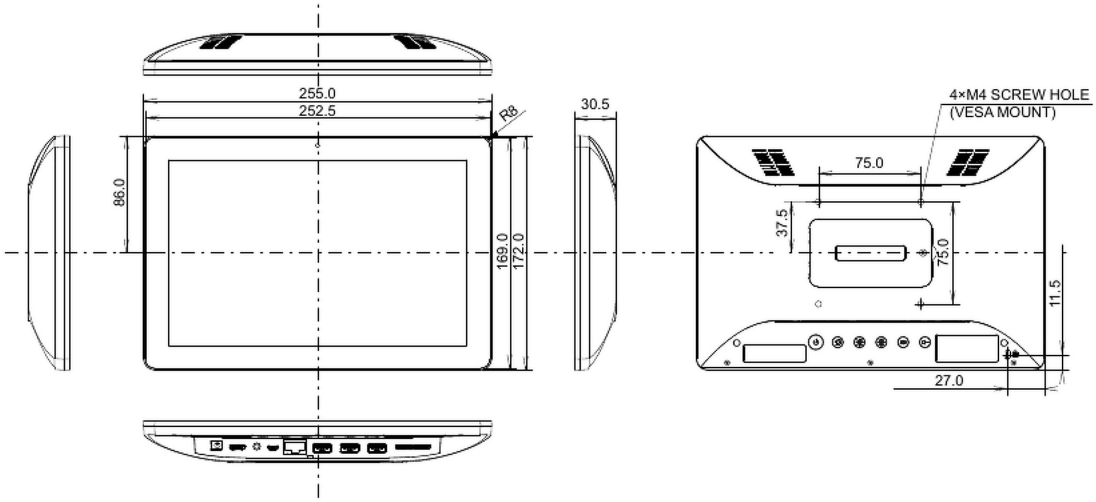

GALERIE

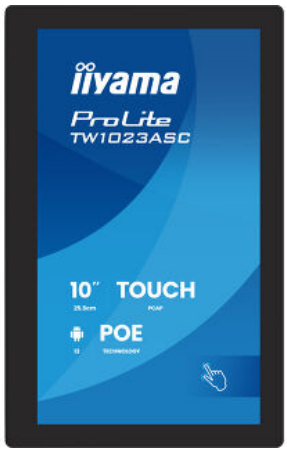

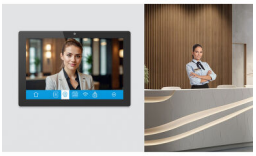

Alle Warenzeichen sind eingetragene Handelsmarken. Irrtum und Änderungen in den Spezifikationen vorbehalten. Alle LCD's erfüllen die ISO-9241-307:2008 Pixelfehlerklasse. **© IIYAMA CORPORATION. ALL RIGHTS RESERVED**