U3226Q Äußere Abmessungen
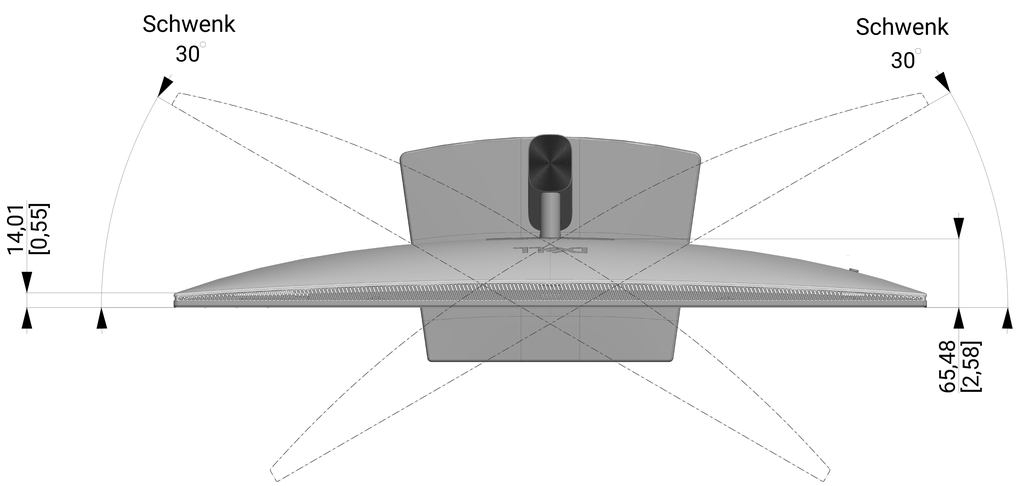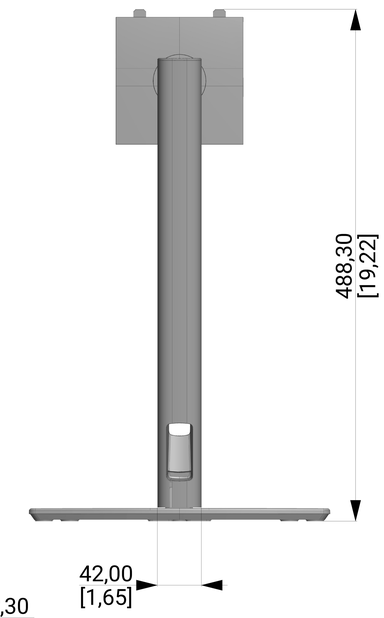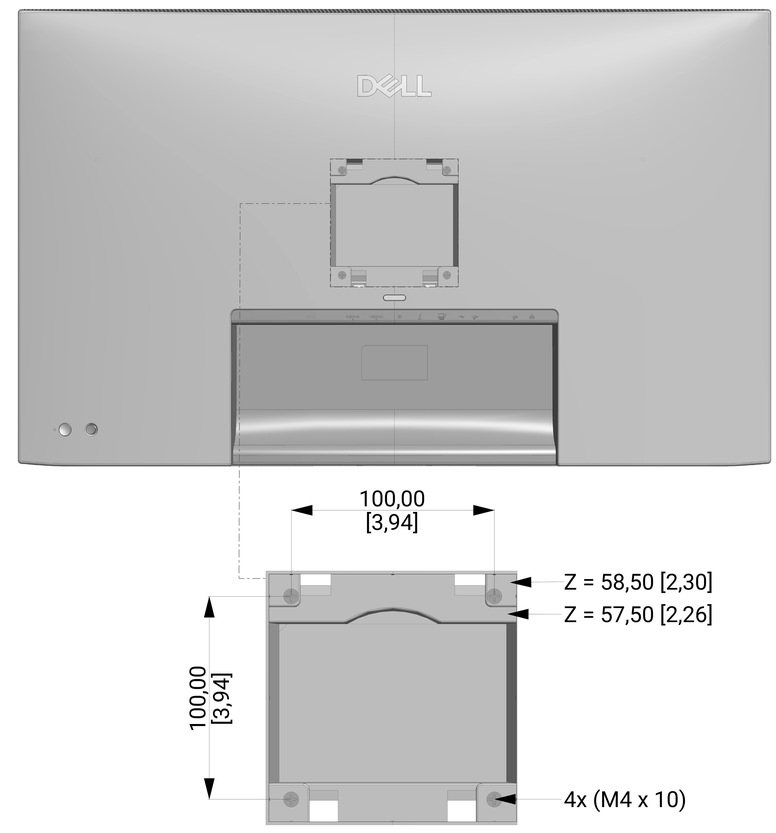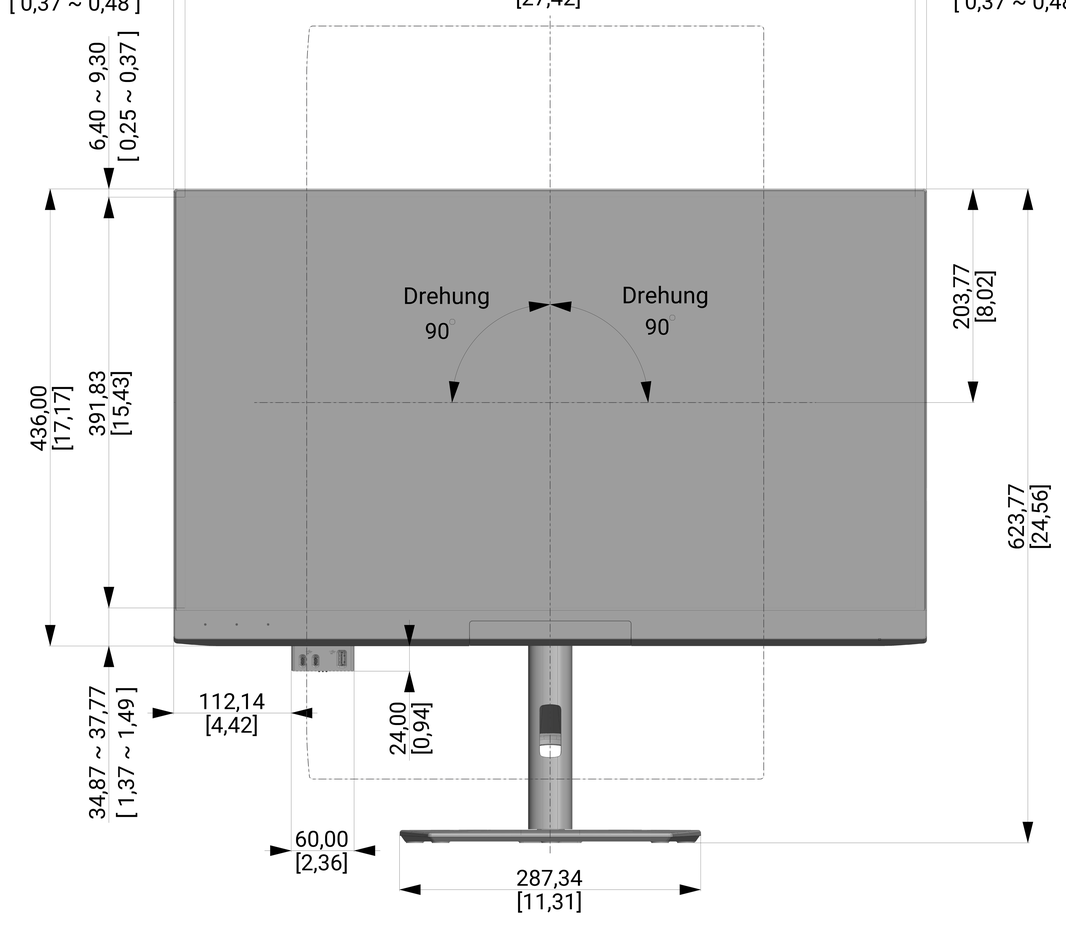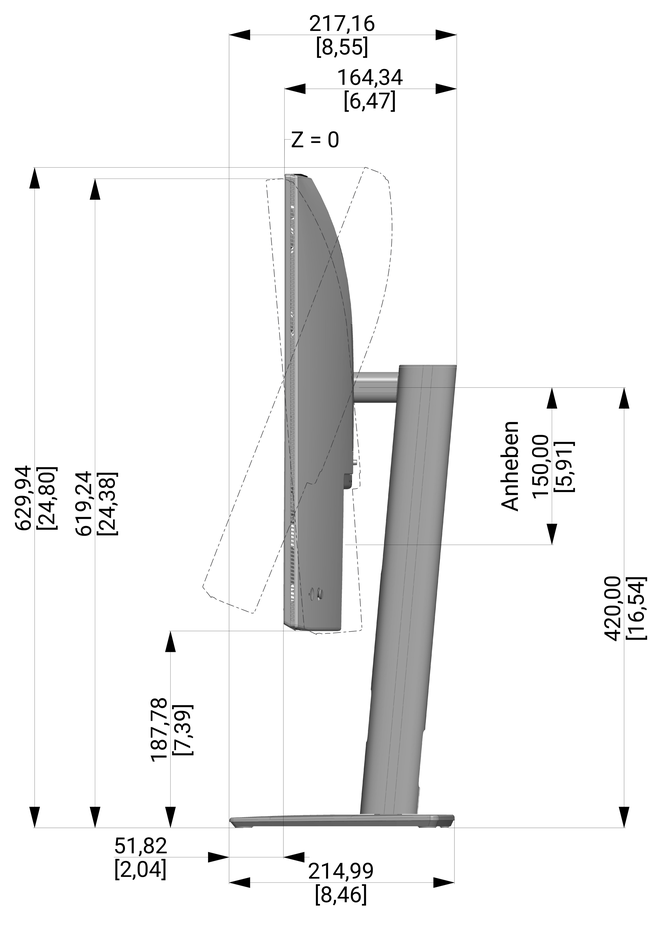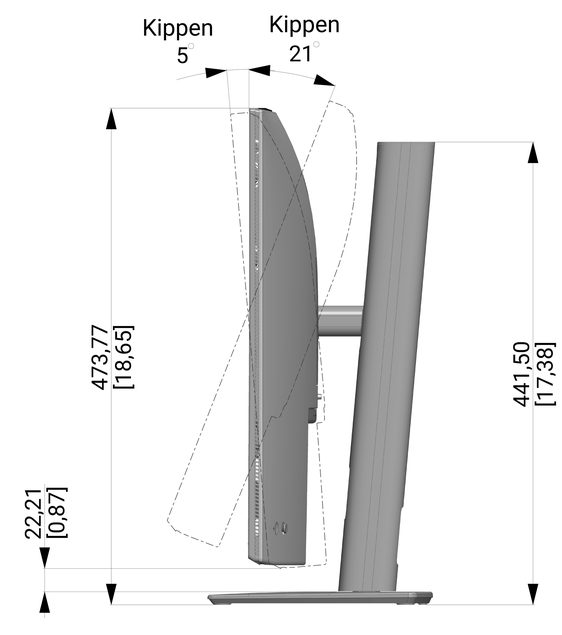
Einheit : mm [Zoll]
Abmessungen : Nominal
Zeichnung : Nicht maßstabsgetreu