KATALOG 2026

2026
SCHLÖSSER FÜR TÜREN UND TORE

WIR SORGEN FÜR SPANNUNG.

Die Zielsetzung ist seit der Firmengründung im Jahr 1890 bis heute dieselbe: höchste Qualität bei Produkten und Leistung.
Doch die Verhältnisse, die Aufgaben, die Herausforderungen haben sich selbstverständlich verändert. Mit der Konzentration auf unsere Kernkompetenzen setzen wir längst neue Maßstäbe für innovative Spanntechnik – die eigene Entwicklung, größtmögliche Flexibilität und die Leidenschaft für individuelle Lösungen treiben uns dabei an.

Möglich ist dies alles nur mit engagierten und zufriedenen Mitarbeitern. Ein respektvoller Umgang, persönliche Weiterentwicklung und Maßnahmen für das Wohlbefinden jedes Einzelnen sind daher Werte, die für uns zählen.

Geschäftsleitung von AMF:
Wolfgang Balle, Johannes Maier (Geschäftsführender Gesellschafter), Jürgen Förster

UNSERE FIRMENGESCHICHTE

1890 Andreas Maier gründet die Schlossfabrik.

1920 Schraubenschlüssel ergänzen das Fertigungsprogramm.

1928 Fließband-Montage der FELLBACHER SCHLÖSSER.

1951 Diversifizierung in die Werkstück- und Werkzeugspanntechnik

1965 Schnellspanner erweitern das Sortiment, AMF-Kataloge erscheinen in 10 Sprachen.

1975 Hydraulische Spanntechnik als weitere Spezialisierung.

1982 Spann- und Vorrichtungssysteme als weitere Ergänzung der Produktpalette.

1996 Teamorganisation in allen Geschäftsbereichen von AMF, Qualitätsmanagement mit Zertifizierung nach ISO 9001.

2001 Service-Garantie für alle AMF-Produkte.

2004 Das AMF-Zero-Point-Systems revolutioniert den Markt der Nullpunktspannsysteme.

2007 Magnetspanntechnik als Erweiterung der AMF-Produkte.

2009 Entwicklung und Einführung der Vakuumspanntechnik.

2012 LOW-COST-AUTOMATISIERUNG für die Bereiche Greifen, Spannen, Kennzeichnen und Reinigen.

2014 AMF präsentiert die umfangreichste Produktpalette an Automatisierungslösungen im Bereich der Nullpunktspanntechnik.

2017 Die AMF-Funksensorik erweitert die Kompetenz im Bereich der Industrie 4.0 und fügt sich nahtlos in die AMF-Produktpalette ein.

VERSPRECHEN, DIE IM ALLTAG ZÄHLEN

Deshalb gibt es bei uns ein paar Prinzipien, nach denen wir aus Überzeugung handeln und die immer gelten.

INDIVIDUELLE ENTWICKLUNG

Auch wenn es das Produkt, das Sie benötigen, noch gar nicht gibt, finden wir mit Ihnen die passende Lösung: von Sonderausführungen bis zu Neuentwicklungen ist alles möglich.

GEWÄHRLEISTUNG

Falls es trotz unseres hohen Qualitätsanspruchs Reklamation gibt, erfolgt die Bearbeitung schnell und unbürokratisch, auch über die Gewährleistungsfrist hinaus.

HÖCHSTE QUALITÄTS-STANDARDS

Sorgfältige Fertigung aus Tradition seit 1890 und natürlich längst mit einem modernen Qualitätsmanagement nach ISO 9001.

KURZE LIEFERZEIT

Bei über 5.000 Artikeln in unserem Lager können Sie davon ausgehen, dass Ihre Bestellung noch am selben Tag versandt wird.

KOMPETENTE FACHBERATUNG

Die richtige Lösung für jede Aufgabe findet Ihr Fachhandelspartner vor Ort oder die Spezialisten in unserem Team.

MADE IN GERMANY

Unsere gesamte Produktpalette wird ausschließlich von unseren Mitarbeitern in Deutschland entwickelt und hergestellt.

ANDREAS MAIER GmbH & Co. KG · Phone: +49 711 5766-0 · Web: www.amf.de

Inhalt

Übersicht nach Nummern und Alphabet siehe Katalog-Seiten 99-102

SCHLOSSKASTEN-PROGRAMM IN EDELSTAHL 10 - 19

SCHLOSSKÄSTEN 20 - 39

GEGENKÄSTEN UND SCHLIESSKÄSTEN 40 - 48

BESCHLÄGE, TORBÄNDER UND ZUBEHÖR 49 - 73

ROHRRAHMENSCHLÖSSER 74 - 77

GITTERTORSCHLÖSSER 78

KASTENSCHLÖSSER - LADENBESCHLÄGE 79 - 85

GARAGENTORSCHLÖSSER UND -BESCHLÄGE 86 - 90

TÜRSCHLÜSSEL UND ZUBEHÖR 91 - 96

SCHLOSSKASTEN-MONTAGE 97

Technische Änderungen vorbehalten.

STANGENRIEGEL, ZWANGSGEFÜHRT
151NI, Seite 47

TÜRKNOPF-PAAR, ÖFFNUNGSHEMMEND
490GN, Seite 63

SCHLOSSKASTEN, V2A
140IG, Seite 13

SCHLOSSKASTEN FÜR HORIZONTALE MEHRFACHVERRIEGELUNG, BLANK
140UMH, Seite 29

FALLENKOPF, KUNSTSTOFF
142U-FF30, Seite 64

SCHLOSSKASTEN, BLANK
140P, Seite 32

SELBSTVERRIEGELNDER SCHLOSSKASTEN
140PS, Seite 35

Technische Änderungen vorbehalten.

ANDREAS MAIER GmbH & Co. KG · Phone: +49 711 5766-0 · Web: www.amf.de

BEQUEM BESTELLEN – IN UNSEREM ONLINE-SHOP

+ Über 6000 Produkte online bestellbar
+ Auftragsverfolgung online
+ Einfacher Download von CAD-Daten
+ Online-Verfügbarkeitsabfrage
+ Verwaltung von unterschiedlichen Warenkörben

GLEICH ANMELDEN UNTER SHOP.AMF.DE

DESIGNSCHMIEDE AMF -
FÜR DIE ANSPRUCHSVOLLE OPTIK

Ein Schlosskasten ist in erster Linie ein Gegenstand, der zuverlässig seinen Zweck erfüllen soll - Tag für Tag, über Jahre hinweg.
Unsere Entwicklungsabteilung verbindet diese Funktion mit einem individuellen Design, das vollkommen auf den Einsatzort Ihres AMF-Schlosskastens zugeschnitten ist. So wird Ihr Torkonzept zu einem richtigen „Hingucker".
Überzeugen Sie sich einfach selbst von den individuellen Beschlägen - designed & made by AMF.
Unsere Entwicklungsabteilung berät Sie gerne.

KOMPETENT SEIT 1890

Fast täglich erreichen uns Anfragen zu den Themen Produkte, Bestellung und Versand.

Fragen zu allen Themen, die man sich vorstellen kann. Wir nehmen Ihre Fragen ernst und stehen Ihnen gerne Rede und Antwort. Qualität, Zuverlässigkeit und Schnelligkeit stehen seit jeher an oberster Stelle unserer Prioritäten.

Wir möchten Ihnen hier einige der Fragen vorstellen, die uns am häufigsten angetragen werden. Vielleicht ist ja die eine oder andere dabei, die auch Ihnen schon auf der Zunge lag.

? WIE LANGE MUSS ICH AUF MEINE LIEFERUNG WARTEN?

! Jede Bestellung, die bis 16:30 Uhr bei uns eingeht, wird noch am selben Tag bei AMF verschickt.

? KÖNNTEN SIE AUCH DIREKT AN MEINE KUNDEN AUSLIEFERN?

! Selbstverständlich. Gegen eine Gebühr von fünf Euro verschicken wir die Ware ganz nach Ihren Wünschen.

? SIND DIE PRODUKTE, DIE ICH BESTELLEN MÖCHTE, AUCH LIEFERBAR?

! Unsere Kapazitäten garantieren eine Verfügbarkeit von 98%. Wenn Sie ganz sicher gehen möchten, rufen Sie einfach an. Sie erreichen uns zwischen 7:30 und 16:30 unter 0711/5766-0.

? KÖNNEN SIE MIR GLEICHBLEIBENDE QUALITÄT GARANTIEREN?

! Ja. Und das sogar geprüft. Denn AMF ist ein nach DIN EN ISO 9001 zertifizierter Betrieb. Die Arbeitsprozesse werden jährlich überprüft.

? WELCHE BESCHLÄGE PASSEN AUF WELCHE SCHLÖSSER?

! Für das Schlosskasten-Programm gibt es Beschläge in Edelstahl, Aluminium sowie Stahl in geschmiedeter Ausführung. Diese passen auf alle Schlosskästen mit Profilzylinderlochung. Ebenso gibt es Beschläge für alle Rohrrahmenschlösser und passende Beschläge für Garagentorschlösser.

? WARUM HABEN AMF-SCHLOSSKÄSTEN KEINE ZINKABLAUFLÖCHER?

! Der Schlosser bringt am komplett zusammengeschweißten Tor die Zinkablauflöcher für das gesamte Tor ein. Sein Wissen und seine Erfahrung, sowie die Position des Schlosskastens bestimmen die Größe und Lage der Löcher.

? WAS UNTERSCHEIDET EIN PZ- VON EINEM RZ-SCHLOSS?

! AMF-Schlösser werden weit über die Grenzen Deutschlands eingesetzt. PZ steht für die in Deutschland verwendeten Profilzylinder, RZ für den Schweizer Rundzylinder.

? WARUM HABEN AMF-SCHLOSSKÄSTEN BEWEGLICHE STABILHÜLSEN?

! Die Kräfte, die beim Festschrauben des Schlosses im Schlosskasten auftreten, dürfen nicht auf die Schlossinnenteile wirken. Somit wird das Schloss nicht verzogen und bleibt leichtgängig.

Technische Änderungen vorbehalten.

ANDREAS MAIER GmbH & Co. KG · Phone: +49 711 5766-0 · Web: www.amf.de

10 Gründe für den AMF-Schlosskasten Nr. 140

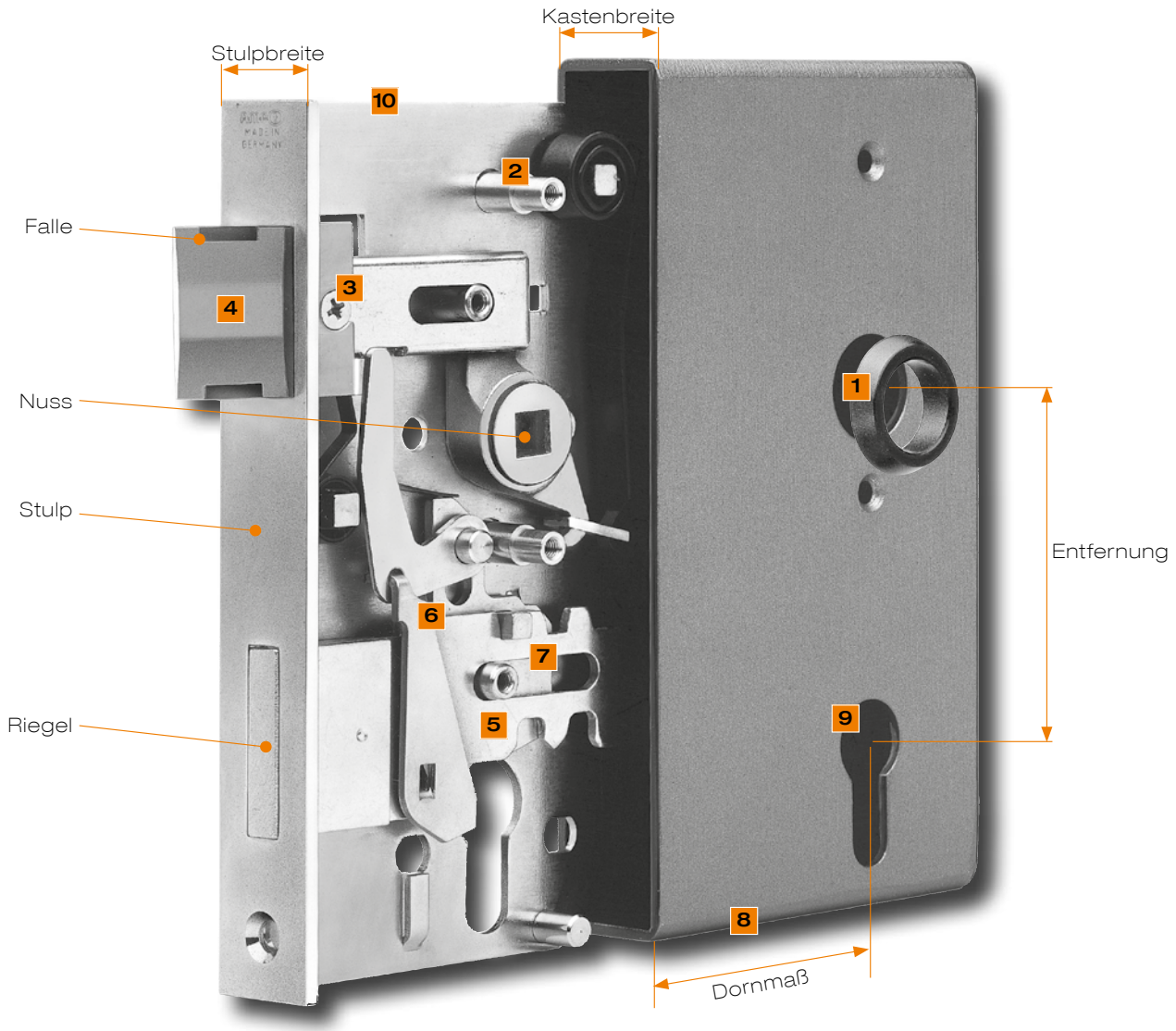

1 DRÜCKERROSETTEN
beiliegend 18 mm für Leichtmetall-Beschläge.

2 STABILHÜLSEN
durchgehend, für leichte Montage ohne Verspannnen des Schlosses.

3 FALLENLÄNGE
3 mm, vorstehend, umrüstbar auf 8 mm mit langem Fallenkopf. Rechts/links Umstellung mit stabiler Kreuzschlitzschraube.

4 FALLENDICKE
15,5 mm, ermöglicht bei großem Fallenhub von 12 mm einen weichen Einschluss durch steile Fallenschräge.

5 RIEGEL
2-tourig = 2 x vorschließen des Riegels möglich.

6 WECHSELFUNKTION
2-teilige Ausführung für leichte Fallenbetätigung.

7 DAUERHAFT GEFETTET
bei der Montage für eine lange Funktionstüchtigkeit.

8 KANTENRADIEN
sauber und gleichmäßig gearbeitet. Made in Germany.

9 ZYLINDER
wahlweise vorgerichtet für Profilzylinder (PZ), Schweizer Rundzylinder (RZ) oder für Buntbart-Nachrüstsatz.

10 KORROSIONSSCHUTZ
als Standard. Alle Teile inkl. Federn rundum galvanisch verzinkt. Falle und Riegel wahlweise aus Messing oder Zinkdruckguss.

Technische Änderungen vorbehalten.

EDLE SCHLOSSKÄSTEN - EDLE QUALITÄT

> Anspruchsvolles Design
> Problemlose Verarbeitung
> Höchste Belastbarkeit

EDELSTAHL ROSTFREI - DER EMOTIONALE WERKSTOFF!

Elegant aber kein Luxus, schlicht und doch nicht nur Stahl - verkörpert er die besondere Persönlichkeit seines Besitzers.

Eine Nachbehandlung vor oder nach dem Einbau, z. B. streichen oder galvanisch nachbearbeiten, ist nicht notwendig. Zusätzliche Kosten und extra Zeitaufwand entfallen.

Das Preis-/Leistungsverhältnis spricht für unendlich viele Einsatzmöglichkeiten.

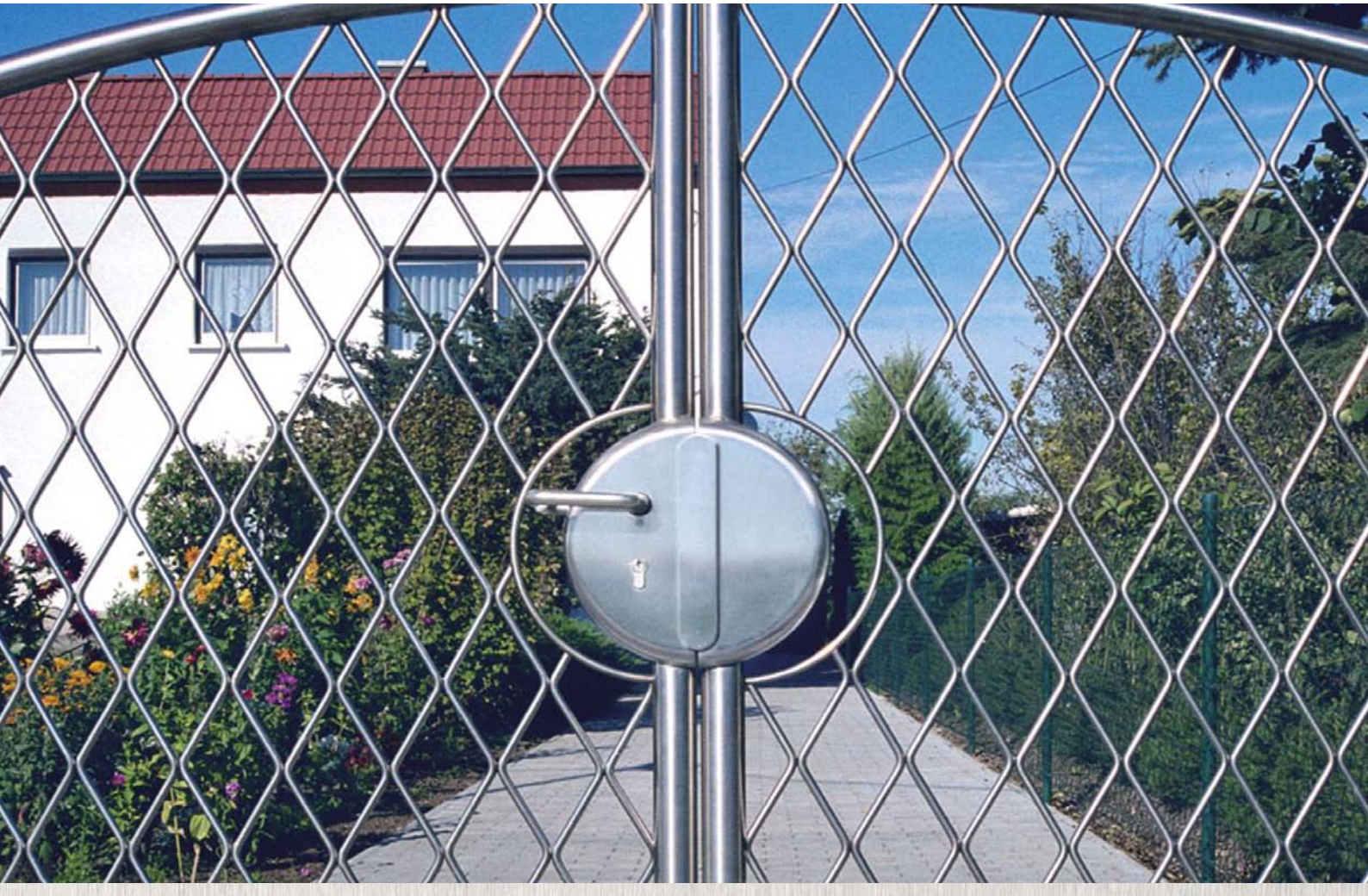

Technische Änderungen vorbehalten.

ANDREAS MAIER GmbH & Co. KG · Phone: +49 711 5766-0 · Web: www.amf.de

Nr. 141ENIG

Schlosskasten, V2A

nicht rostender Stahl, **geschliffen**, Korn 240. Mit verzinktem Schloss Nr. 143ENIG, mit Edelstahlstulpe, geschliffen.
Falle vernickelt. Riegel aus Edelstahl. Rechts und links verwendbar durch umdrehbaren Fallenkopf. Vorgerichtet für Profilzylinder (PZ) oder für Buntbart-Nachrüstsatz. Mit Wechsel.
Inkl. Drückerrosetten-Satz Nr. 494.

- Dorn 40 mm
- Tour 1-tourig
- Nuss 8 mm
- Entfernung 72 mm
- Falle vorstehend 2 mm
- Riegel vorstehend 3 mm

Bestell-Nr.	Kastenbreite [mm]	Schließung	Abmessung [mm]	Materialdicke [mm]	Gewicht [g]
10454	42,4	PZW	42,4 x 78,2 x 208,4	3,0	1400

EDELSTAHL Rost frei INOX STAINLESS STEEL

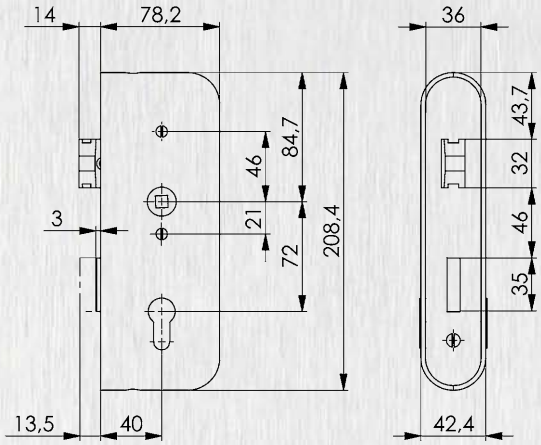

CAD

Zubehör und Empfehlungen

Nr. 140ENIG-A42, Seite 69

Nr. 419, Seite 53

Nr. 146ENIG

Gegenkasten, V2A

nicht rostender Stahl, **geschliffen**, Korn 240. Zum Anschrauben (siehe Nr. 140ENIG-A42) oder zum Anschweißen. Rechts und links verwendbar. Für elektrischen Türöffner vorgerichtet.
Inkl. Schließblech, nicht rostender Stahl.

Bestell-Nr.	Kastenbreite [mm]	Abmessung [mm]	Materialdicke [mm]	Gewicht [g]
10462	42,4	42,4 x 78,2 x 208,4	3,0	1240

EDELSTAHL Rost frei INOX STAINLESS STEEL

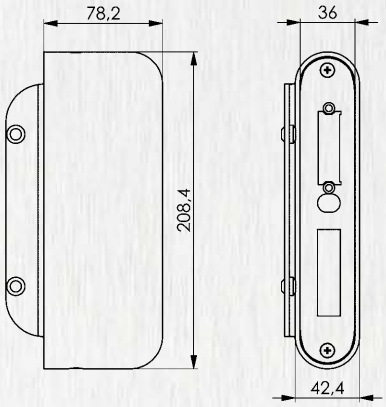

CAD

Zubehör und Empfehlungen

Nr. 148, Seite 46

Nr. 149ANI, Seite 69

Nr. 151NI, Seite 47

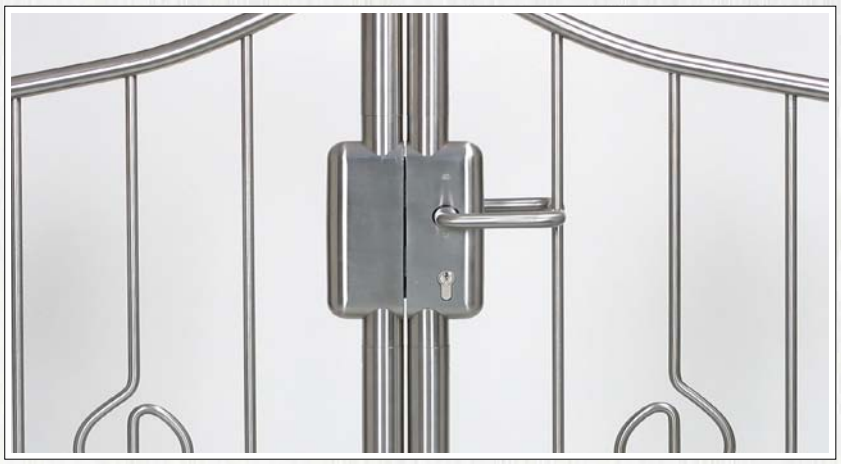

Technische Änderungen vorbehalten.

Nr. 140UNIG

Schlosskasten, V2A geschliffen

nicht rostender Stahl, **geschliffen**, Korn 240. Mit verzinktem Schloss Nr. 142UNIG-**, mit Edelstahlstulpe, geschliffen. Falle und Riegel aus Messing. Rechts und links verwendbar durch umdrehbaren Fallenkopf. Vorgerichtet für Profilzylinder (PZ) oder für Buntbart-Nachrüstsatz. Mit Wechsel.
Inkl. Drückerrosetten-Satz Nr. 494.

- Dorn 60 mm
- Tour 2-tourig
- Nuss 8 mm
- Entfernung 72 mm
- Falle vorstehend 3 mm

EDELSTAHL Rost frei INOX STAINLESS STEEL

CAD

Bestell-Nr.	Kastenbreite A [mm]	Schließung	C [mm]	E [mm]	F [mm]	Materialdicke [mm]	Gewicht [g]
14639	30	PZW	172	24	33,5	2,5	1550
14159	40	PZW	173	33	34,0	3,0	1790
10587	42,4	PZW	173	36	34,0	3,0	1950

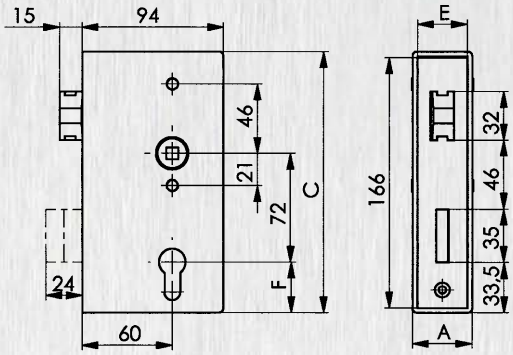

Zubehör und Empfehlungen

Nr. 55, Seite 65

Nr. 142UNIG

Schloss, verzinkt

mit Edelstahlstulpe, geschliffen. Falle und Riegel aus Messing. Rechts und links verwendbar durch umdrehbaren Fallenkopf. Vorgerichtet für Profilzylinder (PZ) oder für Buntbart-Nachrüstsatz. Mit Wechsel.

- Dorn 60 mm
- Tour 2-tourig
- Nuss 8 mm
- Entfernung 72 mm
- Falle vorstehend 3 mm

EDELSTAHL Rost frei INOX STAINLESS STEEL

Bestell-Nr.	für Kastenbreite [mm]	Schließung	E [mm]	Gewicht [g]
14332	30	PZW	24	770
14357	40	PZW	33	810
10603	42,4	PZW	36	840

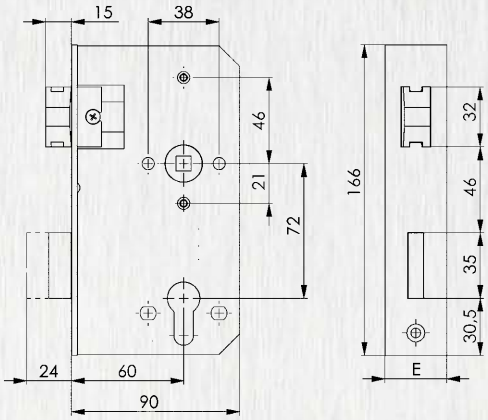

Nr. 140KNIG

Schlosskasten, leer, V2A, geschliffen

Zubehör: Drückerrosetten-Satz Nr. 494.

EDELSTAHL Rost frei INOX STAINLESS STEEL

CAD

Bestell-Nr.	Kastenbreite A [mm]	C [mm]	F [mm]	Materialdicke [mm]	Gewicht [g]
14605	30,0	172	33,5	2,5	765
14050	40,0	173	34,0	3,0	990
11171	42,4	173	34,0	3,0	1050

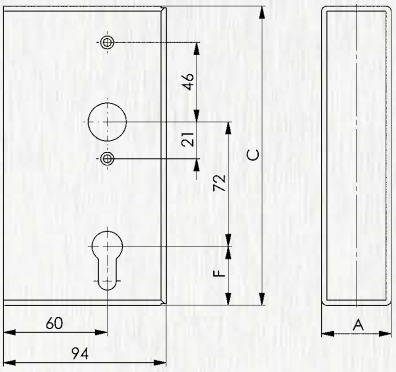

Technische Änderungen vorbehalten.

ANDREAS MAIER GmbH & Co. KG · Phone: +49 711 5766-0 · Web: www.amf.de

Nr. 140IG

Schlosskasten, V2A

nicht rostender Stahl, geschliffen, Korn 240.
Mit Edelstahlschloss 142I. Rechts und links verwendbar durch umdrehbaren Fallenkopf. Vorgerichtet für Profilzylinder (PZ) oder für Buntbart-Nachrüstsatz. Mit Wechsel.
Inkl. Drückerrosetten-Satz Nr. 494.
- Dorn 60
- Tour 2-tourig
- Nuss 8 mm
- Entfernung 72 mm

Bestell-Nr.	Kastenbreite A [mm]	Schließung	C [mm]	E [mm]	F [mm]	Materialdicke [mm]	Gewicht [g]
564152	30	PZW	172	24	33,5	2,5	1430
564153	40	PZW	173	33	34,0	3,0	1680

EDELSTAHL Rost frei INOX STAINLESS STEEL

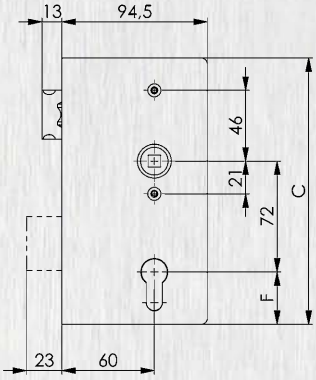

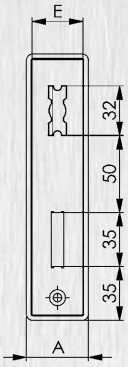

Nr. 142I

Schloss, V2A

nicht rostender Stahl. Rechts und links verwendbar durch umdrehbaren Fallenkopf. Vorgerichtet für Profilzylinder (PZ) oder für Buntbart-Nachrüstsatz. Mit Wechsel.
Inkl. Drückerrosetten-Satz Nr. 494.
- Dorn 60
- Tour 2-tourig
- Nuss 8 mm
- Entfernung 72 mm

Bestell-Nr.	für Kastenbreite [mm]	Schließung	E [mm]	Gewicht [g]
564154	30	PZW	24	650
564155	40	PZW	33	690

EDELSTAHL Rost frei INOX STAINLESS STEEL

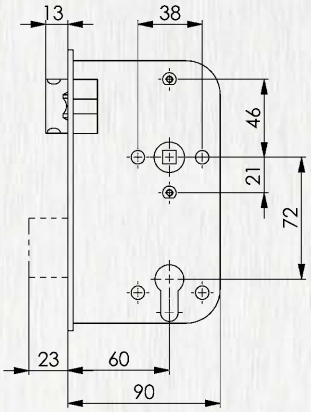

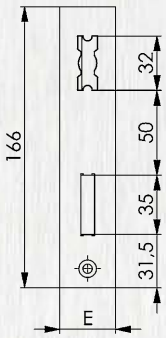

Zubehör und Empfehlungen

Nr. 140KNIG, Seite 12

Technische Änderungen vorbehalten.

Nr. 147I

Schließblech, V2A

nicht rostender Stahl.
Zubehör: 2 Senkschrauben M4 x 8 mm, Edelstahl rostfrei.

Bestell-Nr.	für Kastenbreite [mm]	A [mm]	C [mm]	Materialdicke [mm]	Gewicht [g]
564156	30	24	171	3	55
564157	40	33	172	3	90

EDELSTAHL Rost frei
INOX
STAINLESS STEEL

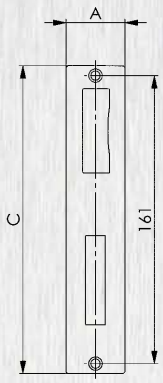

Nr. 144ETNIG

Gegenkasten, V2A

nicht rostender Stahl, **geschliffen**, Korn 240.
Zum Anschweißen. Rechts und links verwendbar.
Für elektrischen Türöffner vorgerichtet.
Inkl. Schließblech, nicht rostender Stahl.

Bestell-Nr.	Kastenbreite A [mm]	C [mm]	Gewicht [g]
10975	30	172	950
10967	40	173	1250
11593	42,4	173	1275

EDELSTAHL Rost frei
INOX
STAINLESS STEEL

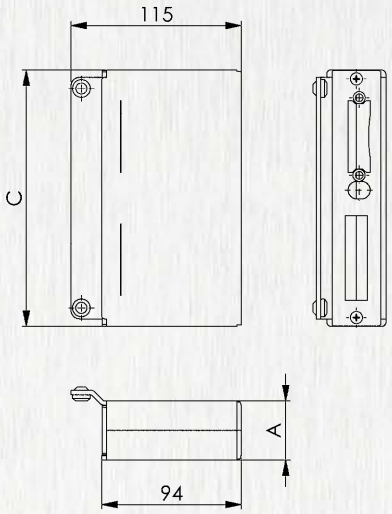

Zubehör und Empfehlungen

Nr. 148,
Seite 46

Nr. 149ANI,
Seite 69

Nr. 151NI,
Seite 47

CAD

Technische Änderungen vorbehalten.

ANDREAS MAIER GmbH & Co. KG · Phone: +49 711 5766-0 · Web: www.amf.de

Technische Änderungen vorbehalten.

Nr. 141UNIG

Schlosskasten, V2A

nicht rostender Stahl, **geschliffen**, Korn 240. Mit verzinktem Schloss Nr. 143UNIG-**, mit Edelstahlstulpe, geschliffen. Falle vernickelt. Riegel aus Zinkdruckguss. Rechts und links verwendbar durch umdrehbaren Fallenkopf. Vorgerichtet für Profilzylinder (PZ) oder für Buntbart-Nachrüstsatz. Mit Wechsel. Inkl. Drückerrosetten-Satz Nr. 494.

- Dorn 40 mm
- Tour 1-tourig
- Nuss 8 mm
- Entfernung 72 mm
- Falle vorstehend 2 mm
- Riegel vorstehend 3 mm

Bestell-Nr.	Kastenbreite A [mm]	Schließung	C [mm]	E [mm]	F [mm]	Gewicht [g]
14654	30	PZW	172	24	33,5	1050
17392	40	PZW	173	33	34,0	1200

EDELSTAHL Rost frei INOX STAINLESS STEEL

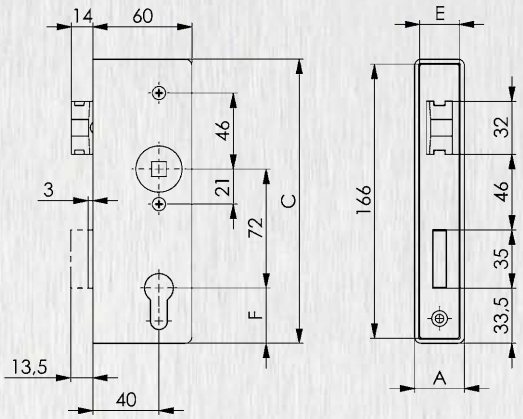

Zubehör und Empfehlungen

Nr. 424, Seite 53

Nr. 55, Seite 65

CAD

Nr. 143UNIG

Schloss, verzinkt

mit Edelstahlstulpe, geschliffen. Falle vernickelt. Riegel aus Zinkdruckguss. Rechts und links verwendbar durch umdrehbaren Fallenkopf. Vorgerichtet für Profilzylinder (PZ) oder für Buntbart-Nachrüstsatz. Mit Wechsel.

- Dorn 40 mm
- Tour 1-tourig
- Nuss 8 mm
- Entfernung 72 mm
- Falle vorstehend 2 mm
- Riegel vorstehend 3 mm

Bestell-Nr.	für Kastenbreite [mm]	Schließung	E [mm]	Gewicht [g]
14209	30	PZW	24	530
17384	40	PZW	33	600

EDELSTAHL Rost frei INOX STAINLESS STEEL

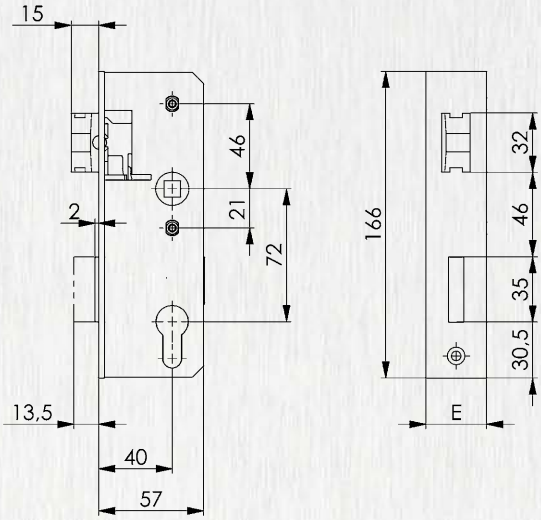

Zubehör und Empfehlungen

Nr. 150N, Seite 72

Nr. 141KNIG

Schlosskasten, leer, V2A

Zubehör: Drückerrosetten-Satz Nr. 494.

Bestell-Nr.	Kastenbreite A [mm]	C [mm]	F [mm]	Gewicht [g]
14621	30	172	33,5	520
17368	40	173	34,0	650

EDELSTAHL Rost frei INOX STAINLESS STEEL

CAD

Technische Änderungen vorbehalten.

ANDREAS MAIER GmbH & Co. KG · Phone: +49 711 5766-0 · Web: www.amf.de

Nr. 147BNIG

Schließkasten, V2A

nicht rostender Stahl, **geschliffen**, Korn 240.
Zum Anschweißen. Rechts und links verwendbar.
Für elektrischen Türöffner vorgerichtet.
Inkl. Schließblech, nicht rostender Stahl.

EDELSTAHL Rost frei INOX STAINLESS STEEL

CAD

Bestell-Nr.	Kastenbreite A [mm]	B	C [mm]	Gewicht [g]
18515	30	65,5	172	560
14597	40	66,0	173	865

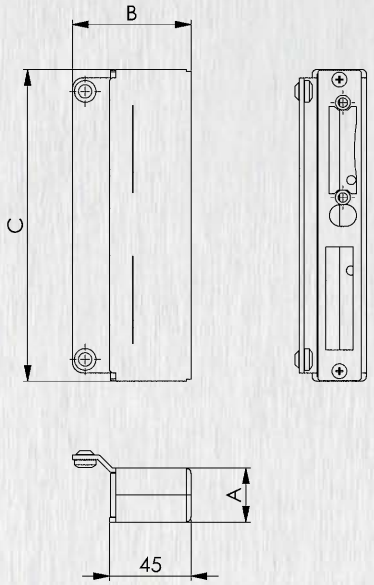

Zubehör und Empfehlungen

Nr. 148, Seite 46

Nr. 147NI

Schließblech, V2A

nicht rostender Stahl.
Zubehör: 2 Senkschrauben M4x8 mm, Edelstahl rostfrei.

EDELSTAHL Rost frei INOX STAINLESS STEEL

Bestell-Nr.	für Kastenbreite [mm]	A [mm]	C [mm]	Materialdicke [mm]	Gewicht [g]
553126	30	24,0	171	3	55
553128	40	33,0	172	3	90

Anwendung:

Passend für Gegen- und Schließkästen:
Bestell-Nr. 553126: 144ETNIG und 147BNIG Kastenbreite 30 mm
Bestell-Nr. 553128: 144ETNIG und 147BNIG Kastenbreite 40 mm

Passend für Schlosskästen:
Bestell-Nr. 553126: 140UNIG und 141UNIG Kastenbreite 30 mm
Bestell-Nr. 553128: 140UNI, 140UNIG und 141UNIG Kastenbreite 40 mm

Hinweis:

Diese Schließbleche können vorteilhaft eingesetzt werden, wenn die Zarge zugleich als „Schließkasten“ dient. In der Zarge müssen die Aussparungen für Falle und Riegel nicht präzise ausgearbeitet werden.
Die Bohrungen zur Befestigung des Schließblechs im Schließ- oder Gegenkasten sind mittig angeordnet.

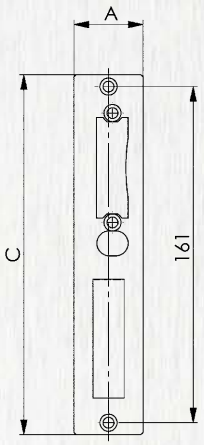

Technische Änderungen vorbehalten.

Nr. 140SNIG

Schiebetor-Schlosskasten, V2A

nicht rostender Stahl, **geschliffen**, Korn 240. Mit verzinktem Schloss Nr. 142SNIG-**, mit Edelstahlstulpe, geschliffen. Vorgerichtet für Profilzylinder (PZ) oder für Buntbart-Nachrüstsatz. Mit Wechsel.
Inkl. Drückerrosetten-Satz Nr. 494, sowie 1 Sicherungsstift, Edelstahl rostfrei.
- Dorn 60 mm
- Tour 1-tourig
- Nuss 8 mm
- Entfernung 72 mm

EDELSTAHL Rost frei INOX STAINLESS STEEL

CAD

Bestell-Nr.	Kastenbreite A [mm]	Schließung	B [mm]	C [mm]	E [mm]	F [mm]	Materialdicke [mm]	Gewicht [g]
13631	30	PZW	94,0	172	24	33,5	2,5	1550
13649	40	PZW	94,5	173	33	34,0	3,0	1820

Hinweis:

Das Schloss wird mit einem stabilen Sicherungsstift im Schlosskasten befestigt und dieser mit einer Schraube von der Stulp-Seite durch den Fallenausschnitt gesichert. Durch die zusätzliche Möglichkeit des Riegelverschlusses wird das Tor gegen Ausheben gesichert.

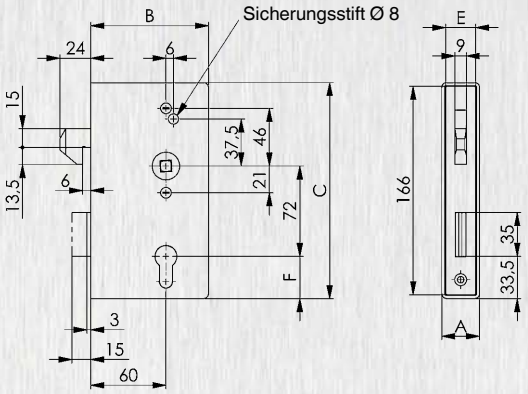

Zubehör und Empfehlungen

Nr. 424, Seite 53

Nr. 55, Seite 65

Nr. 142SNIG

Schiebetor-Schloss, verzinkt

mit Edelstahlstulpe V2A, geschliffen. Vorgerichtet für Profilzylinder (PZ) oder für Buntbart-Nachrüstsatz. Mit Wechsel.
Inkl. 1 Sicherungsstift, Edelstahl rostfrei.
- Dorn 60 mm
- Tour 1-tourig
- Nuss 8 mm
- Entfernung 72 mm

EDELSTAHL Rost frei INOX STAINLESS STEEL

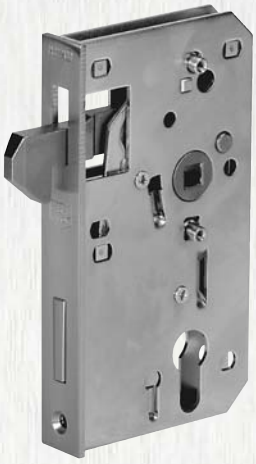

Bestell-Nr.	für Kastenbreite [mm]	Schließung	E [mm]	Gewicht [g]
13656	30	PZW	24	800
13664	40	PZW	33	810

Hinweis:

Durch die zusätzliche Möglichkeit des Riegelverschlusses wird das Tor gegen Ausheben gesichert.

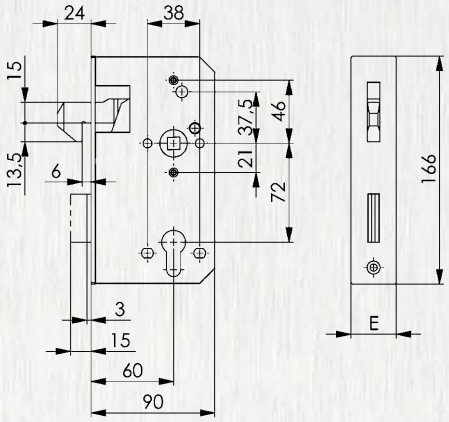

Nr. 140SKNIG

Schiebetor-Schlosskasten, leer, V2A

Zubehör: Drückerrosetten-Satz Nr. 494.

EDELSTAHL Rost frei INOX STAINLESS STEEL

CAD

Bestell-Nr.	Kastenbreite A [mm]	C [mm]	F [mm]	Materialdicke [mm]	Gewicht [g]
13672	30	172	33,5	2,5	1000
13680	40	173	34,0	3,0	1000

Technische Änderungen vorbehalten.

ANDREAS MAIER GmbH & Co. KG · Phone: +49 711 5766-0 · Web: www.amf.de

Nr. 147SNIG

Schiebetor-Schließkasten, V2A

nicht rostender Stahl, **geschliffen**, Korn 240. Zum Anschweißen.

Bestell-Nr.	für Kastenbreite [mm]	A [mm]	Gewicht [g]
18598	30	31	775
12914	40	41	830

EDELSTAHL Rost frei INOX STAINLESS STEEL

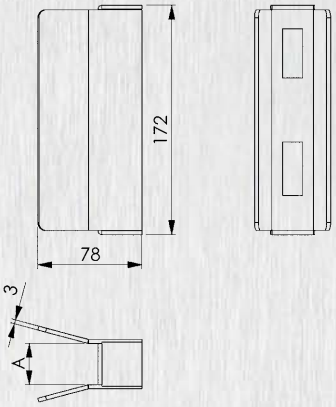

Nr. 147SNIG-XX-06

Schiebetor-Schließblech, V2A

nicht rostender Stahl.
Zubehör: 2 Senkschrauben M5x10 mm, Edelstahl rostfrei.

Bestell-Nr.	für Kastenbreite [mm]	A [mm]	B [mm]	Materialdicke [mm]	Gewicht [g]
553125	30	30	15	3,0	95
154815	40	40	20	3,0	100

EDELSTAHL Rost frei INOX STAINLESS STEEL

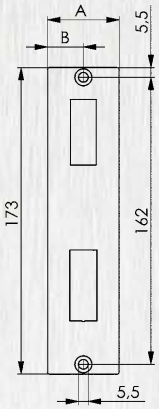

Nr. 49ZNI

Riegelschloss mit Winkelschließblech, V2A

nicht rostender Stahl. Riegel aus Zinkdruckguss. Rechts und links verwendbar. Schließung: PZ.
Zubehör: PZ-Rosetten.
- Dorn 60 mm
- Tour 2-tourig

Bestell-Nr.	Schließung	Dorn [mm]	Kastenbreite [mm]	Gewicht [g]
11312	PZ	60	95	360

Hinweis:

Riegelschloss Nr. 49ZNI ist auch in Ausführung rundum verzinkt erhältlich, siehe Artikel-Nr. 49.

EDELSTAHL Rost frei INOX STAINLESS STEEL

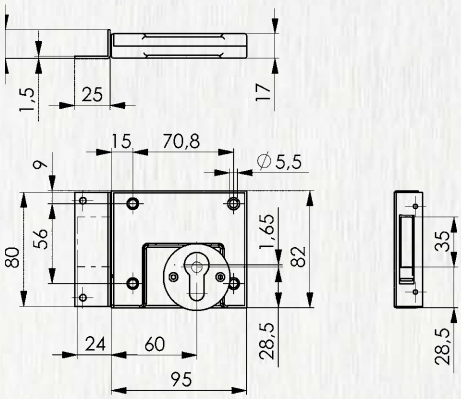

Zubehör und Empfehlungen

Nr. 49, Seite 84

Nr. 55, Seite 65

Technische Änderungen vorbehalten.

SCHLOSSKASTENPROGRAMM AUS QUALITÄTSSTAHL
- QUALITÄT UND SERVICE VON AMF

- Alle Teile - auch die Federn - sind korrosionsgeschützt und garantieren dadurch eine lange Lebensdauer
- Für Schlosskästen Nr. 140 sind Falle und Riegel auch in Messing erhältlich
- Gleichbleibende Leichtgängigkeit durch passgenaue Einzelteile und gefettete Mechanik
- Zwei durchgehende, bewegliche Stabilhülsen erlauben eine problemlose und verzugsfreie Montage
- Geringere Lagerkosten unserer Schlosskästen durch rechts-links-Umstellung des Fallenkopfes
- Garantierter und gleichbleibender Qualitätsstandard durch strenge Kontrollen
- Lieferung erfolgt ab Lager innerhalb 24 Stunden

Nr. 141U

Schlosskasten, blank

mit verzinktem Schloss Nr. 143U-**. Rechts und links verwendbar durch umdrehbaren Fallenkopf. Wahlweise vorgerichtet für Profilzylinder (PZ), Schweizer Rundzylinder (RZ) oder für Buntbart-Nachrüstsatz. Mit Wechsel.
Inkl. Drückerrosetten-Satz Nr. 494.
- Dorn 40 mm
- Tour 1-tourig
- Nuss 8 mm
- Entfernung PZ 72 mm
- Entfernung RZ 74 mm
- Falle vorstehend 2 mm
- Riegel vorstehend 3 mm

CAD

Bestell-Nr.	Kastenbreite A [mm]	Schließung	C [mm]	D [mm]	E [mm]	F [mm]	Materialdicke [mm]	Gewicht [g]
14464	30	PZW	172	72	24	33,5	2,5	1050
14472	30	RZW	172	74	24	31,5	2,5	1050
10629	40	PZW	173	72	33	34,0	3,0	1200
10736	40	RZW	173	74	33	32,0	3,0	1200

Hinweis:

Klassifizierung nach DIN EN 12209: 2X500F2EA20

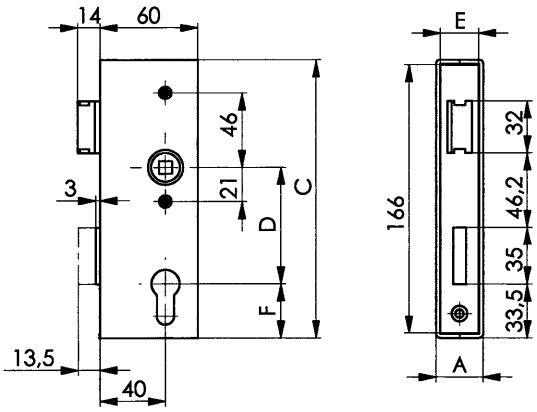

Zubehör und Empfehlungen

Nr. 146ET, Seite 44

Nr. 418, Seite 54

Nr. 55, Seite 65

Nr. 143U

Schloss, verzinkt

rechts und links verwendbar durch umdrehbaren Fallenkopf. Wahlweise vorgerichtet für Profilzylinder (PZ), Schweizer Rundzylinder (RZ) oder für Buntbart-Nachrüstsatz. Mit Wechsel.
- Dorn 40 mm
- Tour 1-tourig
- Nuss 8 mm
- Entfernung PZ 72 mm
- Entfernung RZ 74 mm
- Falle vorstehend 2 mm
- Riegel vorstehend 3 mm

Bestell-Nr.	für Kastenbreite [mm]	Schließung	D [mm]	E [mm]	Gewicht [g]
14241	30	PZW	72	24	550
14290	30	RZW	74	24	550
10645	40	PZW	72	33	570
10751	40	RZW	74	33	570

Hinweis:

Klassifizierung nach DIN EN 12209: 2X500F2EA20

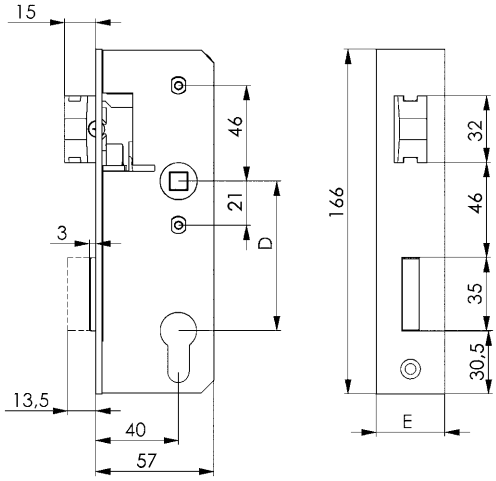

Zubehör und Empfehlungen

Nr. 150N, Seite 72

Nr. 151C, Seite 47

Nr. 141K

Schlosskasten, leer

Zubehör: Drückerrosetten-Satz Nr. 494.

Bestell-Nr.	Kastenbreite A [mm]	Schließung	C [mm]	D [mm]	F [mm]	Materialdicke [mm]	Gewicht [g]
13706	30	PZW	172	72	33,5	2,5	500
13714	30	RZW	172	74	31,5	2,5	500
10637	40	PZW	173	72	34,0	3,0	630
10744	40	RZW	173	74	32,0	3,0	630

CAD

Technische Änderungen vorbehalten.

Nr. 140U

Schlosskasten, blank

mit verzinktem Schloss Nr. 142U-**. Rechts und links verwendbar durch umdrehbaren Fallenkopf. Wahlweise vorgerichtet für Profilzylinder (PZ), Schweizer Rundzylinder (RZ) oder für Buntbart-Nachrüstsatz. Mit Wechsel.
Riegel aus Zink-Druckguss.
Inkl. Drückerrosetten-Satz Nr. 494.
- Dorn 60 mm
- Tour 2-tourig
- Nuss 8 mm
- Entfernung PZ 72 mm
- Entfernung RZ 74 mm
- Falle vorstehend 3 mm

CAD

Bestell-Nr.	Kastenbreite A [mm]	Schließung	B [mm]	C [mm]	D [mm]	E [mm]	F [mm]	Materialdicke [mm]	Gewicht [g]
14316	30	PZW	94,0	172	72	24,0	33,5	2,5	1550
14324	30	RZW	94,0	172	74	24,0	31,5	2,5	1550
14340	34	PZW	94,0	172	72	28,5	33,5	2,5	1600
14365	40	PZW	94,5	173	72	33,0	34,0	3,0	1820
14373	40	RZW	94,5	173	74	33,0	32,0	3,0	1820
14381	50	PZW	94,5	173	72	43,0	34,0	3,0	1985
14399	50	RZW	94,5	173	74	43,0	34,0	3,0	1985
16758	60	PZW	94,5	173	72	53,0	34,0	3,0	2000

Hinweis:

Ab einer Kastenbreite von 50 mm empfehlen wir den Einsatz der verlängerten Falle Nr. 142U-F35.
Klassifizierung nach DIN EN 12209: 2S500F2EA20

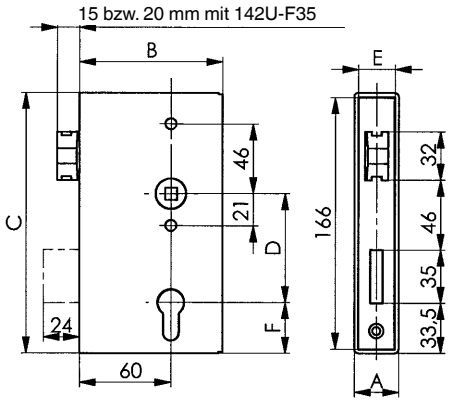

Zubehör und Empfehlungen

Nr. 144ET, Seite 44

Nr. 142U-F35, Seite 64

Nr. 151C, Seite 47

Nr. 142U

Schloss, verzinkt

rechts und links verwendbar durch umdrehbaren Fallenkopf. Wahlweise vorgerichtet für Profilzylinder (PZ), Schweizer Rundzylinder (RZ) oder für Buntbart-Nachrüstsatz. Mit Wechsel.
Riegel aus Zink-Druckguss.
- Dorn 60 mm
- Tour 2-tourig
- Nuss 8 mm
- Entfernung PZ 72 mm
- Entfernung RZ 74 mm
- Falle vorstehend 3 mm

Bestell-Nr.	für Kastenbreite [mm]	Schließung	D [mm]	E [mm]	Gewicht [g]
14167	30	PZW	72	24,0	770
14183	30	RZW	74	24,0	770
14225	34	PZW	72	28,5	780
14266	40	PZW	72	33,0	810
14282	40	RZW	74	33,0	810
14308	50	PZW	72	43,0	830
16774	60	PZW	72	53,0	890

Hinweis:

Klassifizierung nach DIN EN 12209: 2S500F2EA20

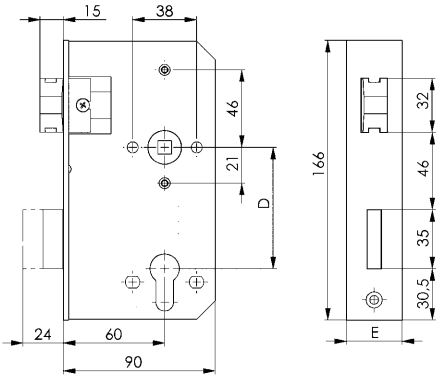

Nr. 140K

Schlosskasten, leer

Zubehör: Drückerrosetten-Satz Nr. 494.

CAD

Bestell-Nr.	Kastenbreite A [mm]	Schließung	C [mm]	D [mm]	F [mm]	Materialdicke [mm]	Gewicht [g]
13722	30	PZW	172	72	33,5	2,5	780
13730	30	RZW	172	74	31,5	2,5	780
13748	34	PZW	172	72	33,5	2,5	820
13755	40	PZW	173	72	34,0	3,0	1000
13763	40	RZW	173	74	32,0	3,0	1000
13771	50	PZW	173	72	34,0	3,0	1155
16733	60	PZW	173	72	34,0	3,0	1170

Technische Änderungen vorbehalten.

ANDREAS MAIER GmbH & Co. KG · Phone: +49 711 5766-0 · Web: www.amf.de

Nr. 140UM

Schlosskasten, blank

mit verzinktem Schloss Nr. 142UM-**. Falle und Riegel aus Messing. Rechts und links verwendbar durch umdrehbaren Fallenkopf. Vorgerichtet für Profilzylinder (PZ) oder für Buntbart-Nachrüstsatz. Mit Wechsel.
Inkl. Drückerrosetten-Satz Nr. 494.
- Dorn 60 mm
- Tour 2-tourig
- Nuss 8 mm
- Entfernung 72 mm
- Falle vorstehend 3 mm

Bestell-Nr.	Kastenbreite A [mm]	Schließung	B [mm]	C [mm]	D [mm]	E [mm]	F [mm]	Materialdicke [mm]	Gewicht [g]
10470	30	PZW	94,0	172	72	24	33,5	2,5	1550
10496	40	PZW	94,5	173	72	33	34,0	3,0	1820

Hinweis:

Falle und Riegel sind aus korrossionsbeständigem Messing und eignen sich besonders bei säure- und salzhaltiger Luftbelastung. Durch die hohe Zugfestigkeit und Härte von Messing überzeugt dieses Schloss auch bei stark frequentierten Türen.

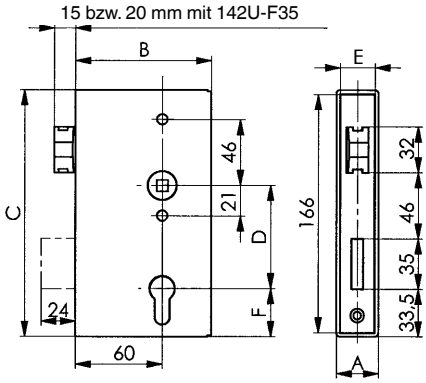

Zubehör und Empfehlungen

Nr. 147B, Seite 45

Nr. 465, Seite 54

Nr. 55, Seite 65

CAD

Nr. 142UNIG

Schloss, verzinkt

mit Edelstahlstulpe, geschliffen. Falle und Riegel aus Messing. Rechts und links verwendbar durch umdrehbaren Fallenkopf. Vorgerichtet für Profilzylinder (PZ) oder für Buntbart-Nachrüstsatz. Mit Wechsel.
- Dorn 60 mm
- Tour 2-tourig
- Nuss 8 mm
- Entfernung 72 mm
- Falle vorstehend 3 mm

Bestell-Nr.	für Kastenbreite [mm]	Schließung	E [mm]	Gewicht [g]
14332	30	PZW	24	770
14357	40	PZW	33	810

EDELSTAHL Rost frei INOX STAINLESS STEEL

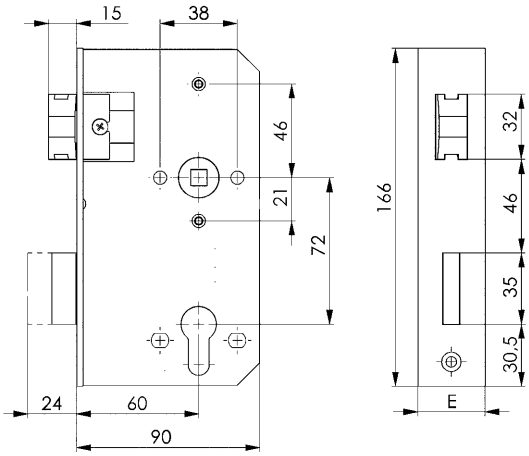

Nr. 140K

Schlosskasten, leer

Zubehör: Drückerrosetten-Satz Nr. 494.

Bestell-Nr.	Kastenbreite A [mm]	Schließung	C [mm]	D [mm]	F [mm]	Materialdicke [mm]	Gewicht [g]
13722	30	PZW	172	72	33,5	2,5	780
13730	30	RZW	172	74	31,5	2,5	780

CAD

Technische Änderungen vorbehalten.

Nr. 140DD

Schlosskasten für Dreikant- und Profilzylinder, blank

mit verzinktem Schloss Nr. 142DD. Rechts und links verwendbar durch umdrehbaren Fallenkopf. Vorgerichtet für Dreikant- und Profilzylinder (PZ). Ohne Wechsel.
Inkl. Drückerrosetten-Satz Nr. 494.
- Dorn 30 und 60 mm
- Tour 1-tourig
- Nuss 8 mm
- Entfernung 72 mm

Bestell-Nr.	Kastenbreite A [mm]	Schließung	C [mm]	E [mm]	F [mm]	H [mm]	Gewicht [g]
557056	30	PZ	172	24	33,5	33,5	1360
557057	40	PZ	173	33	34,0	34,0	2440

Anwendung:

Die praktische Lösung für Anlagen, zu denen zwei Personen(gruppen) unabhängig voneinander Zutritt haben sollen: zum Beispiel Feuerwehrzufahrten oder Müllbehältereinzäunungen. Der Schlosskasten mit zwei Zylindern erlaubt Feuerwehr bzw. Entsorgern den Zugang per Dreikant-Steckschlüssel - und kann zugleich in die normale Schließanlage eingebunden werden.

Hinweis:

Die Zylinder können unabhängig voneinander betätigt werden und den Riegel öffnen bzw. schließen. Einbau von Dreikant- und Profilzylinder ohne Verklemmen des Schlosses unabhängig von der Schließbartstellung bei Abzug des Dreikant-Steckschlüssels möglich.
Folgende Anordnung von Dreikant- und Profilzylinder ist dabei unbedingt zu beachten:
- Dorn 30 mm: Profilzylinder
- Dorn 60 mm: Dreikantzylinder

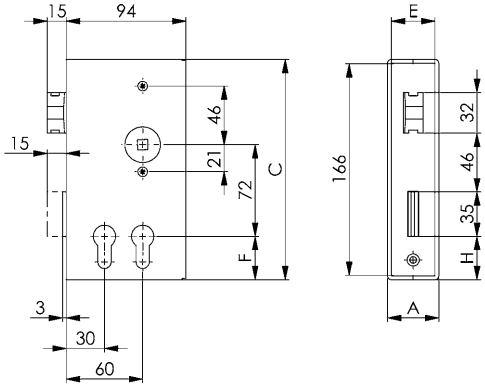

Nr. 142DD

Schloss für Dreikant- und Profilzylinder, verzinkt

Rechts und links verwendbar durch umdrehbaren Fallenkopf. Vorgerichtet für Dreikant- und Profilzylinder (PZ). Ohne Wechsel.
- Dorn 30 und 60 mm
- Tour 1-tourig
- Nuss 8 mm
- Entfernung 72 mm

Bestell-Nr.	für Kastenbreite [mm]	Schließung	E [mm]	Gewicht [g]
557058	30	PZ	24	620
557060	40	PZ	33	653

Hinweis:

Die Zylinder können unabhängig voneinander betätigt werden und den Riegel öffnen bzw. schließen. Einbau von Dreikant- und Profilzylinder ohne Verklemmen des Schlosses unabhängig von der Schließbartstellung bei Abzug des Dreikant-Steckschlüssels möglich.
Folgende Anordnung von Dreikant- und Profilzylinder ist dabei unbedingt zu beachten:
- Dorn 30 mm: Profilzylinder
- Dorn 60 mm: Dreikantzylinder

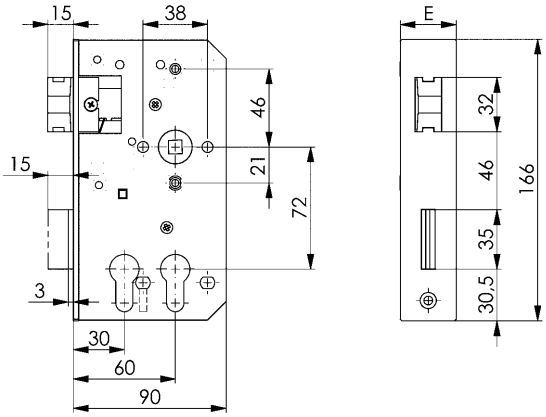

Nr. 140DK

Schlosskasten für zwei Profilzylinder, leer

Zubehör: Drückerrosetten-Satz Nr. 494.

Bestell-Nr.	Kastenbreite A [mm]	C [mm]	F [mm]	Gewicht [g]
11197	30	172	33,5	780
14662	40	173	34,0	1000

CAD

Technische Änderungen vorbehalten.

ANDREAS MAIER GmbH & Co. KG · Phone: +49 711 5766-0 · Web: www.amf.de

Nr. 140D

Schlosskasten für zwei Profilzylinder, blank

mit verzinktem Schloss Nr. 142D-**. Rechts und links verwendbar durch umdrehbaren Fallenkopf. Vorgerichtet für Profilzylinder (PZ). Mit Wechsel.
Inkl. Drückerrosetten-Satz Nr. 494.
- Dorn 30 und 60 mm
- Tour 1-tourig
- Nuss 8 mm
- Entfernung 72 mm

CAD

Bestell-Nr.	Kastenbreite A [mm]	Schließung	B [mm]	C [mm]	E [mm]	F [mm]	Materialdicke [mm]	Gewicht [g]
11163	30	PZW	94,0	172	24	33,5	2,5	1550
14407	40	PZW	94,5	173	33	34,0	3,0	1820

Anwendung:

Die praktische Lösung für Anlagen, zu denen zwei Personen(gruppen) unabhängig voneinander Zutritt haben sollen: zum Beispiel Feuerwehrzufahrten oder Müllbehältereinzäunungen. Der Schlosskasten mit zwei Profilzylindern erlaubt Feuerwehr bzw. Entsorgern den Zugang per Generalschlüssel - und kann zugleich in die normale Schließanlage eingebunden werden.

Hinweis:

- Einbau von zwei Profilzylindern notwendig, die getrennt voneinander betätigt werden können
- Schließbartstellung bis 45°

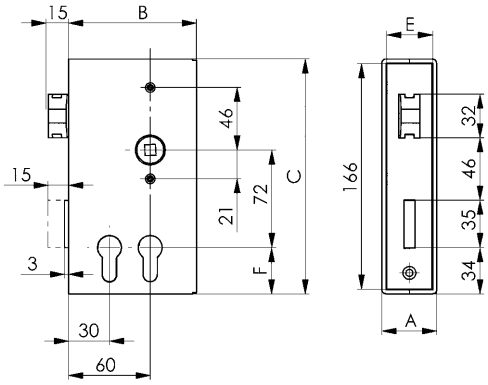

Zubehör und Empfehlungen

Nr. 144ET, Seite 44

Nr. 418, Seite 54

Nr. 497DZ, Seite 57

Nr. 142D

Schloss für zwei Profilzylinder, verzinkt

rechts und links verwendbar durch umdrehbaren Fallenkopf. Vorgerichtet für Profilzylinder (PZ). Mit Wechsel.
- Dorn 30 und 60 mm
- Tour 1-tourig
- Nuss 8 mm
- Entfernung 72 mm

Bestell-Nr.	für Kastenbreite [mm]	Schließung	E [mm]	Gewicht [g]
11130	30	PZW	24	750
14670	40	PZW	33	800

Hinweis:

- Einbau von zwei Profilzylindern notwendig, die getrennt voneinander betätigt werden können
- Schließbartstellung bis 45°

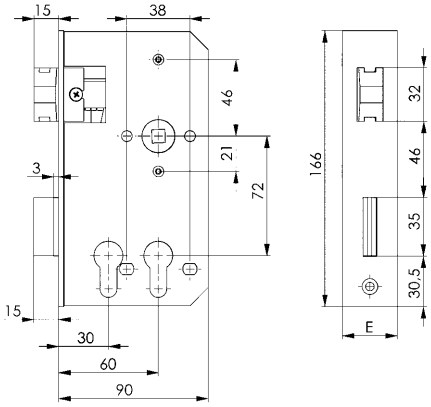

Zubehör und Empfehlungen

Nr. 150N, Seite 72

Nr. 140DK

Schlosskasten für zwei Profilzylinder, leer

Zubehör: Drückerrosetten-Satz Nr. 494.

CAD

Bestell-Nr.	Kastenbreite A [mm]	C [mm]	F [mm]	Gewicht [g]
11197	30	172	33,5	780
14662	40	173	34,0	1000

Technische Änderungen vorbehalten.

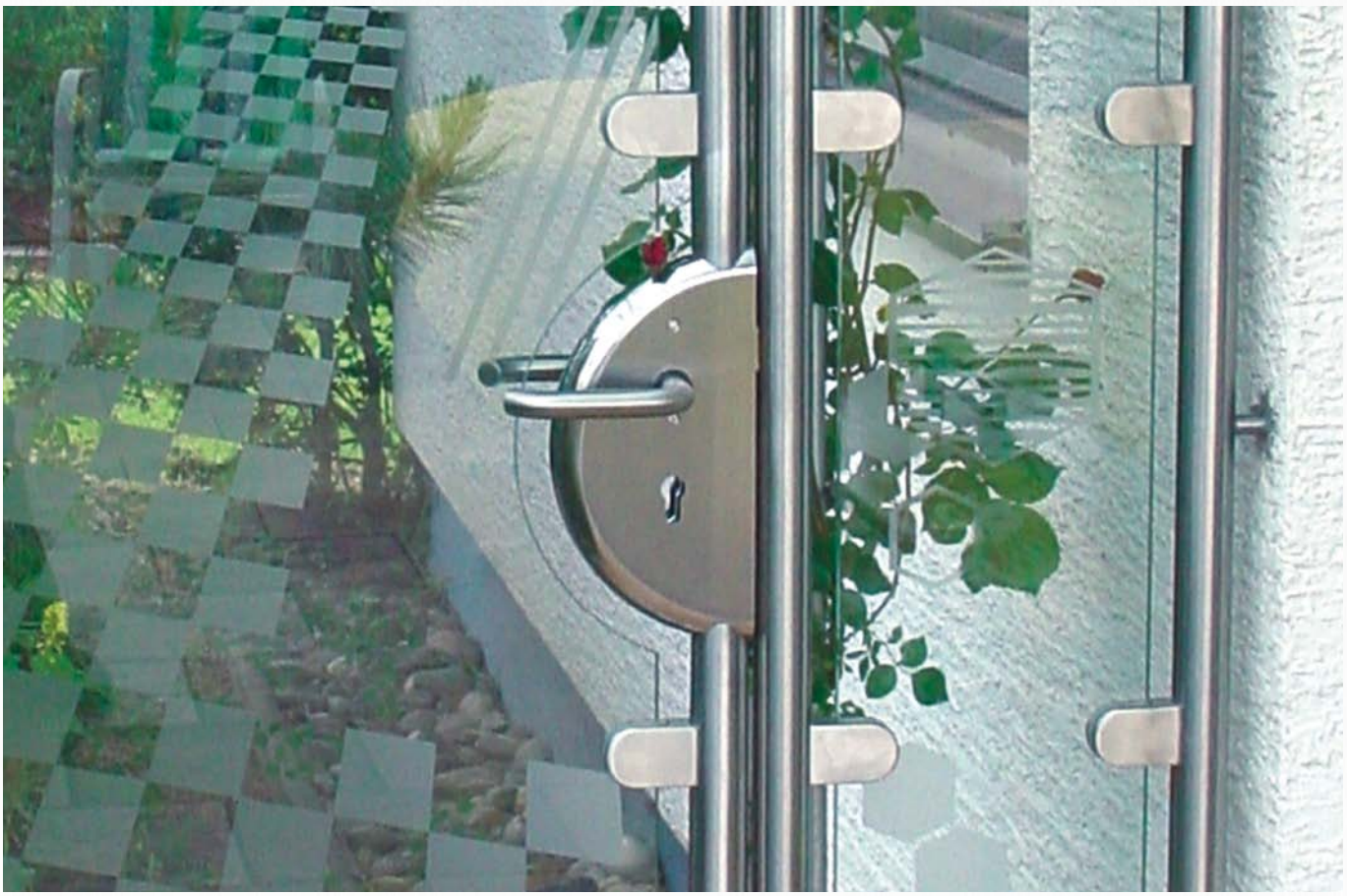

Technische Änderungen vorbehalten.

ANDREAS MAIER GmbH & Co. KG · Phone: +49 711 5766-0 · Web: www.amf.de

Nr. 140V

Schlosskasten für Verriegelung nach unten, blank

mit verzinktem Schloss Nr. 142V. Ohne Falle und Riegel. Rechts und links verwendbar. Vorgerichtet für Profilzylinder (PZ) oder für Buntbart-Nachrüstsatz. Mit Wechsel.
Inkl. Drückerrosetten-Satz Nr. 494, 1 einstellbarer Fallenbolzen Edelstahl rostfrei, 1 Adapterstück für Gewindestange M10.
- Dorn 60 mm
- Tour 1-tourig
- Nuss 8 mm
- Entfernung 72 mm

Bestell-Nr.	Kastenbreite [mm]	Schließung	Materialdicke [mm]	Gewicht [g]
10405	40	PZW	3,0	1995

Anwendung:

Dieser Schlosskasten mit verriegelbarer Falle nach unten eignet sich für Türen und Tore, bei denen mittels Gehflügel und Flügeltor bzw. Schiebetor eine große Durchfahrtsbreite notwendig ist. Bei Verwendung dieses Schlosses kann auf den störenden Mittelpfosten verzichtet werden. Die vertikale Bewegung erfolgt über den Türdrücker oder über die Wechselfunktion.

Hinweis:

Vierkant-Rohrprofil, Gewindestange M10 und Auflaufschuh gehören nicht zum Lieferumfang.

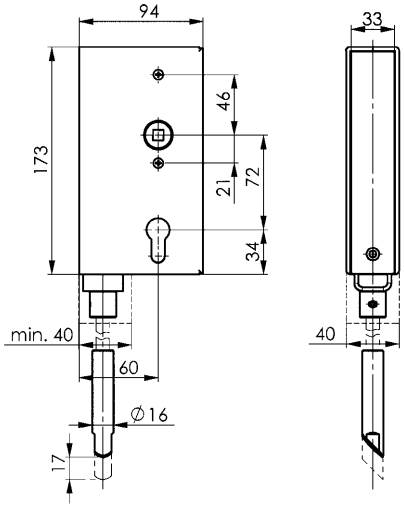

Zubehör und Empfehlungen

Nr. 465,
Seite 54

Technische Änderungen vorbehalten.

Nr. 140UMV

Schlosskasten für vertikale Mehrfachverriegelung, blank

mit verzinktem Schloss Nr. 142UMV, mit Edelstahlstulpe. Verriegelung nach unten und oben möglich. Falle und Riegel aus Messing. Rechts und links verwendbar durch umdrehbaren Fallenkopf. Vorgerichtet für Profilzylinder (PZ) oder für Buntbart-Nachrüstsatz. Mit Wechsel.
Inkl. Drückerrosetten-Satz Nr. 494, 2 stufenlos einstellbare Riegelbolzen, 2 Adapterstücke für Gewindestange M10.
- Dorn 60 mm
- Tour 2-tourig
- Nuss 8 mm
- Entfernung 72 mm

Bestell-Nr.	Kastenbreite [mm]	Schließung	Materialdicke [mm]	Gewicht [g]
13540	40	PZW	3,0	2290

Anwendung:

Für zusätzliche und zuverlässige Absicherung einer Haus-Nebeneingangstüre ist der AMF-Schlosskasten mit Mehrfachverriegelung geradezu prädestiniert. Die vertikale Verriegelung erfolgt über den Profilzylinder.

Hinweis:

Vierkant-Rohrprofil und Gewindestange M10 gehören nicht zum Lieferumfang. Bauseitig beigestellte Gewindestangen sollen die max. Länge von jeweils 1200 mm nicht überschreiten.

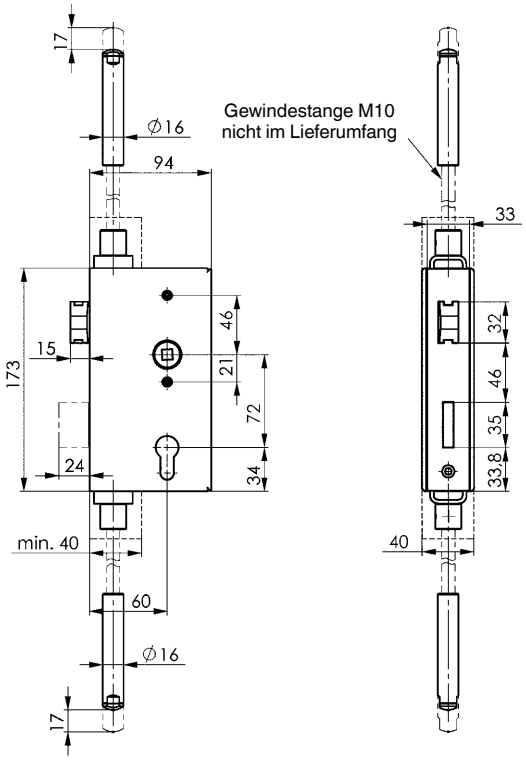

Zubehör und Empfehlungen

Nr. 475,
Seite 54

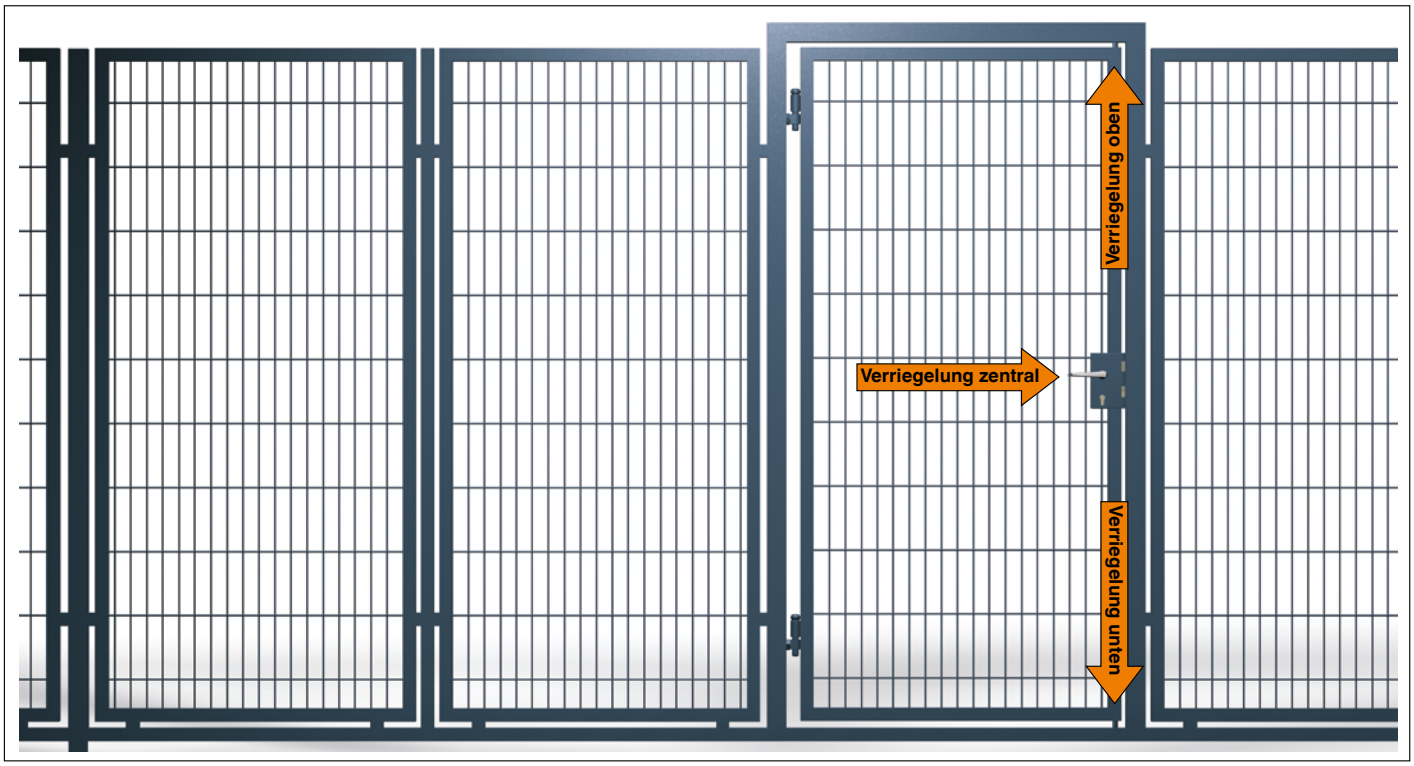

Technische Änderungen vorbehalten.

ANDREAS MAIER GmbH & Co. KG · Phone: +49 711 5766-0 · Web: www.amf.de

Nr. 140UMH

Schlosskasten für horizontale Mehrfachverriegelung, blank

mit verzinktem Schloss Nr. 142UMV, mit Edelstahlstulpe. Horizontale Verriegelung in frei wählbarer Distanz vom Schloss möglich. Falle und Riegel aus Messing. Rechts und links verwendbar durch umdrehbaren Fallenkopf. Vorgerichtet für Profilzylinder (PZ) oder für Buntbart-Nachrüstsatz. Mit Wechsel. Inkl. Drückerrosetten-Satz Nr. 494, 2 Winkelgetrieben inkl. Riegelbolzen, 2 Adapterstücke für Gewindestange M10.
- Dorn 60 mm
- Tour 2-tourig
- Nuss 8 mm
- Entfernung 72 mm

Bestell-Nr.	Kastenbreite [mm]	Schließung	Materialdicke [mm]	Gewicht [g]
557055	40	PZW	3	2800

Anwendung:

Für zusätzliche und zuverlässige Absicherung einer Haus-Nebeneingangstüre, bzw. eines Zauns ohne umlaufenden Rahmen ist der AMF-Schlosskasten mit Mehrfachverriegelung geradezu prädestiniert. Die horizontale Verriegelung erfolgt über den Profilzylinder.

Hinweis:

Vierkant-Rohrprofil und Gewindestange M10 gehören nicht zum Lieferumfang. Bauseitig beigestellte Gewindestangen sollen die max. Länge von jeweils 1200 mm nicht überschreiten. Das Schloss und die Winkelgetriebe sind einsetzbar für Rohrprofile von 40x40 bis 40x80 mm.

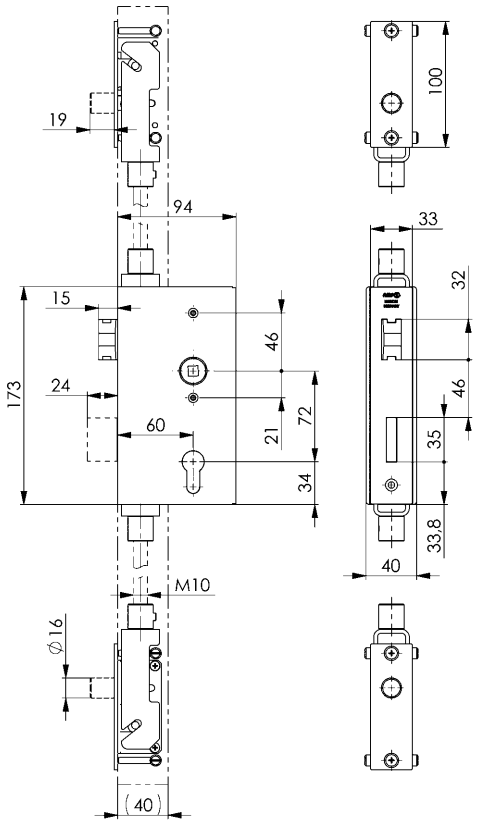

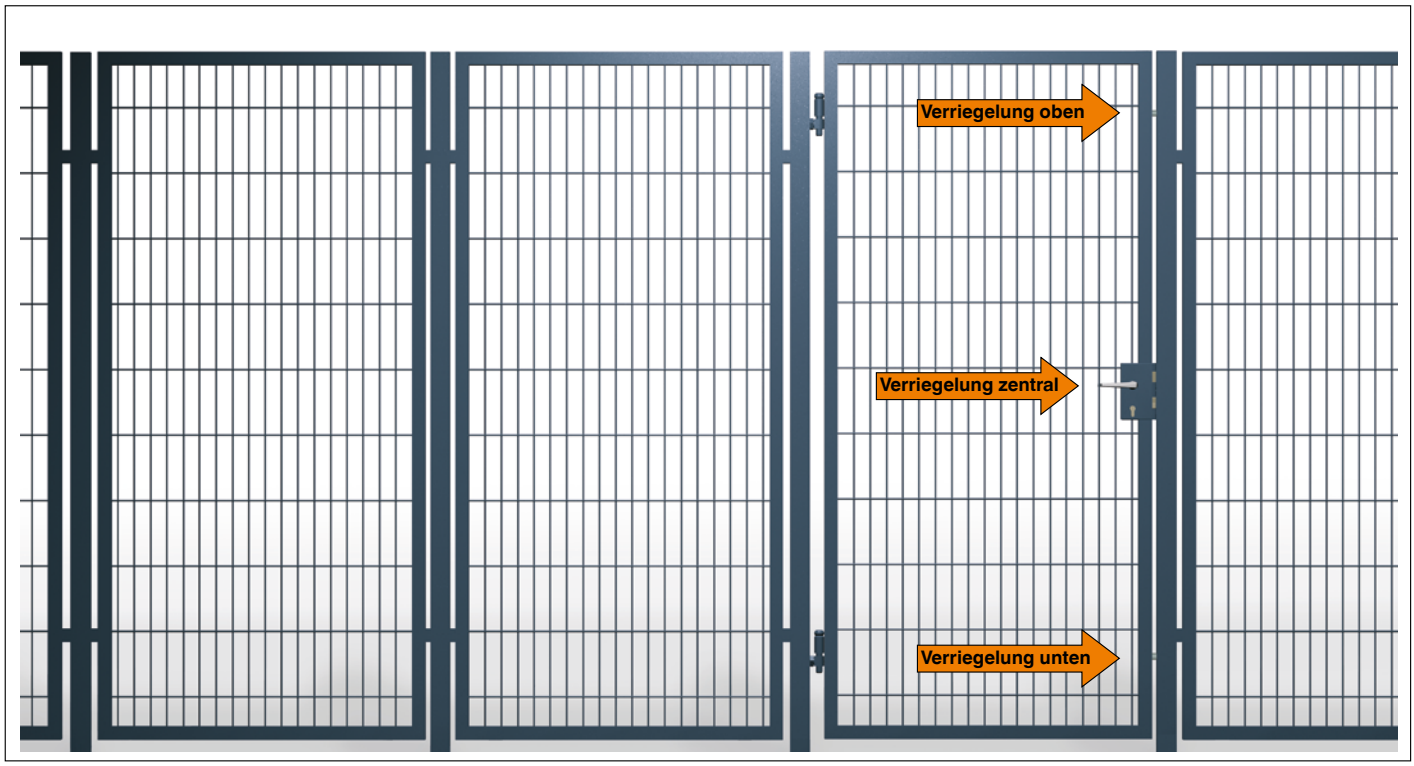

Technische Änderungen vorbehalten.

SCHÜTZEN SIE SICH!
EINBRUCHSCHUTZ VON AMF

AUF DER SICHEREN SEITE -
SCHLOSSKASTEN MIT MEHRFACHVERRIEGELUNG

- Mehrpunktverrieglung an drei Stellen
- Riegelausschluss vertikal oben & unten je 17 mm, horizontal 24 mm
- Robuste Qualität von AMF
- Alle Teile - auch die Federn - sind korrosionsgeschützt und garantieren dadurch eine lange Lebensdauer, Edelstahlstulp
- DIN links / rechts verwendbar durch umdrehbaren Fallenkopf
- Falle und Riegel aus Messing
- Umfangreiches Zubehör, Drücker, Rosetten, Profil-Zylinder, etc...

Technische Änderungen vorbehalten.

ANDREAS MAIER GmbH & Co. KG · Phone: +49 711 5766-0 · Web: www.amf.de

UNSER PRAXISBEISPIEL

WIR BERATEN SIE GERNE!

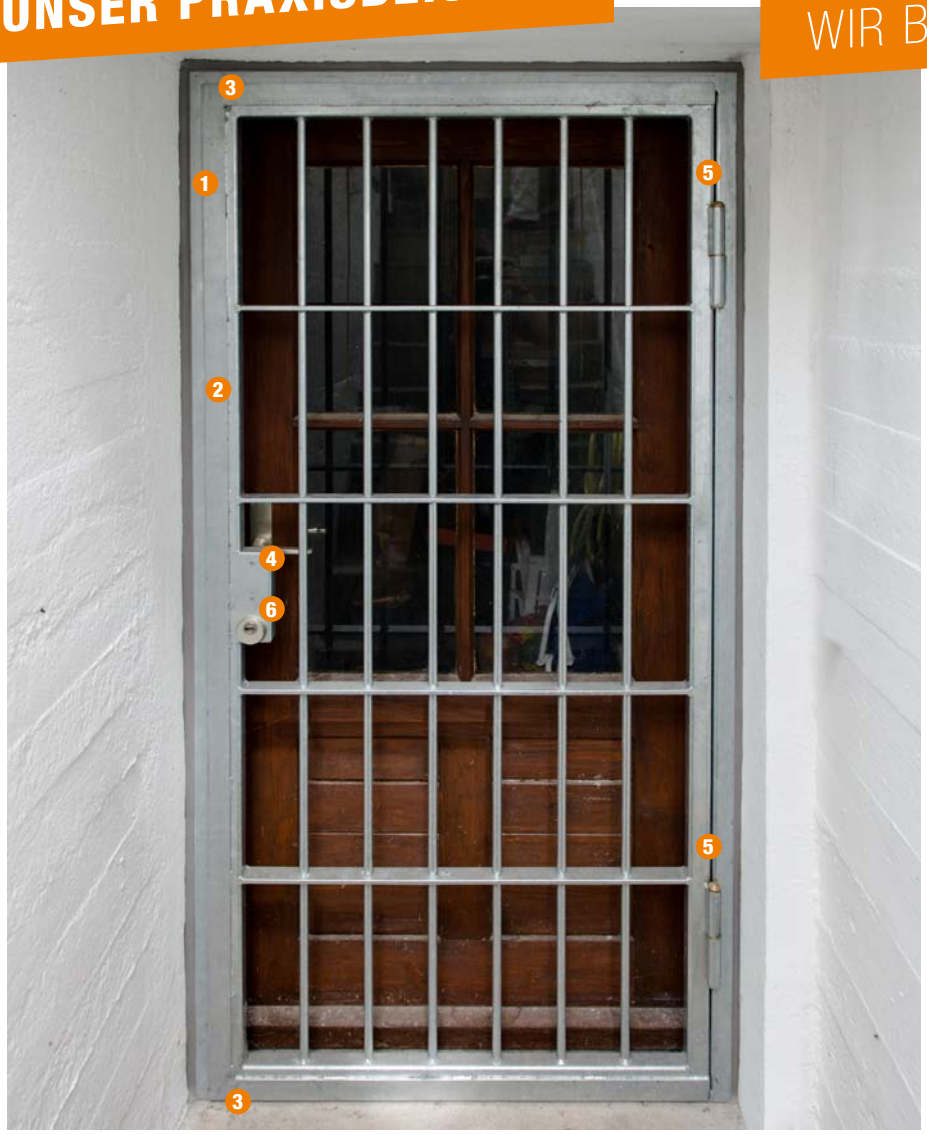

Eine montierte Sicherheits-Gittertüre mit durchgehenden Gitterstäben Ø18 mm.
Geplant und gebaut von **Prell & Fink GmbH in Stockdorf**, Tel. 089/899688-0.

1 Der Rahmen der Gittertüre ist mit zehn Befestigungsbohrungen am Fundament befestigt.

2 Umlaufende Anschlagleiste am Türflügel oder Türrahmen, um das Ansetzen einer Brechstange zu erschweren.

3 Verriegelung nach oben und unten mittels Schlosskasten Nr. 140UMV.

4 Verriegelung seitlich durch Riegel und Falle aus Messing mittels Schlosskasten Nr. 140UMV.

5 Torbänder mit innenliegender Aushebesicherung auf selber Höhe.

6 Konische Sicherheitsrosette Nr. 446 mit Kernziehschutz. Schutz des Zylinders vor Abdrehen und Durchbohren.

Technische Änderungen vorbehalten.

ANTI-PANIKSCHLÖSSER

Die angebotenen Anti-Panikschlösser sind grundsätzlich, gemäß den gesetzlichen Bestimmungen über Fluchtwege und Notausgänge, für auswärts öffnende Türen (Bandseite entgegen Gefahrenseite) vorgesehen.
Auf Anfrage sind einwärts öffnende Schlösser für die Durchgangsfunktion D (Bandseite = Gefahrenseite) lieferbar.

Nr. 140P

Schlosskasten, blank

mit verzinktem Anti-Panikschloss Nr. 142P-** mit Edelstahlstulpe, geschliffen. Falle nicht umdrehbar. Einteilige Nuss. Vorgerichtet für Profilzylinder (PZ). Mit Wechsel.
Inkl. Drückerrosetten-Satz Nr. 494.
- Dorn 60 mm
- Tour 2-tourig
- Nuss 9 mm
- Entfernung 72 mm
- Funktion E

14431

CAD

Zubehör und Empfehlungen

Nr. 491N,
Seite 34

Bestell-Nr.	Kastenbreite A [mm]	Schließung	Türrichtung	B [mm]	C [mm]	E [mm]	F [mm]	G [mm]	Materialdicke [mm]	Gewicht [g]
14415	30	PZW	DIN L	94,0	172	24	33,5	8,5	2,5	1550
14423	30	PZW	DIN R	94,0	172	24	33,5	8,5	2,5	1550
14431	40	PZW	DIN L	94,5	173	33	34,0	14,0	3,0	1800
14449	40	PZW	DIN R	94,5	173	33	34,0	14,0	3,0	1800

R = rechts, L = links
Schlosskasten, leer, siehe Nr. 140K!

Anwendung:

Schloss mit Wechselfunktion E und einteiliger Nuss. Bei diesem Anti-Panikschloss wird durch einen feststehenden Knopf auf der Außenseite der Tür ein unberechtigter Zutritt verhindert. Nur mit dem Schlüssel kann von außen über die Wechselfunktion die Tür geöffnet werden. Von innen ist die Anti-Panikfunktion bei geschlossener Tür grundsätzlich möglich.

Hinweis:

Für die Anti-Panik-Schlösser werden Zylinder mit definierter Schließbartstellung benötigt.
Der Schließbart darf den Riegel nicht beim Zurückziehen behindern.
Getrennte Lieferung von Schloss und Beschlag als Komponenten nach DIN EN 179! Bei einem Notausgangsverschluss handelt es sich um ein bauaufsichtlich relevantes Produkt mit Nennung in der Bauregelliste 2003/2 und im EU-Konformitätszertifikat (CE-Zeichen).
Klassifizierung nach DIN EN 179: 37601352AB/D

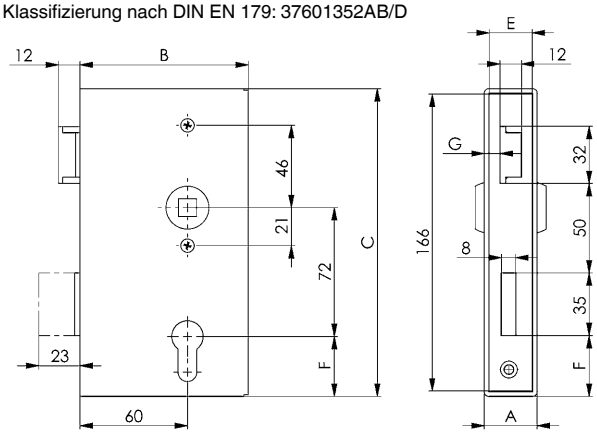

Nr. 142P

Anti-Panikschloss, verzinkt

mit Edelstahlstulpe, geschliffen. Falle nicht umdrehbar. Einteilige Nuss. Vorgerichtet für Profilzylinder (PZ). Mit Wechsel.
- Dorn 60 mm
- Tour 2-tourig
- Nuss 9 mm
- Entfernung 72 mm
- Funktion E

Bestell-Nr.	für Kastenbreite [mm]	Schließung	Türrichtung	E [mm]	Gewicht [g]
14480	30	PZW	DIN L	24	770
14498	30	PZW	DIN R	24	770
14506	40	PZW	DIN L	33	800
14514	40	PZW	DIN R	33	800

R = rechts, L = links
Schlosskasten, leer, siehe Nr. 140K!

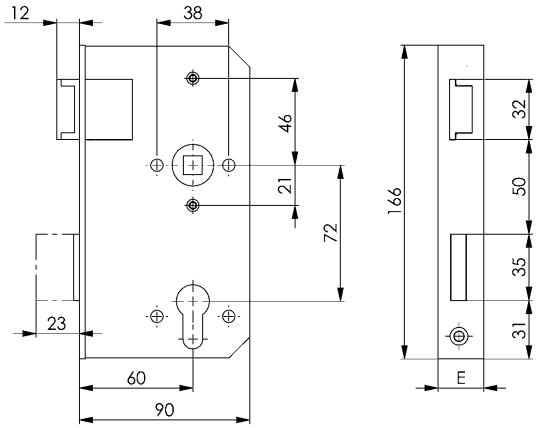

Technische Änderungen vorbehalten.

ANDREAS MAIER GmbH & Co. KG · Phone: +49 711 5766-0 · Web: www.amf.de

Nr. 140PGN

Schlosskasten, blank

mit verzinktem Anti-Panikschloss Nr. 142PGN-** mit Edelstahlstulpe, geschliffen. Falle nicht umdrehbar. Zweiteilige Nuss. Vorgerichtet für Profilzylinder (PZ). Ohne Wechsel.
Inkl. Drückerrosetten-Satz Nr. 494.
- Dorn 60 mm
- Tour 2-tourig
- Nuss 9 mm
- Entfernung 72 mm
- Funktion D

Bestell-Nr.	Kastenbreite A [mm]	Schließung	Türrichtung	B [mm]	C [mm]	E [mm]	F [mm]	G [mm]	Materialdicke [mm]	Gewicht [g]
13334	30	PZ	DIN L	94,0	172	24	33,5	8,5	2,5	1550
13359	30	PZ	DIN R	94,0	172	24	33,5	8,5	2,5	1550
13375	40	PZ	DIN L	94,5	173	33	34,0	14,0	3,0	1800
13391	40	PZ	DIN R	94,5	173	33	34,0	14,0	3,0	1800

R = rechts, L = links
Schlosskasten, leer, siehe Nr. 140K!

Anwendung:

Schloss mit Durchgangsfunktion D und geteilter Nuss. Dieses Anti-Panikschloss ermöglicht im unverriegelten Zustand eine zeitweise Zutrittsmöglichkeit von innen und außen. Achtung: Nach der Verriegelung ist von außen kein Zutritt mehr möglich! Nach der Betätigung von innen ist die Türe jedoch auch von außen zu öffnen (nicht selbstverriegelnd). Rettungsmaßnahmen werden nicht behindert. Von innen ist die Anti-Panikfunktion bei geschlossener Tür grundsätzlich möglich.

Hinweis:

Für die Anti-Panik-Schlösser werden Zylinder mit definierter Schließbartstellung benötigt.
Der Schließbart darf den Riegel nicht beim Zurückziehen behindern.
Getrennte Lieferung von Schloss und Beschlag als Komponenten nach DIN EN 179! Bei einem Notausgangsverschluss handelt es sich um ein bauaufsichtlich relevantes Produkt mit Nennung in der Bauregelliste 2003/2 und im EU-Konformitätszertifikat (CE-Zeichen).
Klassifizierung nach DIN EN 179: 37601352AB/D

13375

CAD

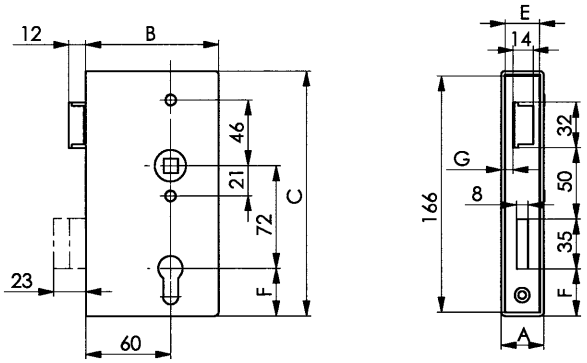

Zubehör und Empfehlungen

Nr. 492N,
Seite 34

Nr. 142PGN

Anti-Panikschloss, verzinkt

mit Edelstahlstulpe, geschliffen. Falle nicht umdrehbar. Zweiteilige Nuss. Vorgerichtet für Profilzylinder (PZ). Ohne Wechsel.
- Dorn 60 mm
- Tour 2-tourig
- Nuss 9 mm
- Entfernung 72 mm
- Funktion D

Bestell-Nr.	für Kastenbreite [mm]	Schließung	Türrichtung	E [mm]	Gewicht [g]
13417	30	PZ	DIN L	24	770
13433	30	PZ	DIN R	24	770
13458	40	PZ	DIN L	33	800
13474	40	PZ	DIN R	33	800

R = rechts, L = links
Schlosskasten, leer, siehe Nr. 140K!

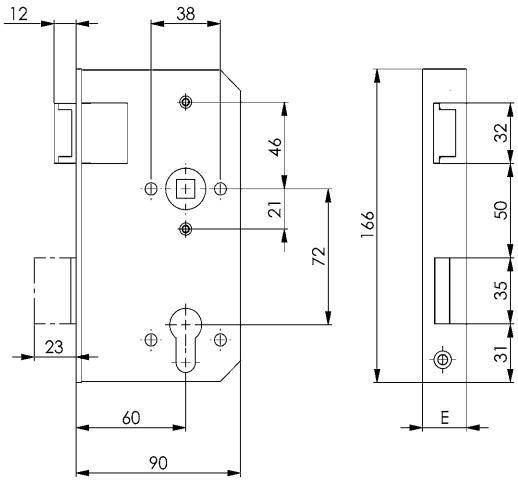

Technische Änderungen vorbehalten.

Nr. 491N

Wechsel-Garnitur für Anti-Panikschloss

passend für Schlosskasten Nr. 140P.
Nicht rostender Stahl, mit 9 mm Vierkantstift, ohne Zylinder-Rosette.

EDELSTAHL Rost frei INOX STAINLESS STEEL

Bestell-Nr.	Garnitur	Lochteil	Gewicht [g]
553120	●	-	530

Hinweis:

Notausgangsverschlüsse nach DIN EN 179 müssen als Kombination Schloss und Beschlag geprüft und zertifiziert sein. Die Verwendung muss in dieser Einheit erfolgen. Ausschreibung und Lieferung können jedoch getrennt erfolgen.

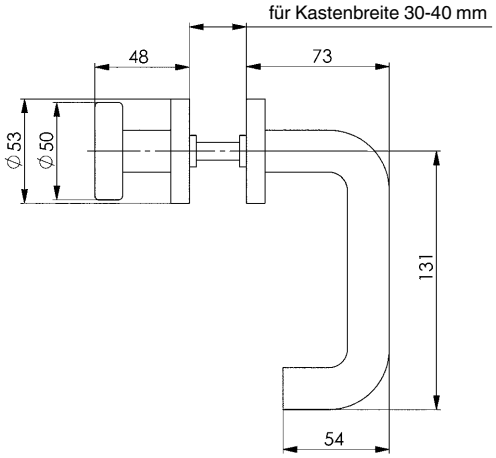

Nr. 492N

Drücker-Garnitur für Anti-Panikschloss

passend für Schlosskasten Nr. 140PGN.
Nicht rostender Stahl, mit 9 mm geteiltem Vierkantstift, ohne Zylinder-Rosette.

EDELSTAHL Rost frei INOX STAINLESS STEEL

Bestell-Nr.	Garnitur	Lochteil	Gewicht [g]
553121	●	-	520

Hinweis:

Notausgangsverschlüsse nach DIN EN 179 müssen als Kombination Schloss und Beschlag geprüft und zertifiziert sein. Die Verwendung muss in dieser Einheit erfolgen. Ausschreibung und Lieferung können jedoch getrennt erfolgen.

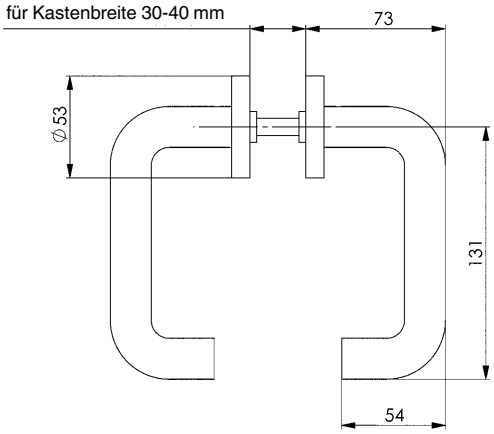

Nr. 448

Zylinder-Rosetten-Satz

passend zu Wechsel-Garnitur 491N und Drücker-Garnitur 492N, nicht rostender Stahl.

EDELSTAHL Rost frei INOX STAINLESS STEEL

Bestell-Nr.	Abmessung [mm]	Gewicht [g]
555069	Ø53 x 10	26

Hinweis:

Notausgangsverschlüsse nach DIN EN 179 müssen als Kombination Schloss und Beschlag geprüft und zertifiziert sein.
Die zertifizierte Zylinder-Rosette steht am Schlosskasten 2 mm über.

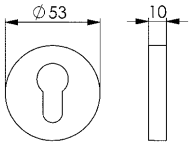

Technische Änderungen vorbehalten.

ANDREAS MAIER GmbH & Co. KG · Phone: +49 711 5766-0 · Web: www.amf.de

Nr. 140PS

Selbstverriegelnder Schlosskasten

mit verzinktem Schloss Nr. 142PS-**, mit Edelstahlstulpe, geschliffen. Falle nicht umdrehbar.
Vorgerichtet für Profilzylinder (PZ).
Mit Wechsel.
Inkl. Drückerrosetten-Satz Nr. 494.
- Dorn 60 mm
- Nuss 8 mm
- Entfernung 72 mm

Bestell-Nr.	Kastenbreite A [mm]	Schließung	Türrichtung	C [mm]	E [mm]	F [mm]	G [mm]	H [mm]	Materialdicke [mm]	Gewicht [g]
555070	30	PZW	DIN L	172	24	33,5	9,6	32,5	2,5	1530
555071	30	PZW	DIN R	172	24	33,5	9,6	32,5	2,5	1530
555073	40	PZW	DIN L	173	33	34,0	14,9	33,25	3,0	1800
555077	40	PZW	DIN R	173	33	34,0	14,9	33,25	3,0	1800

Anwendung:

Mechanisch selbstverriegelndes Schloss mit einteiliger Nuss. Der automatische Selbstverriegelungsmechanismus sorgt für sicheren Verschluss durch den Riegel, sobald die Tür zufällt. Bei diesem Schloss wird durch einen feststehenden Knopf auf der Außenseite der Tür ein unberechtigter Zutritt verhindert. Nur mit Schlüssel kann von außen über die Wechselfunktion die Tür geöffnet werden. Von innen ist die Türe auch in verriegeltem Zustand grundsätzlich über den Türdrücker zu öffnen.

555070

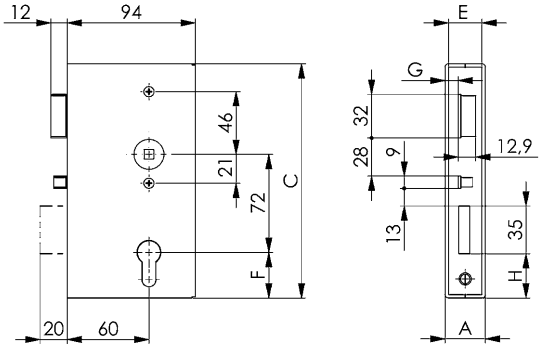

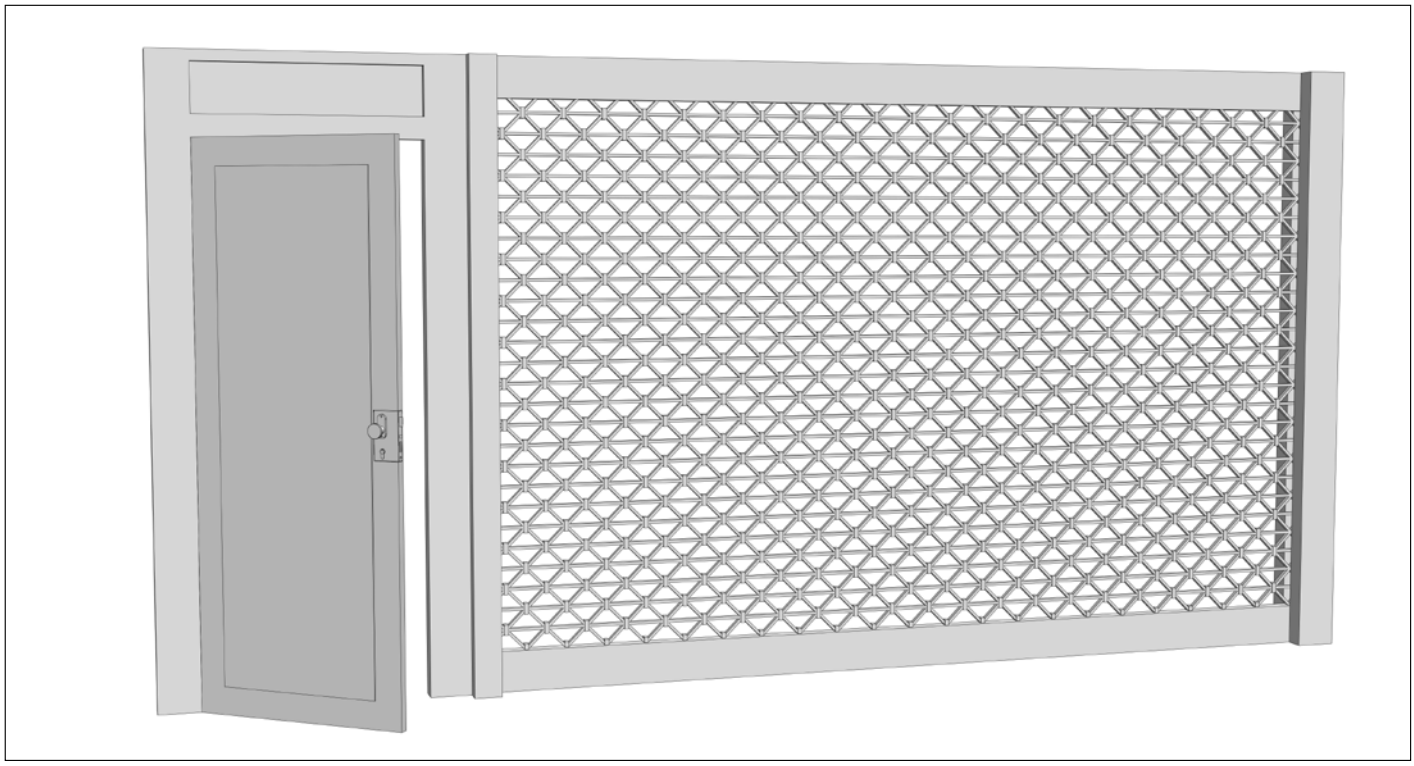

Technische Änderungen vorbehalten.

Nr. 142PS

Selbstverriegelndes Schloss, verzinkt

mit Edelstahlstulpe, geschliffen. Falle nicht umdrehbar.
Vorgerichtet für Profilzylinder (PZ). Mit Wechsel.
- Dorn 60 mm
- Nuss 8 mm
- Entfernung 72 mm

Bestell-Nr.	für Kastenbreite [mm]	Schließung	Türrichtung	E [mm]	Gewicht [g]
555078	30	PZW	DIN L	24	770
555079	30	PZW	DIN R	24	770
555080	40	PZW	DIN L	33	810
555081	40	PZW	DIN R	33	810

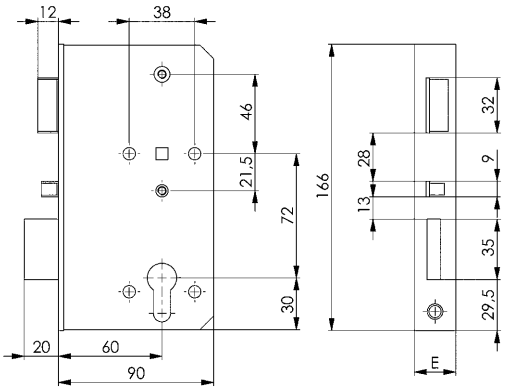

Nr. 147NIPS

Schließblech, V2A

nicht rostender Stahl.
Zubehör: 2 Senkschrauben M4x8 mm, Edelstahl rostfrei.

EDELSTAHL Rost frei INOX STAINLESS STEEL

Bestell-Nr.	für Kastenbreite [mm]	A [mm]	Materialdicke [mm]	Gewicht [g]
555043	30	24	3	55
555044	40	36	3	100

Anwendung:

Passend für Gegen- und Schließkästen:
Bestell-Nr. 555043: 144ET, 146ET, 147, 147B Kastenbreite 30 mm
Bestell-Nr. 555044: 144ET, 146ET, 147, 147A, 147B Kastenbreite 40 mm

Passend für Schlosskästen:
Bestell-Nr. 555043: 140PS Kastenbreite 30 mm
Bestell-Nr. 555044: 140PS Kastenbreite 40 mm

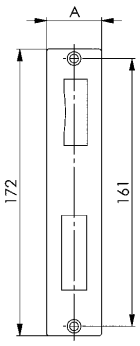

Technische Änderungen vorbehalten.

ANDREAS MAIER GmbH & Co. KG · Phone: +49 711 5766-0 · Web: www.amf.de

Nr. 140R

Schlosskasten mit Rollfallen-Riegelschloss, blank

mit verzinktem Rollfallen-Riegelschloss Nr. 142R-**, mit Edelstahlstulpe. Rechts und links verwendbar. Vorgerichtet für Profilzylinder (PZ) oder für Buntbart-Nachrüstsatz.
- Dorn 60 mm
- Tour 2-tourig
- Entfernung 72 mm

Bestell-Nr.	Kastenbreite A [mm]	Schließung	B [mm]	C [mm]	E [mm]	F [mm]	Gewicht [g]
12864	30	PZ	94,0	172	24	33,5	1550
12880	40	PZ	94,5	173	33	34,5	1820

Schlosskasten leer, siehe Nr. 140K!

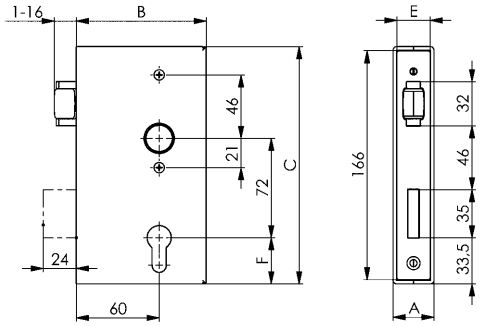

Einstellung des Fallenvorstandes
Verstellbereich: 1-16 mm

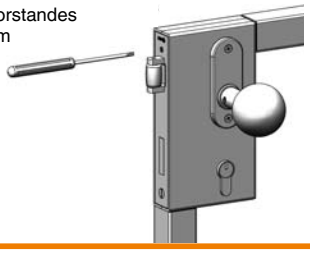

Zubehör und Empfehlungen

Nr. 486Z,
Seite 59

Nr. 55,
Seite 65

Nr. 142R

Rollfallen-Riegelschloss, verzinkt

rechts und links verwendbar. Mit Edelstahlstulpe, vorgerichtet für Profilzylinder (PZ) oder für Buntbart-Nachrüstsatz.
- Dorn 60 mm
- Tour 2-tourig
- Entfernung 72 mm

Bestell-Nr.	für Kastenbreite [mm]	Schließung	E [mm]	Gewicht [g]
12906	30	PZ	24	750
12922	40	PZ	33	810

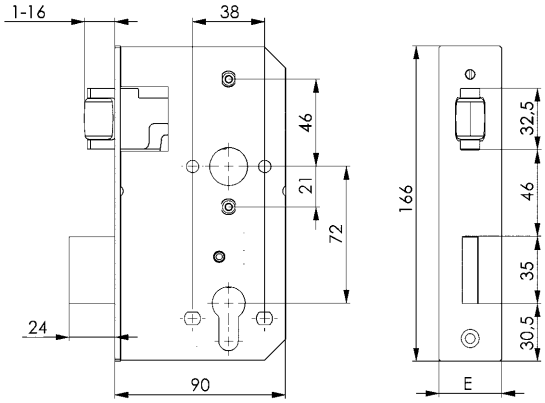

Nr. 147RNI

Schließblech, V2A

nicht rostender Stahl.
Zubehör: 2 Senkschrauben M4x8 mm, Edelstahl rostfrei.

EDELSTAHL Rost frei INOX STAINLESS STEEL

Bestell-Nr.	für Kastenbreite [mm]	A [mm]	C [mm]	Materialdicke [mm]	Gewicht [g]
557053	30	24	171	3,0	90
557054	40	33	172	3,0	100

Anwendung:

Passend für Gegen- und Schließkästen:
Bestell-Nr. 557053: 144ET, 146ET, 147, 147B Kastenbreite 30 mm
Bestell-Nr. 557054: 144ET, 146ET, 147, 147A, 147B Kastenbreite 40 mm

Passend für Schlosskästen:
Bestell-Nr. 557053: 140R, 140RD Kastenbreite 30 mm
Bestell-Nr. 557054: 140R, 140RD Kastenbreite 40 mm

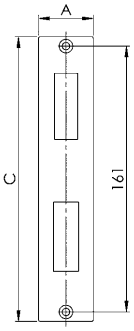

Technische Änderungen vorbehalten.

Nr. 140S

Schiebetor-Schlosskasten, blank

mit verzinktem Schloss Nr. 142S-**. Nuss und Hakenfalle aus rostfreiem Stahlguss. Wahlweise vorgerichtet für Profilzylinder (PZ), Schweizer Rundzylinder (RZ) oder für Buntbart-Nachrüstsatz. Mit Wechsel.
Inkl. Drückerrosetten-Satz Nr. 494, sowie 1 Sicherungsstift.
- Dorn 60 mm
- Tour 1-tourig
- Nuss 8 mm
- Entfernung PZ 72 mm
- Entfernung RZ 74 mm

CAD

Zubehör und Empfehlungen

Nr. 147S, Seite 40

Nr. 418, Seite 54

Nr. 140SNIG, Seite 18

Bestell-Nr.	Kastenbreite A [mm]	Schließung	C [mm]	D [mm]	E [mm]	F [mm]	Materialdicke [mm]	Gewicht [g]
13987	30	PZW	172	72	24	33,5	2,5	1550
13839	30	RZW	172	74	24	31,5	2,5	1550
13995	40	PZW	173	72	33	34,0	3,0	1820
13821	40	RZW	173	74	33	32,0	3,0	1820
14274	50	PZW	173	72	43	34,0	3,0	1960
13961	50	RZW	173	74	43	32,0	3,0	1960
16832	60	PZW	173	72	53	34,0	3,0	2010

Hinweis:

Das Schloss wird mit einem stabilen Sicherungsstift im Schlosskasten befestigt und dieser mit einer Schraube von der Stulpseite durch den Fallenausschnitt gesichert. Durch zusätzliche Möglichkeit des Riegelverschlusses wird das Tor gegen Ausheben gesichert.

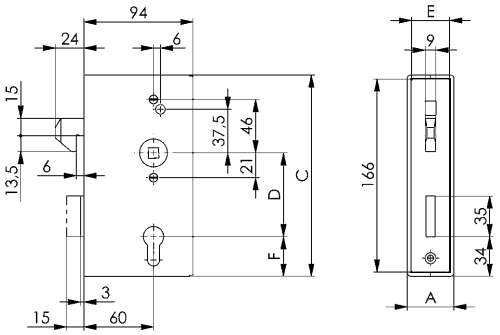

Nr. 142S

Schiebetorschloss, verzinkt

Nuss und Hakenfalle aus rostfreiem Stahlguss. Wahlweise vorgerichtet für Profilzylinder (PZ), Schweizer Rundzylinder (RZ) oder für Buntbart-Nachrüstsatz. Mit Wechsel.
Inkl. 1 Sicherungsstift
- Dorn 60 mm
- Tour 1-tourig
- Nuss 8 mm
- Entfernung PZ 72 mm
- Entfernung RZ 74 mm

Bestell-Nr.	für Kastenbreite [mm]	Schließung	D [mm]	E [mm]	Gewicht [g]
13789	30	PZW	72	24	800
13797	30	RZW	74	24	800
13805	40	PZW	72	33	830
13813	40	RZW	74	33	830
13847	50	PZW	72	43	870
13946	50	RZW	74	43	870
16816	60	PZW	72	53	880

Hinweis:

Durch zusätzliche Möglichkeit des Riegelverschlusses wird das Tor gegen Ausheben gesichert.

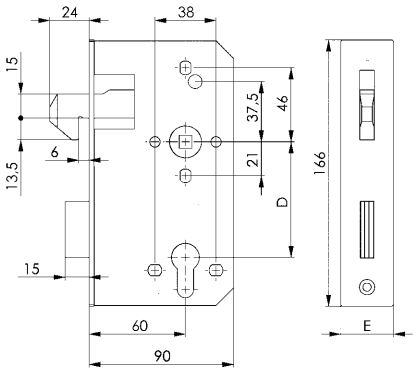

Nr. 140SK

Schiebetor-Schlosskasten, leer

für Schiebetorschloss Nr. 142S.
Zubehör: Drückerrosetten-Satz Nr. 494.

CAD

Bestell-Nr.	Kastenbreite A [mm]	Schließung	C [mm]	D [mm]	F [mm]	Materialdicke [mm]	Gewicht [g]
14076	30	PZW	172	72	33,5	2,5	780
14084	30	RZW	172	74	31,5	2,5	780
14191	40	PZW	172	72	34,0	3,0	820
14217	40	RZW	172	74	32,0	3,0	1000
14233	50	PZW	173	72	34,0	3,0	1150
14258	50	RZW	173	74	32,0	3,0	1155
16790	60	PZW	173	72	34,0	3,0	1170

Technische Änderungen vorbehalten.

ANDREAS MAIER GmbH & Co. KG · Phone: +49 711 5766-0 · Web: www.amf.de

Nr. 140SD

Schiebetor-Schlosskasten für zwei Profilzylinder, blank

mit verzinktem Schloss Nr. 142SD. Nuss und Hakenfalle aus rostfreiem Stahlguss. Vorgerichtet für Profilzylinder (PZ).
Mit Wechsel.
Inkl. Drückerrosetten-Satz Nr. 494, sowie 1 Sicherungsstift.
- Dorn 30 und 60 mm
- Tour 1-tourig
- Nuss 8 mm
- Entfernung 72 mm

Bestell-Nr.	Kastenbreite A [mm]	Schließung	B [mm]	C [mm]	D [mm]	E [mm]	F [mm]	Materialdicke [mm]	Gewicht [g]
16212	40	PZW	94,5	173	72	33	34	3,0	1820

CAD

Anwendung:

Die praktische Lösung für Anlagen, zu denen zwei Personen(gruppen) unabhängig voneinander Zutritt haben sollen: zum Beispiel Feuerwehrzufahrten oder Müllbehältereinzäunungen. Der Schlosskasten mit zwei Profilzylindern erlaubt Feuerwehr bzw. Entsorgern den Zugang per Generalschlüssel - und kann zugleich in die normale Schließanlage eingebunden werden.

Hinweis:

- Einbau von zwei Profilzylindern notwendig, die getrennt voneinander betätigt werden können
- Schließbartstellung bis 45°

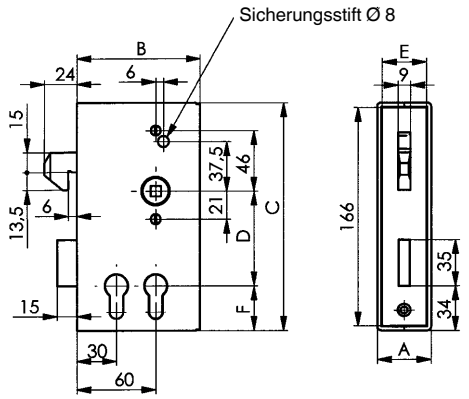

Zubehör und Empfehlungen

Nr. 147SNIG-XX-06, Seite 40

Nr. 418, Seite 54

Nr. 55, Seite 65

Nr. 142SD

Schiebetor-Schloss für zwei Profilzylinder, verzinkt

Nuss und Hakenfalle aus rostfreiem Stahlguss. Vorgerichtet für Profilzylinder (PZ). Mit Wechsel.
Inkl. 1 Sicherungsstift.
- Dorn 30 und 60 mm
- Tour 1-tourig
- Nuss 8 mm
- Entfernung 72 mm

Bestell-Nr.	für Kastenbreite [mm]	Schließung	E [mm]	Gewicht [g]
16238	40	PZW	33	810

Hinweis:

- Einbau von zwei Profilzylindern notwendig, die getrennt voneinander betätigt werden können
- Schließbartstellung bis 45°

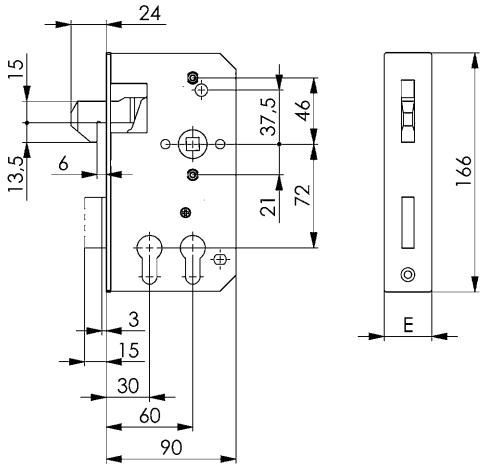

Nr. 140SDK

Schiebetor-Schlosskasten für zwei Profilzylinder, leer

für Schiebetorschloss Nr. 142SD.
Zubehör: Drückerrosetten-Satz Nr. 494.

Bestell-Nr.	Kastenbreite A [mm]	Schließung	C [mm]	F [mm]	Gewicht [g]
16220	40	PZW	173	34	1000

CAD

Technische Änderungen vorbehalten.

Nr. 147SNIG-XX-06

Schiebetor-Schließblech, V2A

nicht rostender Stahl.
Zubehör: 2 Senkschrauben M5x10 mm, Edelstahl rostfrei.

EDELSTAHL Rost frei
INOX
STAINLESS STEEL

Bestell-Nr.	für Kastenbreite [mm]	A [mm]	B [mm]	Materialdicke [mm]	Gewicht [g]
553125	30	30	15	3,0	95
154815	40	40	20	3,0	100

Anwendung:

Passend für Nr. 140S, 142S, 140SD und 142SD.

Hinweis:

Dieses Schließblech kann vorteilhaft eingesetzt werden, wenn die Zarge zugleich als „Schließkasten“ dient. In der Zarge müssen die Aussparungen für Falle und Riegel nicht präzise ausgearbeitet werden.

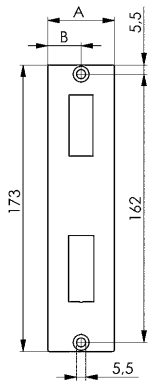

Nr. 147S

Schiebetor-Schließkasten, blank

zum Anschweißen.

Bestell-Nr.	für Kastenbreite [mm]	A [mm]	Gewicht [g]
14134	30	31	775
14142	40	41	830

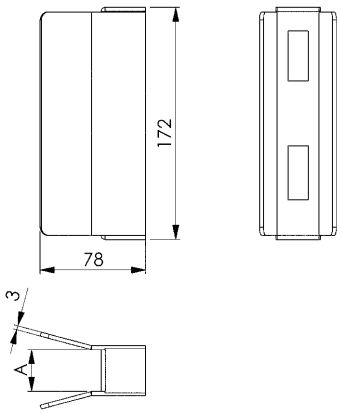

CAD

Technische Änderungen vorbehalten.

ANDREAS MAIER GmbH & Co. KG · Phone: +49 711 5766-0 · Web: www.amf.de

Nr. 145

Schließkasten, verzinkt

für Bohrbefestigung.
Rechts und links verwendbar.

Bestell-Nr.	für Kastenbreite [mm]	A [mm]	Gewicht [g]
14829	30	30	500
14845	40	40	580

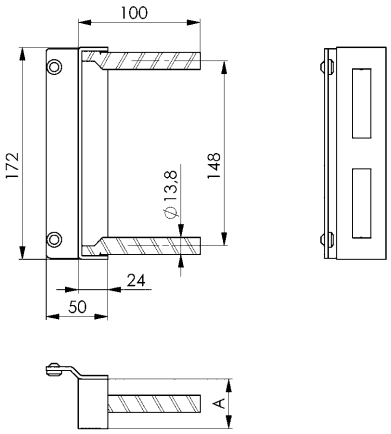

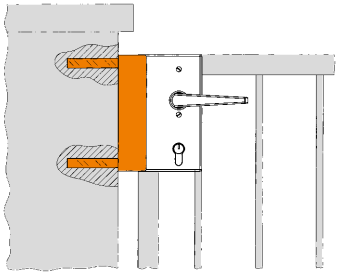

Zubehör und Empfehlungen

Nr. 147,
Seite 45

Nr. 145A

Schließkasten, verzinkt

zum Anschrauben.
Rechts und links verwendbar.

Bestell-Nr.	für Kastenbreite [mm]	Gewicht [g]
16329	30	330
16360	40	350

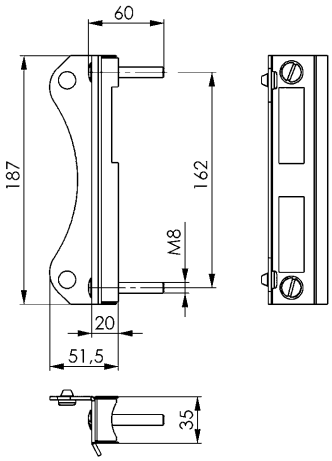

Zubehör und Empfehlungen

Nr. 147A,
Seite 45

Nr. 145G,
Seite 42

Nr. 145W

Anschlag

zum Anschweißen.
Rechts und links verwendbar.

Bestell-Nr.	für Kastenbreite [mm]	A [mm]	Gewicht [g]
524397	30	36	200
524330	40	45	230

CAD

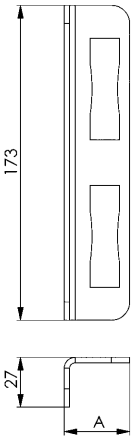

Technische Änderungen vorbehalten.

Nr. 145G

Schließkasten, blank

zum Anschrauben. Gehäuse aus Leichtmetall, Anschlag aus nicht rostendem Stahl. Rechts und links verwendbar. Für Profile 30 - 60 mm einstellbar.
Inkl. Montagezubehör.

Bestell-Nr.	für Kastenbreite [mm]	Gewicht [g]
12526	30 - 60	650

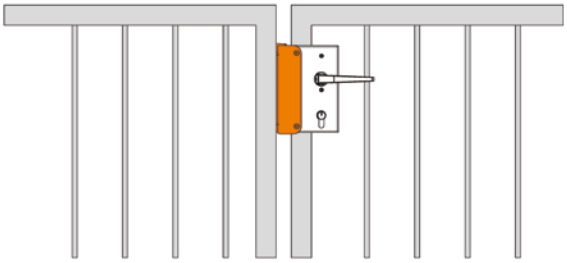

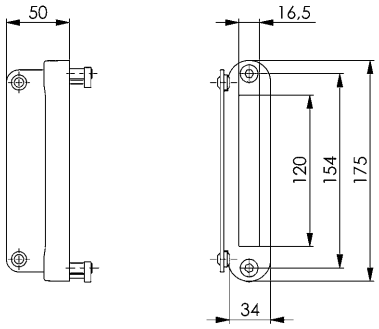

Zubehör und Empfehlungen

Nr. 147A,
Seite 45

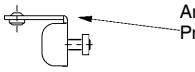

Anschlag einstellbar auf
Profildicke von 30 - 60 mm

CAD

Nr. 107G-25

Rundrohrunterlage

aus Aluminium. Passend für Schließkasten 145G.

Bestell-Nr.	für Rohre mit Außendurchmesser [mm]	Gewicht [g]
12542	34 - 60	120

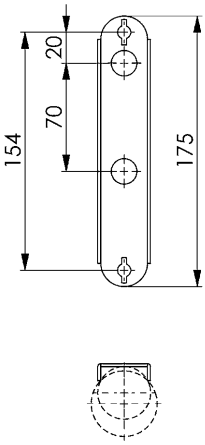

Technische Änderungen vorbehalten.

ANDREAS MAIER GmbH & Co. KG · Phone: +49 711 5766-0 · Web: www.amf.de

Nr. 146GS

Gegenkasten, blank, schmal

zum Anschweißen für Doppeltore.
Rechts und links verwendbar.

Bestell-Nr.	für Kastenbreite [mm]	A [mm]	Gewicht [g]
17954	30	30	784
551708	40	40	922

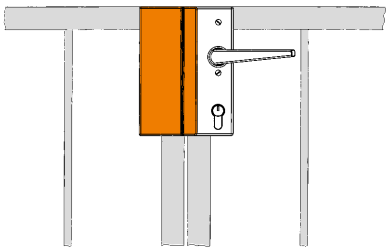

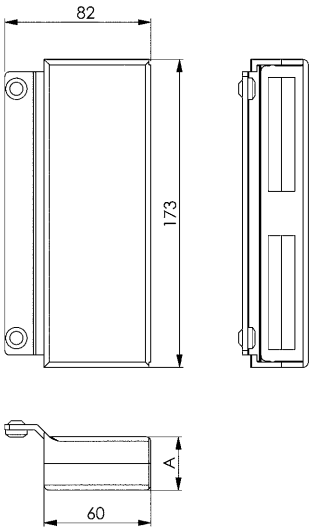

CAD

Nr. 144GS

Gegenkasten, blank

zum Anschweißen für Doppeltore.
Rechts und links verwendbar.

Bestell-Nr.	für Kastenbreite [mm]	A [mm]	B [mm]	C [mm]	Gewicht [g]
17921	30	30	116	172	1061
17939	40	40	119	173	1269
17947	50	50	119	173	1452

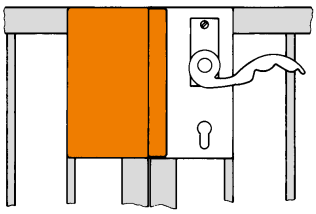

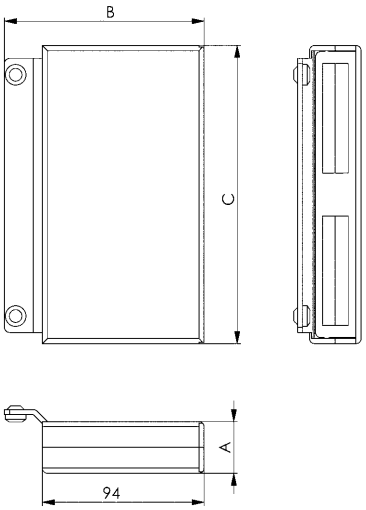

CAD

Technische Änderungen vorbehalten.

Nr. 146ET

Gegenkasten, blank, schmal

zum Anschweißen für Doppeltore.
Rechts und links verwendbar. Für elektrischen Türöffner vorgerichtet.
Inkl. verzinktem Schließblech.

Bestell-Nr.	für Kastenbreite [mm]	A [mm]	B [mm]	C [mm]	Gewicht [g]
14746	30	30	80,5	172	725
10330	40	40	81,0	173	920

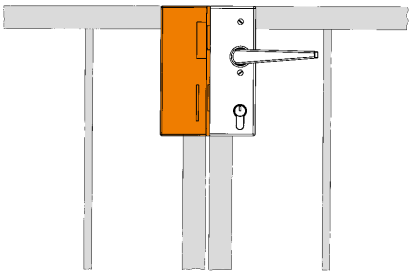

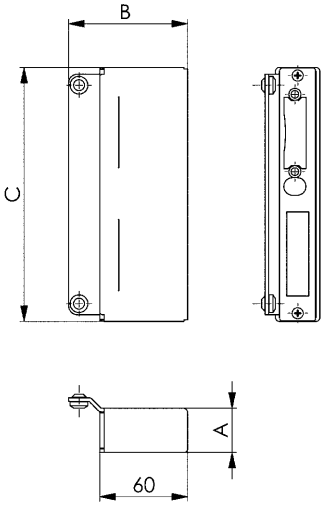

Zubehör und Empfehlungen

Nr. 148,
Seite 46

CAD

Nr. 144ET

Gegenkasten, blank

zum Anschweißen für Doppeltore.
Rechts und links verwendbar. Für elektrischen Türöffner vorgerichtet.
Inkl. verzinktem Schließblech.

Bestell-Nr.	für Kastenbreite [mm]	A [mm]	C [mm]	Gewicht [g]
14704	30	30	172	935
14738	40	40	173	1275
14761	50	50	173	1354
14787	60	60	173	1525

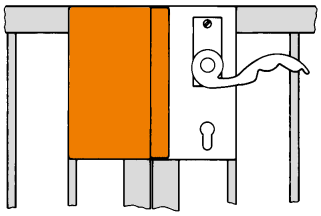

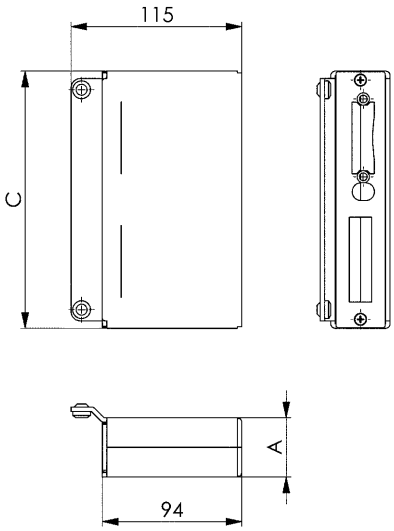

Zubehör und Empfehlungen

Nr. 151NI,
Seite 47

CAD

Technische Änderungen vorbehalten.

ANDREAS MAIER GmbH & Co. KG · Phone: +49 711 5766-0 · Web: www.amf.de

Nr. 147

Schließkasten, verzinkt

für Bohrbefestigung.
Rechts und links verwendbar. Für elektrischen Türöffner vorgerichtet.
Inkl. verzinktem Schließblech.

Bestell-Nr.	für Kastenbreite [mm]	A [mm]	C [mm]	Gewicht [g]
18655	30	30	172	900
14894	40	40	173	1010
14902	50	50	173	1360

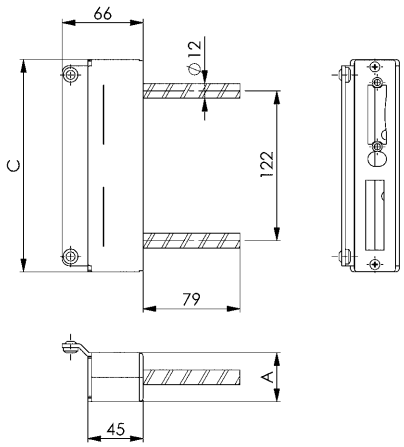

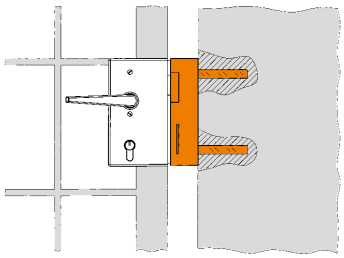

Zubehör und Empfehlungen

Nr. 145, Seite 41

Nr. 148, Seite 46

CAD

Nr. 147A

Schließkasten, verzinkt

für Dübelbefestigung.
Rechts und links verwendbar. Für elektrischen Türöffner vorgerichtet.
Inkl. verzinktem Schließblech.

Bestell-Nr.	für Kastenbreite [mm]	Gewicht [g]
14977	40	910

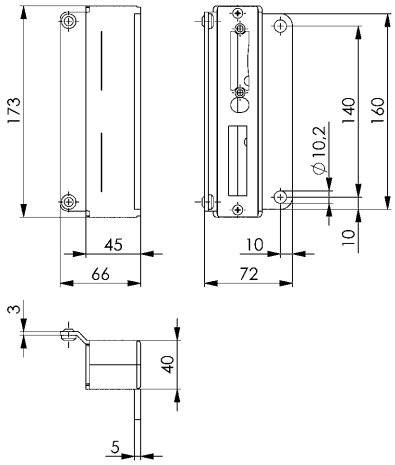

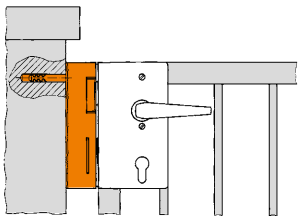

Zubehör und Empfehlungen

Nr. 144ET, Seite 44

Nr. 148, Seite 46

Nr. 147B

Schließkasten, blank

zum Anschweißen.
Rechts und links verwendbar. Für elektrischen Türöffner vorgerichtet.
Inkl. verzinktem Schließblech.

Bestell-Nr.	für Kastenbreite [mm]	A [mm]	C [mm]	Gewicht [g]
18630	30	30	172	800
14878	40	40	173	865
14852	50	50	173	965

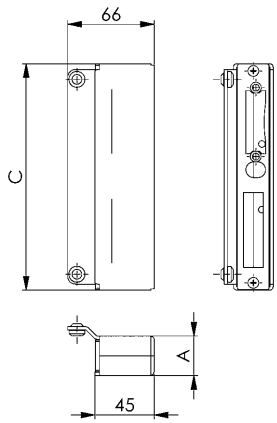

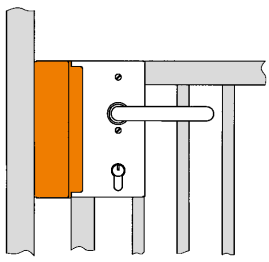

Zubehör und Empfehlungen

Nr. 146ET, Seite 44

Nr. 148, Seite 46

CAD

Technische Änderungen vorbehalten.

Nr. 148

Elektrischer Türöffner (ET)

Betriebsspannung 6-12V. Für Wechselstrom (Schutzart IP65), Arbeitsstromausführung.

Bestell-Nr.	Entriegelung	Arretierung	Türrichtung	Gewicht [g]
14910	-	-	DIN L	310
14928	-	-	DIN R	310
14936	●	-	DIN L	310
14944	●	-	DIN R	310
14969	●	●	DIN L	310
14985	●	●	DIN R	310

R = rechts, L = links

14936/14969

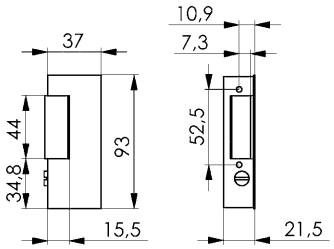

Anwendung:

Der Einbau des elektrischen Türöffners erfolgt beim Gegen- wie beim Schließkasten von vorne. Die Ausschnitte für den Türöffner müssen im Schließblech, Schließ- oder Gegenkasten ausgespart werden.

Auf Anfrage:

Ausführung ohne Entriegelung und ohne Arretierung in Ruhestromausführung in 12V oder 24V Gleichstrom lieferbar.

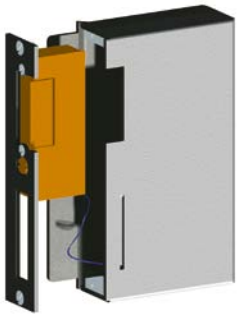

Beispiel: Türanschlag DIN L mit ET für Türrichtung DIN L

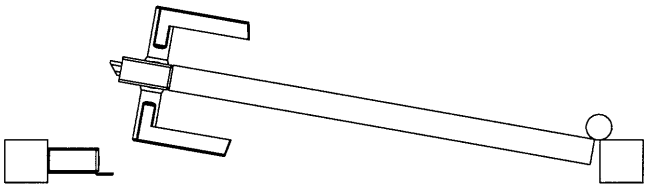

Arretierung

Die Arretierung hält den Türöffner auch nach der Kontaktabgabe noch solange entriegelt, bis die Tür geöffnet wird.
Es kann nur ein einmaliges Eintreten erfolgen. Die Funktion der Arretierung wird intern elektronisch erzielt. Arretierungsfunktion für einmaligen, zeitverzögerten Eintritt.

Entriegelung

Die Entriegelung erfolgt mit der Stellschraube und schaltet während der Besuchszeit die Türöffnerfunktion aus. Die Türöffnerfalle ist beweglich, die Tür kann beliebig oft auf- und zugemacht werden.
- Schraubenschlitz senkrecht = freier Durchgang
- Schraubenschlitz waagrecht = normale Türöffnerfunktion

Technische Änderungen vorbehalten.

ANDREAS MAIER GmbH & Co. KG · Phone: +49 711 5766-0 · Web: www.amf.de

Nr. 151NI

Stangenriegel, zwangsgeführt

zum Feststellen des Zweitflügels bei Doppelflügeltoren.
Nicht rostender Stahl, rechts und links verwendbar.
Passend für Rohrprofile ab 30x30 mm.
Zubehör:
4 Senkschrauben, Edelstahl rostfrei,
Betätigungsknopf, Edelstahl rostfrei,
Riegelführungshülse, Stahl blank,
Riegelführungshülse, Edelstahl rostfrei,
Schablone zum Markieren des Ausbruchs,
Montageanleitung.

Bestell-Nr.	passend für Rohrprofile ab [mm]	Dicke des Rohrprofils [mm]	Gewicht [g]
11064	30 x 30	2	500

Anwendung:

Diese Ausführung ist besonders unempfindlich gegen Schmutz und Eis und bietet bestens Schutz bei Vandalismus. Die zwangsgeführte Bewegung des Griffes gewährleistet, dass der Stangenriegel nicht in ungesicherter Stellung nach unten geschoben werden kann.

Hinweis:

Vierkant-Rohrprofil und Gewindestange M10 gehören nicht zum Lieferumfang.

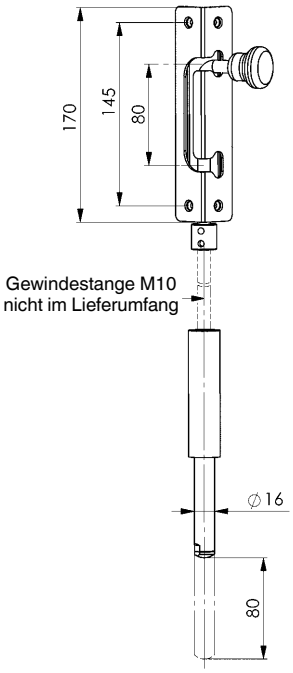

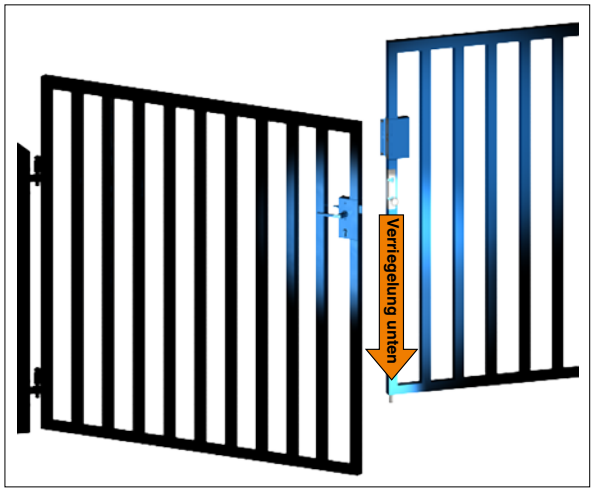

Nr. 151C

Stangenriegel, Convenient

zum Feststellen des Zweitflügels bei Doppelflügeltoren.
Gehäuse aus Aluminium, rechts und links verwendbar.
Passend für Rohrprofile ab 30x30 mm.
Zubehör:
2 Blindmuttern zur Montage,
Betätigungsknopf, Aluminium,
Betätigungsriegel, Aluminium,
Schablone zum Markieren des Ausbruchs,
Montageanleitung.

Bestell-Nr.	passend für Rohrprofile ab [mm]	Dicke des Rohrprofils [mm]	Gewicht [g]
554189	30 x 30	2-3	1510

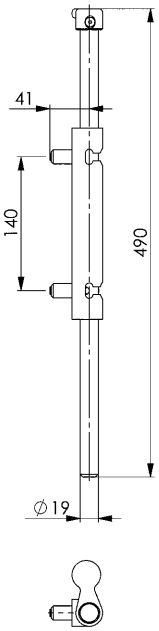

Technische Änderungen vorbehalten.

Nr. 147NI

Schließblech, V2A

nicht rostender Stahl.
Zubehör: 2 Senkschrauben M4x8 mm, Edelstahl rostfrei.

EDELSTAHL Rost frei
INOX
STAINLESS STEEL

Bestell-Nr.	für Kastenbreite [mm]	A [mm]	C [mm]	Materialdicke [mm]	Gewicht [g]
553126	30	24,0	171	3	55
553127	-	34,0	172	3	95
553128	40	33,0	172	3	90
553438	42	35,4	172	3	100
553129	50	43,0	172	3	135
553130	60	53,0	172	3	170

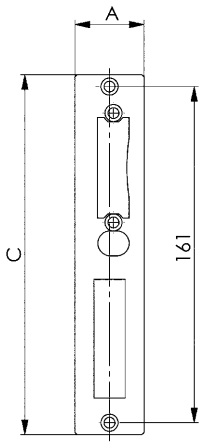

Anwendung:

Passend für Gegen- und Schließkästen:
Bestell-Nr. 553126: 144ET, 146ET, 147, 147B Kastenbreite 30 mm
Bestell-Nr. 553128: 144ET, 146ET, 147, 147A, 147B Kastenbreite 40 mm
Bestell-Nr. 553129: 144ET, 147, 147B Kastenbreite 50 mm
Bestell-Nr. 553130: 144ET Kastenbreite 60 mm

Passend für Schlosskästen:
Bestell-Nr. 553126: 141U, 140U, 140UM, 140D, 140P, 140PGN Kastenbreite 30 mm
Bestell-Nr. 553127: 140U Kastenbreite 34 mm
Bestell-Nr. 553128: 141U, 140U, 140UM, 140UMV, 140D, 140P, 140PGN Kastenbreite 40 mm
Bestell-Nr. 553438: 140UNIG Kastenbreite 42,4 mm
Bestell-Nr. 553129: 140U Kastenbreite 50 mm
Bestell-Nr. 553130: 140U Kastenbreite 60 mm

Hinweis:

Diese Schließbleche können vorteilhaft eingesetzt werden, wenn die Zarge zugleich als „Schließkasten“ dient. In der Zarge müssen die Aussparungen für Falle und Riegel nicht präzise ausgearbeitet werden.
Die Bohrungen zur Befestigung des Schließblechs im Schließ- oder Gegenkasten sind mittig angeordnet.

Nr. 147V

Schließblech, verzinkt

Zubehör: 2 Senkschrauben M4x8 mm, Edelstahl rostfrei.

Bestell-Nr.	für Kastenbreite [mm]	A [mm]	C [mm]	Materialdicke [mm]	Gewicht [g]
553131	30	24	171	3	55
553132	-	34	172	3	95
553133	40	33	172	3	90
553134	50	43	172	3	135
553135	60	53	172	3	170

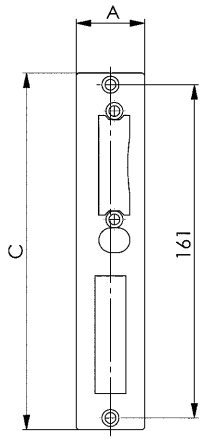

Anwendung:

Passend für Gegen- und Schließkästen:
Bestell-Nr. 553131: 144ET, 146ET, 147, 147B Kastenbreite 30 mm
Bestell-Nr. 553133: 144ET, 146ET, 147, 147A, 147B Kastenbreite 40 mm
Bestell-Nr. 553134: 144ET, 147, 147B Kastenbreite 50 mm
Bestell-Nr. 553135: 144ET Kastenbreite 60 mm

Passend für Schlosskästen:
Bestell-Nr. 553131: 141U, 140U, 140UM, 140D, 140P, 140PGN Kastenbreite 30 mm
Bestell-Nr. 553132: 140U Kastenbreite 34 mm
Bestell-Nr. 553133: 141U, 140U, 140UM, 140UMV, 140D, 140P, 140PGN Kastenbreite 40 mm
Bestell-Nr. 553134: 140U Kastenbreite 50 mm
Bestell-Nr. 553135: 140U Kastenbreite 60 mm

Hinweis:

Diese Schließbleche können vorteilhaft eingesetzt werden, wenn die Zarge zugleich als „Schließkasten“ dient. In der Zarge müssen die Aussparungen für Falle und Riegel nicht präzise ausgearbeitet werden.
Die Bohrungen zur Befestigung des Schließblechs im Schließ- oder Gegenkasten sind mittig angeordnet.

Technische Änderungen vorbehalten.

ANDREAS MAIER GmbH & Co. KG · Phone: +49 711 5766-0 · Web: www.amf.de

QUALITÄT DIE IHNEN TÜR UND TOR ÖFFNET ...

DAS PASSENDE SCHLOSSKASTEN-ZUBEHÖR

AUF DEN FOLGENDEN SEITEN FINDEN SIE:

> die passenden Beschläge zu Ihrem Schlosskasten oder Rohrrahmenschloss, ob in runder, kantiger oder gehämmerter Form, in Edelstahl, Aluminium oder geschmiedetem Stahl.

> das passende Zubehör für Sicherheit und Schutz, für Befestigung und Einbau oder einfach als Ersatz und Ergänzung.

Nr. 438

Türknopf, gekröpft

Edelstahl rostfrei. Montiert auf kantiger Drücker-Rosette.
17269 fest montiert, rechts/links umstellbar
17194 fest montiert, drehbar
Inkl. 2 Schrauben, Edelstahl rostfrei.

Bestell-Nr.	fest	drehbar	Türknopf [mm]	Rosette [mm]	Gewicht [g]
17269	●	-	Ø 55	32 x 87 x 6	220
17194	-	●	Ø 55	32 x 87 x 6	220

EDELSTAHL Rost frei INOX STAINLESS STEEL

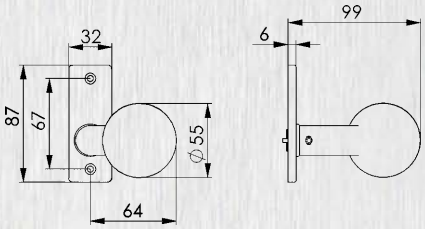

Nr. 439

Türknopf, gekröpft

Edelstahl rostfrei. Montiert auf kantigem Zylinder-Kurzschild.
17152 fest montiert,, rechts/links umstellbar
17277 fest montiert, drehbar
Inkl. 2 Schrauben, Edelstahl rostfrei.
Kurzschild mit 72 mm Entfernung.

Bestell-Nr.	fest	drehbar	Türknopf [mm]	Kurzschild [mm]	Gewicht [g]
17152	●	-	Ø 55	32 x 156 x 6	300
17277	-	●	Ø 55	32 x 156 x 6	300

EDELSTAHL Rost frei INOX STAINLESS STEEL

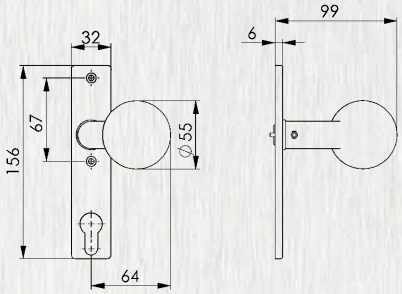

Nr. 436

Türknopf, gerade

Edelstahl rostfrei. Montiert auf kantiger Drücker-Rosette.
17186 fest montiert
16741 fest montiert, drehbar
Inkl. 2 Schrauben, Edelstahl rostfrei.

Bestell-Nr.	fest	drehbar	Türknopf [mm]	Rosette [mm]	Gewicht [g]
17186	●	-	Ø 55	32 x 87 x 6	200
17741	-	●	Ø 55	32 x 87 x 6	200

EDELSTAHL Rost frei INOX STAINLESS STEEL

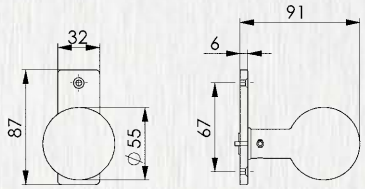

Nr. 437

Türknopf, gerade

Edelstahl rostfrei. Montiert auf kantigem Zylinder-Kurzschild.
17228 fest montiert
16782 fest montiert, drehbar
Inkl. 2 Schrauben, Edelstahl rostfrei.
Kurzschild mit 72 mm Entfernung.

Bestell-Nr.	fest	drehbar	Türknopf [mm]	Kurzschild [mm]	Gewicht [g]
17228	●	-	Ø 55	32 x 156 x 6	280
17782	-	●	Ø 55	32 x 156 x 6	280

EDELSTAHL Rost frei INOX STAINLESS STEEL

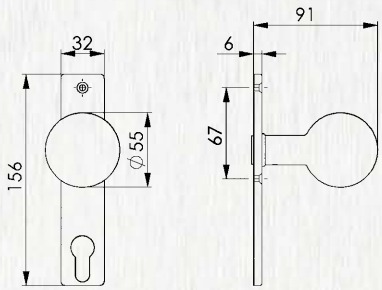

Technische Änderungen vorbehalten.

ANDREAS MAIER GmbH & Co. KG · Phone: +49 711 5766-0 · Web: www.amf.de

Nr. 433

Türknopf, gekröpft

Edelstahl rostfrei. Montiert auf runder Drücker-Rosette.
17285 fest montiert, rechts/links umstellbar
17251 fest montiert, drehbar
Inkl. 2 Schrauben, Edelstahl rostfrei.

Bestell-Nr.	fest	drehbar	Türknopf [mm]	Rosette [mm]	Gewicht [g]
17285	●	-	Ø 55	32 x 87 x 6	220
17251	-	●	Ø 55	32 x 87 x 6	220

EDELSTAHL Rost frei INOX STAINLESS STEEL

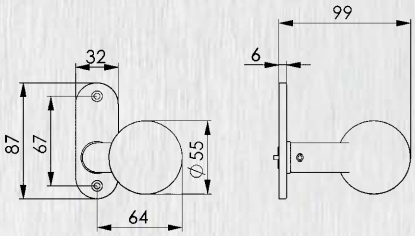

Nr. 434

Türknopf, gekröpft

Edelstahl rostfrei. Montiert auf rundem Zylinder-Kurzschild.
17178 fest montiert, rechts/links umstellbar
17012 fest montiert, drehbar
Inkl. 2 Schrauben, Edelstahl rostfrei.
Kurzschild mit 72 mm Entfernung.

Bestell-Nr.	fest	drehbar	Türknopf [mm]	Kurzschild [mm]	Gewicht [g]
17178	●	-	Ø 55	32 x 156 x 6	300
17012	-	●	Ø 55	32 x 156 x 6	300

EDELSTAHL Rost frei INOX STAINLESS STEEL

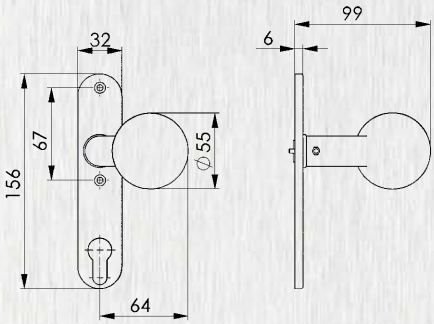

Nr. 431

Türknopf, gerade

Edelstahl rostfrei. Montiert auf runder Drücker-Rosette.
17202 fest montiert
16766 fest montiert, drehbar
Inkl. 2 Schrauben, Edelstahl rostfrei.

Bestell-Nr.	fest	drehbar	Türknopf [mm]	Rosette [mm]	Gewicht [g]
17202	●	-	Ø 55	32 x 87 x 6	200
16766	-	●	Ø 55	32 x 87 x 6	200

EDELSTAHL Rost frei INOX STAINLESS STEEL

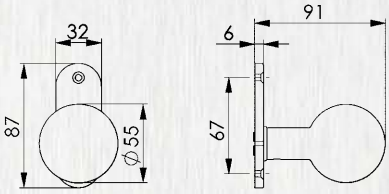

Nr. 432

Türknopf, gerade

Edelstahl rostfrei. Montiert auf rundem Zylinder-Kurzschild.
17244 fest montiert
16808 fest montiert, drehbar
Inkl. 2 Schrauben, Edelstahl rostfrei.
Kurzschild mit 72 mm Entfernung.

Bestell-Nr.	fest	drehbar	Türknopf [mm]	Kurzschild [mm]	Gewicht [g]
17244	●	-	Ø 55	32 x 156 x 6	280
16808	-	●	Ø 55	32 x 156 x 6	280

EDELSTAHL Rost frei INOX STAINLESS STEEL

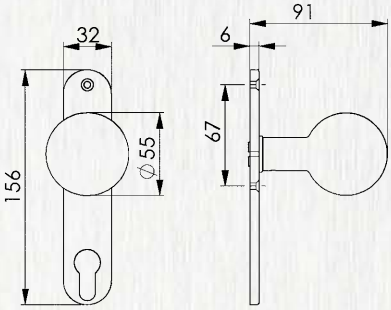

Technische Änderungen vorbehalten.

Nr. 426

Drücker-Rosette

Edelstahl rostfrei, kantige Form.
10660 mit Bohrung für Drückerbetätigung
10652 blind
Passend für alle Schlosskästen.
Inkl. 2 Drückerrosetten für Drücker Ø16 mm und Ø18 mm,
2 Schrauben, Edelstahl rostfrei.

EDELSTAHL Rost frei INOX STAINLESS STEEL

10660 10652

Bestell-Nr.	Bohrung für Drückerbetätigung	Abmessung [mm]	Gewicht [g]
10660	●	32 x 87 x 6	120
10652	-	32 x 87 x 6	130

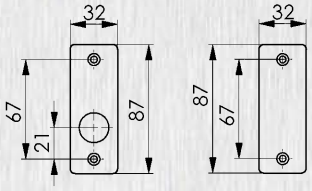

Nr. 427Z

Zylinder-Kurzschild

Edelstahl rostfrei, kantige Form.
10686 mit Bohrung für Drückerbetätigung
10678 blind
Passend für alle Schlosskästen.
Inkl. 2 Drückerrosetten für Drücker Ø16 mm und Ø18 mm,
2 Schrauben, Edelstahl rostfrei.
Kurzschild mit 72 mm Entfernung.

EDELSTAHL Rost frei INOX STAINLESS STEEL

10686 10678

Bestell-Nr.	Bohrung für Drückerbetätigung	Abmessung [mm]	Gewicht [g]
10686	●	32 x 156 x 6	200
10678	-	32 x 156 x 6	210

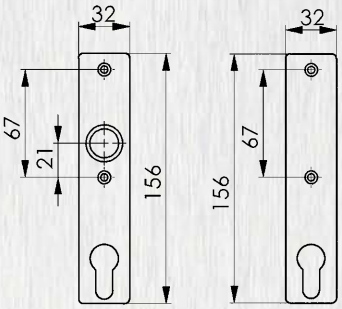

Nr. 420

Drücker-Rosette

Edelstahl rostfrei, runde Form.
15099 mit Bohrung für Drückerbetätigung
15115 blind
Passend für alle Schlosskästen.
Inkl. 2 Drückerrosetten für Drücker Ø16 mm und Ø18 mm,
2 Schrauben, Edelstahl rostfrei.

EDELSTAHL Rost frei INOX STAINLESS STEEL

15099 15115

Bestell-Nr.	Bohrung für Drückerbetätigung	Abmessung [mm]	Gewicht [g]
15099	●	32 x 87 x 6	87
15115	-	32 x 87 x 6	98

Hinweis:

Passende Drücker- und Wechselstifte siehe Artikel Nr. 457 und Nr. 481.

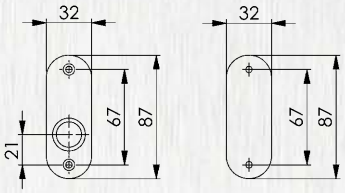

Nr. 421Z

Zylinder-Kurzschild

Edelstahl rostfrei, runde Form.
15073 mit Bohrung für Drückerbetätigung
15057 blind
Passend für alle Schlosskästen.
Inkl. 2 Drückerrosetten für Drücker Ø16 mm und Ø18 mm,
2 Schrauben, Edelstahl rostfrei.
Kurzschild mit 72 mm Entfernung.

EDELSTAHL Rost frei INOX STAINLESS STEEL

15073 15057

Bestell-Nr.	Bohrung für Drückerbetätigung	Abmessung [mm]	Gewicht [g]
15073	●	32 x 156 x 6	163
15057	-	32 x 156 x 6	173

Hinweis:

Passende Drücker- und Wechselstifte siehe Artikel Nr. 457 und Nr. 481.

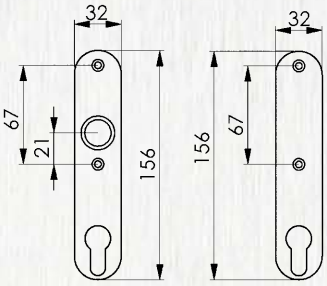

Technische Änderungen vorbehalten.

ANDREAS MAIER GmbH & Co. KG · Phone: +49 711 5766-0 · Web: www.amf.de

Nr. 419

Türdrücker

15651 Türdrücker-Paar, mit Drückerstift
15644 Türdrücker-Lochteil
Edelstahl rostfrei, runde Form, 18 mm Führung, 8 mm Vierkant.

Bestell-Nr.	Garnitur	Lochteil	für Kastenbreite [mm]	Gewicht [g]
15651	●	-	30 - 50	225
15644	-	●	-	150

EDELSTAHL Rost frei INOX STAINLESS STEEL

CAD

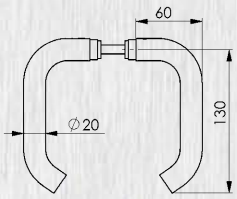

Nr. 424

Türdrücker, L-Form

11288 Türdrücker-Paar, mit Drückerstift
11304 Türdrücker-Lochteil
Edelstahl rostfrei, runde Form, 18 mm Führung, 8 mm Vierkant.

Bestell-Nr.	Garnitur	Lochteil	für Kastenbreite [mm]	Gewicht [g]
11288	●	-	30 - 60	215
11304	-	●	-	80

EDELSTAHL Rost frei INOX STAINLESS STEEL

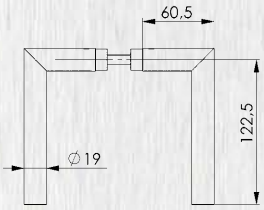

Nr. 425

Türdrücker, U-Form

11437 Türdrücker-Paar, mit Drückerstift
15313 Türdrücker-Lochteil
Edelstahl rostfrei, runde Form, 18 mm Führung, 8 mm Vierkant.

Bestell-Nr.	Garnitur	Lochteil	für Kastenbreite [mm]	Gewicht [g]
11437	●	-	30 - 50	250
15313	-	●	-	150

EDELSTAHL Rost frei INOX STAINLESS STEEL

CAD

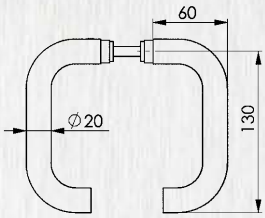

Nr. 435

Türknopf, gekröpft

Edelstahl rostfrei, runde Form, 16 mm Führung.
Inkl. 1 Drückerrosette.

Bestell-Nr.	Türknopf [mm]	Gewicht [g]
17145	Ø 55	95

EDELSTAHL Rost frei INOX STAINLESS STEEL

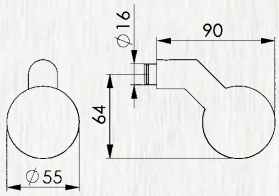

Nr. 430

Türknopf, gerade

Edelstahl rostfrei, runde Form, 16 mm Führung.
Inkl. 1 Drückerrosette.

Bestell-Nr.	Türknopf [mm]	Gewicht [g]
17160	Ø 55	75

EDELSTAHL Rost frei INOX STAINLESS STEEL

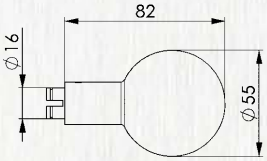

Technische Änderungen vorbehalten.

Nr. 418

Türdrücker, gerade

15388 Türdrücker-Paar, mit Drückerstift
15347 Türdrücker-Lochteil
Leichtmetall silberfarbig (F1), kantige Form, 18 mm Führung, 8 mm Vierkant.

Bestell-Nr.	Garnitur	Lochteil	für Kastenbreite [mm]	Gewicht [g]
15388	●	-	30 - 50	205
15347	-	●	-	85

CAD

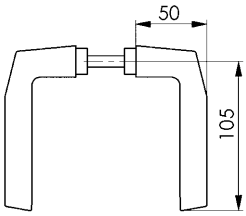

Nr. 465

Türdrücker, gerade

15420 Türdrücker-Paar, mit Drückerstift
15438 Türdrücker-Lochteil
Leichtmetall silberfarbig (F1), kantige Form, 18 mm Führung, 8 mm Vierkant.

Bestell-Nr.	Garnitur	Lochteil	für Kastenbreite [mm]	Gewicht [g]
15420	●	-	30 - 50	280
15438	-	●	-	115

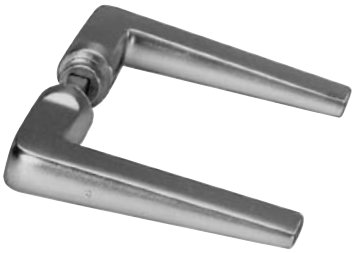

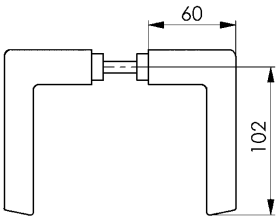

Nr. 466

Türdrücker, gekröpft

15453 Türdrücker-Paar, mit Drückerstift
15461 Türdrücker-Lochteil
Leichtmetall silberfarbig (F1), kantige Form, 18 mm Führung, 8 mm Vierkant.

Bestell-Nr.	Garnitur	Lochteil	für Kastenbreite [mm]	Gewicht [g]
15453	●	-	30	310
15461	-	●	-	135

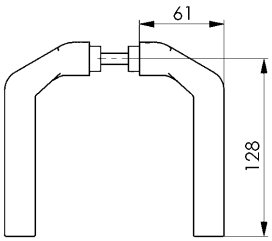

Nr. 475

Türdrücker, U-Form

11395 Türdrücker-Paar, mit Drückerstift
15503 Türdrücker-Lochteil
Leichtmetall silberfarbig (F1), runde Form, 18 mm Führung, 8 mm Vierkant.

Bestell-Nr.	Garnitur	Lochteil	für Kastenbreite [mm]	Gewicht [g]
11395	●	-	30 - 50	300
15503	-	●	-	150

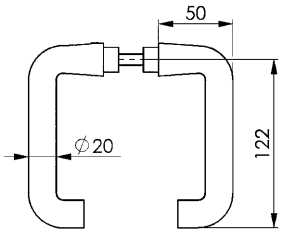

Technische Änderungen vorbehalten.

ANDREAS MAIER GmbH & Co. KG · Phone: +49 711 5766-0 · Web: www.amf.de

Nr. 476

Türdrücker, U-Form, gekröpft

11411 Türdrücker-Paar, mit Drückerstift
15511 Türdrücker-Lochteil
Leichtmetall silberfarbig (F1), runde Form, 18 mm Führung, 8 mm Vierkant.

Bestell-Nr.	Garnitur	Lochteil	für Kastenbreite [mm]	Gewicht [g]
11411	●	-	30 - 50	300
15511	-	●	-	150

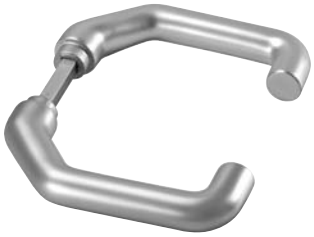

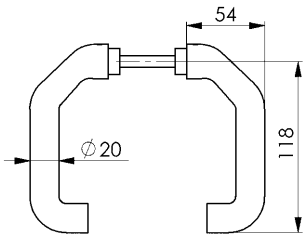

Nr. 496

Türknopf-Paar, gerade

15727 Türknopf-Paar, mit Drückerstift
15826 Türknopf-Lochteil
Leichtmetall silberfarbig (F1), kantige Form, 18 mm Führung, 8 mm Vierkant.

Bestell-Nr.	Garnitur	Lochteil	für Kastenbreite [mm]	Gewicht [g]
15727	●	-	30 - 60	270
15826	-	●	-	110

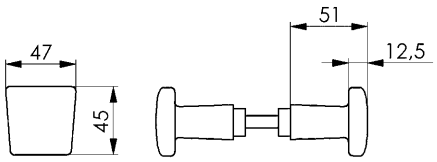

Nr. 477L

Türknopf-Lochteil, gerade

Leichtmetall silberfarbig (F1), runde Form, 18 mm Führung.

Bestell-Nr.	Türknopf [mm]	Gewicht [g]
15529	Ø 50	95

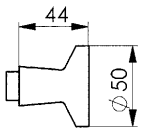

Technische Änderungen vorbehalten.

Nr. 478L

Türknopf-Lochteil, gekröpft

Leichtmetall silberfarbig (F1), runde Form, 18 mm Führung.

Bestell-Nr.	Türknopf [mm]	Gewicht [g]
15537	Ø 60	165

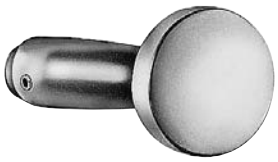

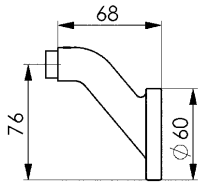

Nr. 477W

Türknopf, lose, drehbar

Leichtmetall silberfarbig (F1), runde Form, 18 mm Führung.
Mit Rollwechselstift 8x45 mm. Nicht betätigbarer Außenknopf.
Für Kastenbreite 30, 34 und 40 mm.

Bestell-Nr.	Türknopf [mm]	Gewicht [g]
15669	Ø 50	140

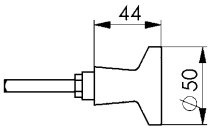

Nr. 483L

Türdrücker-Lochteil, gekröpft

Leichtmetall silberfarbig (F1), runde Form, 18 mm Führung.

Bestell-Nr.	Türknopf [mm]	Gewicht [g]
16246	Ø 50	220

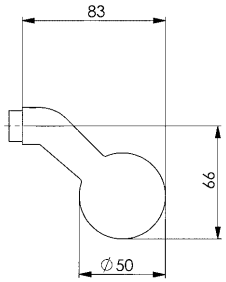

Nr. 484L

Türdrücker-Lochteil, gerade

Leichtmetall silberfarbig (F1), runde Form, 18 mm Führung.

Bestell-Nr.	Türknopf [mm]	Gewicht [g]
16279	Ø 50	210

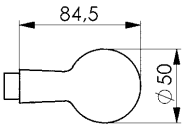

Technische Änderungen vorbehalten.

ANDREAS MAIER GmbH & Co. KG · Phone: +49 711 5766-0 · Web: www.amf.de

Nr. 484W

Türknopf, lose, drehbar

Leichtmetall silberfarbig (F1), runde Form, 18 mm Führung.
Mit Rollwechselstift 8x60 mm. Nicht betätigbarer Außenknopf.
Für Kastenbreite 30-60 mm.

Bestell-Nr.	Türknopf [mm]	Gewicht [g]
16287	Ø 50	260

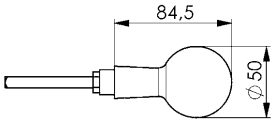

Nr. 497Z

Zylinder-Kurzschild

Leichtmetall silberfarbig (F1), kantige Form, 18 mm Führung.
Passend für alle Schlosskästen.
Inkl. 2 Schrauben, Edelstahl rostfrei.
Kurzschild mit 72 mm Entfernung.

Bestell-Nr.	Bohrung für Drückerbetätigung	Abmessung [mm]	Gewicht [g]
16022	●	32 x 156 x 7	43

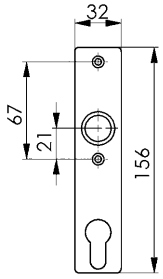

Nr. 497DZ

Kurzschild für zwei Profilzylinder

Leichtmetall silberfarbig (F1), kantige Form, 18 mm Führung.
Passend für alle Schlosskästen mit zwei Profilzylindern.
Inkl. 2 Schrauben, Edelstahl rostfrei.
Kurzschild mit 72 mm Entfernung.
Beidseitig verwendbar.

Bestell-Nr.	Bohrung für Drückerbetätigung	Abmessung [mm]	Gewicht [g]
16295	●	62 x 156 x 7	140

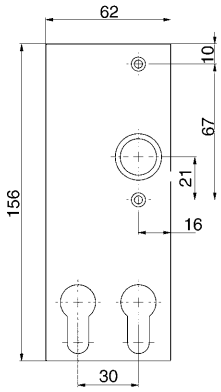

Nr. 498

Drücker-Rosette

Leichtmetall silberfarbig (F1), kantige Form, 18 mm Führung.
15859 mit Bohrung für Drückerbetätigung
15867 blind
Passend für alle Schlosskästen.
Inkl. 2 Schrauben, Edelstahl rostfrei.

Bestell-Nr.	Bohrung für Drückerbetätigung	Abmessung [mm]	Gewicht [g]
15859	●	32 x 87 x 7	30
15867	-	32 x 87 x 7	33

15859 **15867**

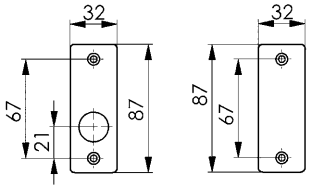

Technische Änderungen vorbehalten.

Nr. 479

Drücker-Rosette

Leichtmetall silberfarbig (F1), runde Form, 18 mm Führung.
15545 mit Bohrung für Drückerbetätigung
15560 blind
Passend für alle Schlosskästen.
2 Schrauben, Edelstahl rostfrei.

Bestell-Nr.	Bohrung für Drückerbetätigung	Abmessung [mm]	Gewicht [g]
15545	●	32 x 87 x 7	30
15560	-	32 x 87 x 7	40

CAD

15545 15560

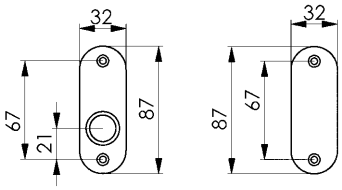

Nr. 480

Kurzschild

Leichtmetall silberfarbig (F1), runde Form, 18 mm Führung.
15552 mit Bohrung für Drückerbetätigung, mit Profilzylinder-Aussparung
15495 mit Bohrung für Drückerbetätigung
15578 mit Profilzylinder-Aussparung
Passend für alle Schlosskästen.
Inkl. 2 Schrauben, Edelstahl rostfrei.
Kurzschild mit 72 mm Entfernung.

Bestell-Nr.	Bohrung für Drückerbetätigung	PZ-Aussparung	Abmessung [mm]	Gewicht [g]
15552	●	●	32 x 156 x 7	60
15495	●	-	32 x 156 x 7	75
15578	-	●	32 x 156 x 7	65

CAD

15552 15495 15578

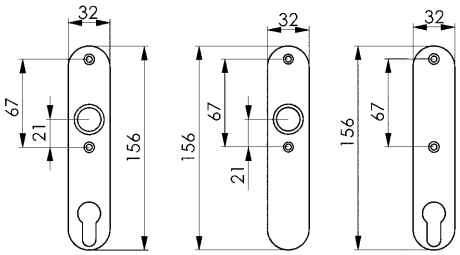

Nr. 485

Türknopf, gekröpft

Leichtmetall silberfarbig (F1).
Montiert auf kantiger Drücker-Rosette.
15743 fest montiert, rechts/links umstellbar
15768 fest montiert, drehbar
Inkl. 2 Schrauben, Edelstahl rostfrei.

Bestell-Nr.	fest	drehbar	Türknopf [mm]	Rosette [mm]	Gewicht [g]
15743	●	-	65 x 44	32 x 87 x 7	230
15768	-	●	65 x 44	32 x 87 x 7	230

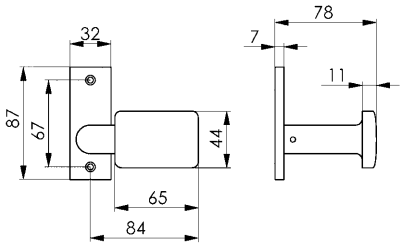

Nr. 495

Türknopf, gerade

Leichtmetall silberfarbig (F1).
Montiert auf kantiger Drücker-Rosette.
15800 fest montiert, rechts/links umstellbar
15842 fest montiert, drehbar
Inkl. 2 Schrauben, Edelstahl rostfrei.

Bestell-Nr.	fest	drehbar	Türknopf [mm]	Rosette [mm]	Gewicht [g]
15800	●	-	47 x 45	32 x 87 x 7	180
15842	-	●	47 x 45	32 x 87 x 7	155

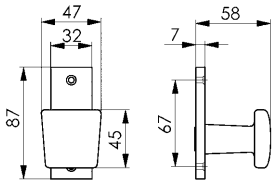

Technische Änderungen vorbehalten.

ANDREAS MAIER GmbH & Co. KG · Phone: +49 711 5766-0 · Web: www.amf.de

Nr. 486Z

Türknopf, gekröpft

Leichtmetall silberfarbig (F1).
Montiert auf kantigem Zylinder-Kurzschild.
15701 fest montiert, rechts/links umstellbar
15735 fest montiert, drehbar
Inkl. 2 Schrauben, Edelstahl rostfrei.
Kurzschild mit 72 mm Entfernung.

Bestell-Nr.	fest	drehbar	Türknopf [mm]	Kurzschild [mm]	Gewicht [g]
15701	●	-	65 x 44	32 x 156 x 7	230
15735	-	●	65 x 44	32 x 156 x 7	230

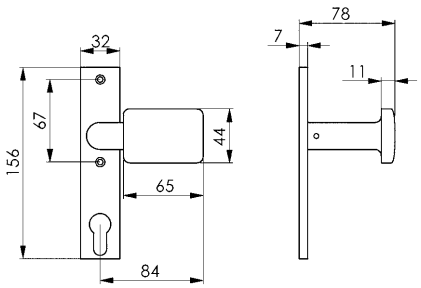

Nr. 495Z

Türknopf, gerade

Leichtmetall silberfarbig (F1).
Fest montiert auf kantigem Zylinder-Kurzschild.
Inkl. 2 Schrauben, Edelstahl rostfrei.
Kurzschild mit 72 mm Entfernung.

Bestell-Nr.	fest	drehbar	Türknopf [mm]	Kurzschild [mm]	Gewicht [g]
16170	●	-	47 x 45	32 x 156 x 7	435

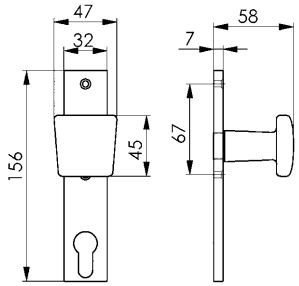

Nr. 471

Türknopf, gerade

Leichtmetall silberfarbig (F1).
Fest montiert auf runder Drücker-Rosette.
Inkl. 2 Schrauben, Edelstahl rostfrei.

Bestell-Nr.	fest	drehbar	Türknopf [mm]	Rosette [mm]	Gewicht [g]
15586	●	-	Ø 50	32 x 87 x 7	140

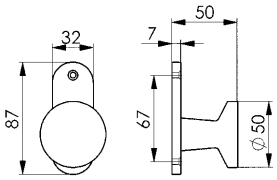

Nr. 472Z

Türknopf, gerade

Leichtmetall silberfarbig (F1).
Fest montiert auf rundem Zylinder-Kurzschild.
Inkl. 2 Schrauben, Edelstahl rostfrei.
Kurzschild mit 72 mm Entfernung.

Bestell-Nr.	fest	drehbar	Türknopf [mm]	Kurzschild [mm]	Gewicht [g]
15594	●	-	Ø 50	32 x 156 x 7	170

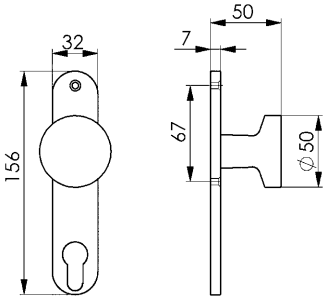

Technische Änderungen vorbehalten.

Nr. 473

Türknopf, gekröpft

Leichtmetall silberfarbig (F1).
Fest montiert auf runder Drücker-Rosette.
Rechts/links umstellbar.
Inkl. 2 Schrauben, Edelstahl rostfrei.

Bestell-Nr.	fest	drehbar	Türknopf [mm]	Rosette [mm]	Gewicht [g]
15602	●	-	Ø 60	32 x 87 x 7	210

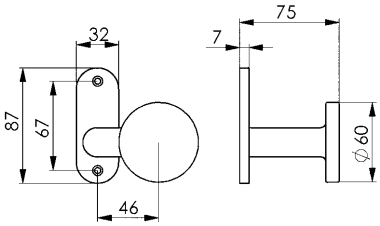

Nr. 474Z

Türknopf, gekröpft

Leichtmetall silberfarbig (F1).
Fest montiert auf rundem Zylinder-Kurzschild.
15628 mit Profilzylinder-Aussparung
15693 ohne Profilzylinder-Aussparung
Rechts/links umstellbar.
Inkl. 2 Schrauben, Edelstahl rostfrei.
Kurzschild mit 72 mm Entfernung.

Bestell-Nr.	PZ-Aussparung	Türknopf [mm]	Kurzschild [mm]	Gewicht [g]
15628	●	Ø 60	32 x 156 x 7	235
15693	-	Ø 60	32 x 156 x 7	245

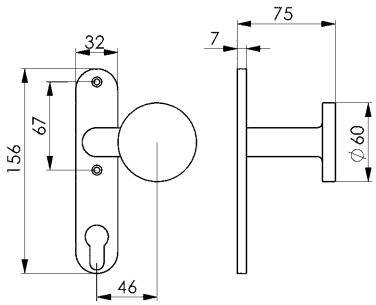

15628

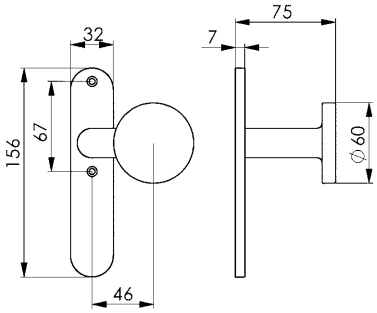

15693

Nr. 483

Türknopf, gekröpft

Leichtmetall silberfarbig (F1).
Fest montiert auf runder Drücker-Rosette.
Rechts/links umstellbar.
Inkl. 2 Schrauben, Edelstahl rostfrei.

Bestell-Nr.	fest	drehbar	Türknopf [mm]	Rosette [mm]	Gewicht [g]
16253	●	-	Ø 50	32 x 87 x 7	300

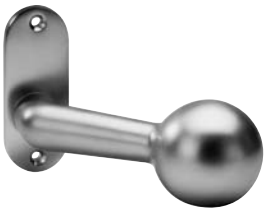

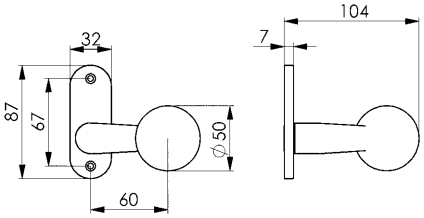

Nr. 483Z

Türknopf, gekröpft

Leichtmetall silberfarbig (F1).
Fest montiert auf rundem Zylinder-Kurzschild.
Rechts/links umstellbar
Inkl. 2 Schrauben, Edelstahl rostfrei.
Kurzschild mit 72 mm Entfernung.

Bestell-Nr.	fest	drehbar	Türknopf [mm]	Kurzschild [mm]	Gewicht [g]
16261	●	-	Ø 50	32 x 156 x 7	340

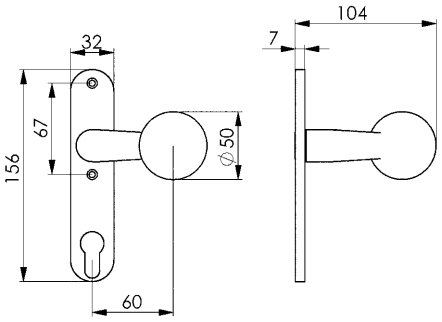

Technische Änderungen vorbehalten.

ANDREAS MAIER GmbH & Co. KG · Phone: +49 711 5766-0 · Web: www.amf.de

Nr. 460G

Türdrücker-Paar, Schwalbenform

Schmiedeeisen, verzinkt, kantige Form, 18 mm Führung, 8 mm Vierkant.
Inkl. Drückerstift

Bestell-Nr.	Garnitur	Lochteil	für Kastenbreite [mm]	Gewicht [g]
15305	●	-	30 - 50	775

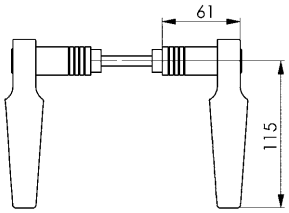

Nr. 417GR

Türdrücker, gerade

Leichtmetall (F1), pulverbeschichtet (RAL 9005: Schwarz), runde Form, 18 mm Führung, 8 mm Vierkant.
Inkl. Drückerstift

Bestell-Nr.	Garnitur	Lochteil	für Kastenbreite [mm]	Gewicht [g]
15479	●	-	30 - 50	310

Lieferbar solange Vorrat reicht.

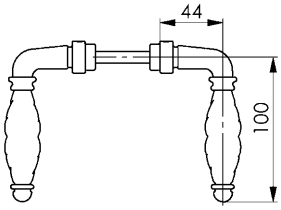

Nr. 451

Vierkant-Rosette

Geschmiedet „gehämmert“, verzinkt, schwarz einbrennlackiert, kantige Form, 19 mm Führung.
Passend für alle Schlosskästen.
Inkl. 2 Schrauben, Edelstahl rostfrei.
Schraubenlochabstand: 67 mm.

Bestell-Nr.	Bohrung für Drückerbetätigung	Abmessung [mm]	Gewicht [g]
15263	●	32 x 80 x 7	100

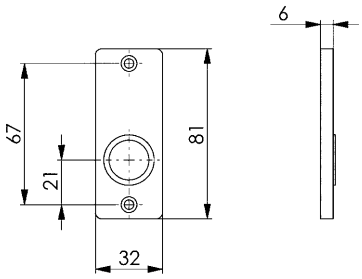

Nr. 452

Türknopf, gerade

Geschmiedet „gehämmert“, verzinkt, schwarz einbrennlackiert.
Fest montiert auf kantiger Drücker-Rosette.
Inkl. 2 Schrauben, Edelstahl rostfrei.
Schraubenlochabstand: 67 mm.

Bestell-Nr.	fest	drehbar	Türknopf [mm]	Rosette [mm]	Gewicht [g]
15271	●	-	Ø 55	32 x 80 x 7	320

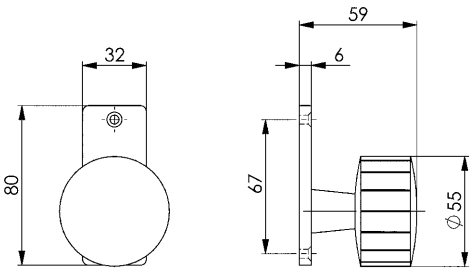

Technische Änderungen vorbehalten.

Nr. 453Z

Zylinder-Kurzschild

Geschmiedet „gehämmert“, verzinkt, schwarz einbrennlackiert, kantige Form, 19 mm Führung.
Passend für alle Schlosskästen.
Inkl. 2 Schrauben, Edelstahl rostfrei.
Kurzschild mit 72 mm Entfernung.
Schraubenlochabstand: 67 mm.

Bestell-Nr.	Bohrung für Drückerbetätigung	Abmessung [mm]	Gewicht [g]
15297	●	32 x 156 x 7	185

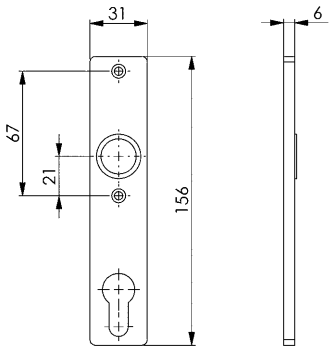

Nr. 454

Türknopf, gerade

Geschmiedet „gehämmert“, verzinkt, schwarz einbrennlackiert, runde Form, 19 mm Führung.

Bestell-Nr.	Türknopf [mm]	Gewicht [g]
15362	Ø 55	195

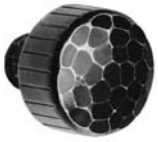

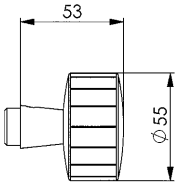

Nr. 455

Türdrücker

15370 Türdrücker-Paar, mit Drückerstift
15404 Türdrücker-Lochteil, rechts zeigend
15412 Türdrücker-Lochteil, links zeigend
Geschmiedet „gehämmert“, verzinkt, schwarz einbrennlackiert, runde Form, 19 mm Führung, 8 mm Vierkant.
Für Kastenbreite 30-60 mm.

Bestell-Nr.	Garnitur	Lochteil links	Lochteil rechts	für Kastenbreite [mm]	Gewicht [g]
15370	●	-	-	30 - 60	600
15404	-	-	●	-	275
15412	-	●	-	-	275

15404

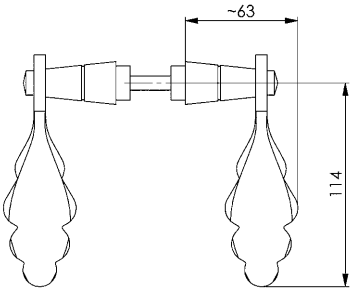

Nr. 456Z

Türknopf, gekröpft

Geschmiedet „gehämmert“, verzinkt, schwarz einbrennlackiert.
Fest auf kantigem Zylinder-Kurzschild.
15909 Türdrücker rechts zeigend
15917 Türdrücker links zeigend
Inkl. 2 Schrauben, Edelstahl rostfrei.
Kurzschild mit 72 mm Entfernung.
Schraublochabstand: 67 mm.

Bestell-Nr.	links zeigend	rechts zeigend	Türknopf [mm]	Kurzschild [mm]	Gewicht [g]
15909	-	●	Ø 55	32 x 156 x 7	360
15917	●	-	Ø 55	32 x 156 x 7	360

15909

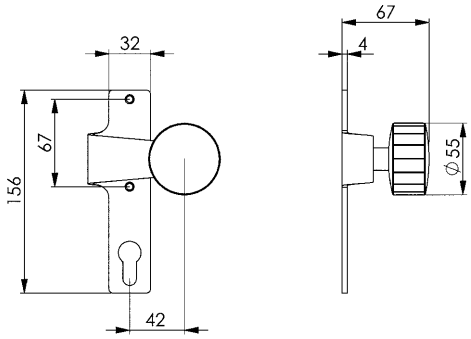

Technische Änderungen vorbehalten.

ANDREAS MAIER GmbH & Co. KG · Phone: +49 711 5766-0 · Web: www.amf.de

Nr. 490GN

Türknopf-Paar, öffnungshemmend

Aus Aluminium und Kunststoff, runde Form, 18 mm Führung, 8 mm Vierkant.
Inkl. Drückerstift.

Bestell-Nr.	Türknopf [mm]	für Kastenbreite [mm]	Gewicht [g]
555224	Ø 55	30 - 60	265

Hinweis:

Bei Betätigung von Einem der drei Druckknöpfe kann durch Drehen des Türknopfes das Schloss / die Falle geöffnet werden. Die französische Norm für Kindersicherheit in Schwimmbädern NF P90-306 wird somit eingehalten.

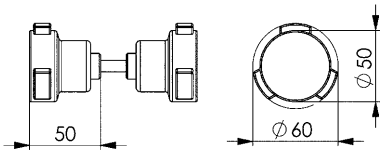

Rohrrahmen-Beschläge

Nr. 405-406

Türknopf, gekröpft

Rohrrahmen-Beschlag.
Leichtmetall silberfarbig (F1).
Montiert auf kantiger Drücker-Rosette.
17517 fest montiert, drehbar
17525 fest montiert, rechts/links umstellbar
Inkl. 2 Schrauben, Edelstahl rostfrei.

Bestell-Nr.	fest	drehbar	Türknopf [mm]	Rosette [mm]	Gewicht [g]
17517	-	●	65 x 44	32 x 67,5	193
17525	●	-	65 x 44	32 x 67,5	193

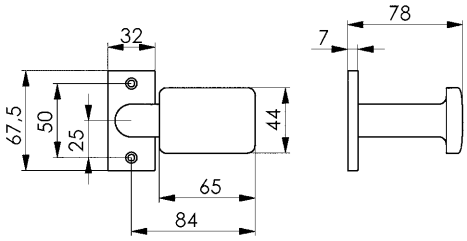

Nr. 407

Türdrücker, gekröpft

Rohrrahmen-Beschlag.
Leichtmetall silberfarbig (F1).
Drehbar montiert auf kantiger Drücker-Rosette.
Inkl. 2 Schrauben, Edelstahl rostfrei.

Bestell-Nr.	fest	drehbar	Rosette [mm]	Gewicht [g]
17533	-	●	32 x 67,5	193

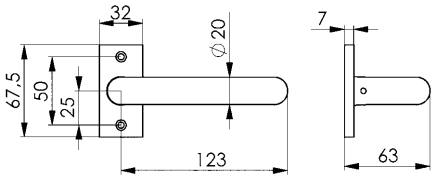

Nr. 408

Zylinder-Rosette

Rohrrahmen-Beschlag.
Leichtmetall silberfarbig (F1). Zum Anschrauben.
Sichert den Profilzylinder gegen Abdrehen.

Bestell-Nr.	Abmessung [mm]	Gewicht [g]
17541	32 x 70 x 8	14

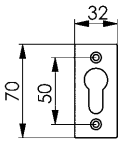

Technische Änderungen vorbehalten.

Nr. 142U-F35

Verlängerter Fallenkopf

Bestell-Nr.	passend für	vorstehend [mm]	Gewicht [g]
122291	140U, 142U	8	67

Hinweis:

Der Fallenkopf dient zum Ausgleich bei großem Abstand zum Schließblech.

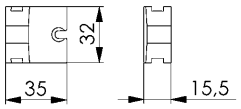

Nr. 142UM-F30

Fallenkopf, Messing

Bestell-Nr.	passend für	vorstehend [mm]	Gewicht [g]
150862	140U, 142U	3	50

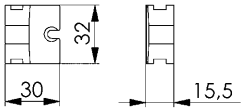

Nr. 142U-FF30

Fallenkopf, Kunststoff

Farbe: schwarz

Bestell-Nr.	passend für	vorstehend [mm]	Gewicht [g]
564438	140U, 142U	3	10

Hinweis:

Der Fallenkopf dient der Geräuschunterdrückung während dem Schließvorgang.

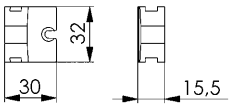

Technische Änderungen vorbehalten.

ANDREAS MAIER GmbH & Co. KG · Phone: +49 711 5766-0 · Web: www.amf.de

Nr. 55

Doppel-Profilzylinder

aus Messing, vernickelt, mit je 3 Schlüsseln und Befestigungsschraube 70 mm.

Bestell-Nr.	A [mm]	B [mm]	Gewicht [g]
15446	30	30	205
16394	22	22	170

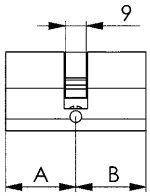

Nr. 55D

Dreikant-Halbzylinder

inkl. Befestigungsschraube 70 mm.
16667: mit 8 mm Dreikant
11056: mit 15 mm Dreikant

Bestell-Nr.	S [mm]	Gewicht [g]
16667	8	240
11056	15	270

Hinweis:

Den passenden Steckschlüssel DIN 22417A finden Sie im AMF-Katalog „Schraubwerkzeuge“ oder Sie bestellen diesen direkt mit der Bestell-Nr. 44362 (passend für 16667) oder mit der Bestell-Nr. 44396 (passend für 11056).

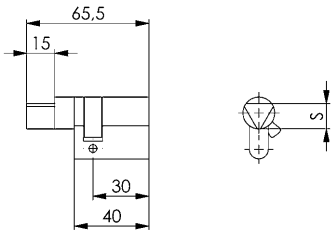

Nr. 457D

Dreikant, einseitig

1: kurze Ausführung, 8 mm Dreikant mit Scheibe und Befestigungsschraube M5.
2: lange Ausführung, 8 mm Dreikant.
3: kurze Ausführung, 15 mm Dreikant mit Scheibe und Befestigungsschraube M5.
4: lange Ausführung, 15 mm Dreikant.

Bestell-Nr.	Ausführung	A [mm]	C [mm]	S [mm]	Gewicht [g]
16584	1	15	44	8	40
16618	2	45	74	8	55
11080	3	15	44	15	45
16634	4	45	74	15	60

Anwendung:

Lange Ausführung für die Befestigung eines Beschlages auf der Innenseite.

Hinweis:

Die passenden Steckschlüssel DIN 22417A finden Sie im AMF-Katalog „Schraubwerkzeuge“.

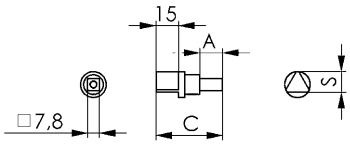

Technische Änderungen vorbehalten.

Nr. 51

Buntbart-Nachrüstsatz

für alle Schlosskasten- und Rohrrahmenschlösser
mit Profilzylinder-Ausschnitt.

Lieferumfang:
- 1 Buntbart-Einsatz (Zinkdruckguss)
- 1 Stulpschraube
- 2 Schlüssel Nr. 50

Bestell-Nr.	Schweifungs-Nr.	Gewicht [g]
315366	1	65
319079	2	65
319095	3	65
319111	4	65
319129	5	65
319145	6	65
319160	7	65
319186	8	65
319202	9	65
319228	10	65

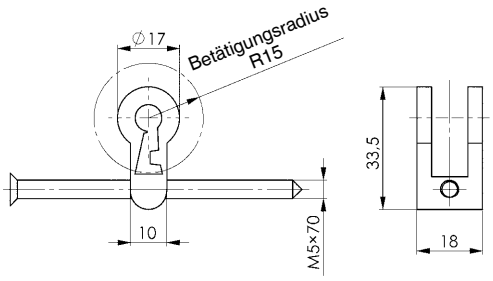

Nr. 52

Buntbart-Nachrüstsatz

für alle Schlosskasten- und Rohrrahmenschlösser
mit Profilzylinder-Ausschnitt.

Lieferumfang:
- 1 Buntbart-Einsatz (Zinkdruckguss)
- 1 Stulpschraube
- 2 Schlüssel Nr. 50
- 1 Paar Buntbart-Rosetten, Kunststoff, schwarz (Nr. 493)

Bestell-Nr.	Schweifungs-Nr.	Gewicht [g]
315382	1	73
319244	2	73
319269	3	73
319285	4	73
319301	5	73
319327	6	73
319343	7	73
319368	8	73
319384	9	73
319400	10	73

Hinweis:

Die Nachrüstsätze werden, wenn in der Bestellung keine Schweifungen vorgeschrieben werden, unsortiert geliefert. Bestell-Beispiel für bestimmte Schweifungen: Nr. 51-... bzw. 52-... (Schweifungs-Nummer 1 - 10 von Nr. 50).

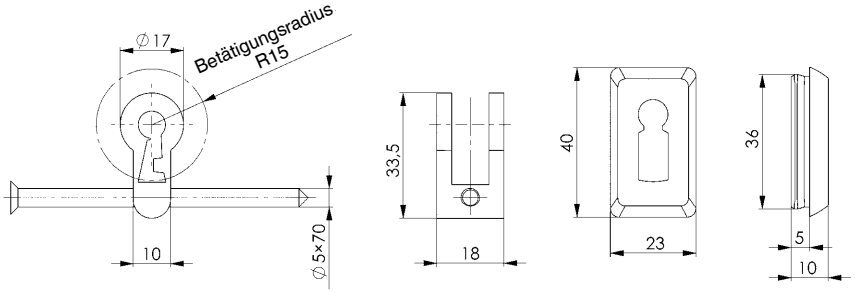

Nr. 426M

Dreikantrosette, V2A

für Drücker.

EDELSTAHL Rost frei INOX STAINLESS STEEL

Bestell-Nr.	Abmessung [mm]	Gewicht [g]
11072	87x45x18	110

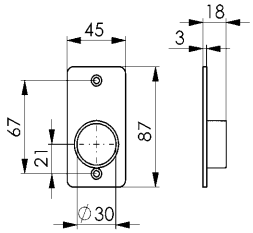

Technische Änderungen vorbehalten.

ANDREAS MAIER GmbH & Co. KG · Phone: +49 711 5766-0 · Web: www.amf.de

Nr. 457

Wechselstift, gerieft

verzinkt.

Bestell-Nr.	Abmessung [mm]	für Kastenbreite [mm]	Gewicht [g]
178657	8x44	30*, 34, 40	21
178640	8x52	40, 50	27
178608	8x60	50, 60	30

* bitte Stift um 5 mm kürzen!

Nr. 457NI

Wechselstift, gerieft, V2A

EDELSTAHL Rost frei INOX STAINLESS STEEL

Bestell-Nr.	Abmessung [mm]	für Kastenbreite [mm]	Gewicht [g]
16386	8x44	30*, 34, 40	21
16402	8x52	40, 50	27
16428	8x60	50, 60	30

* bitte Stift um 5 mm kürzen!

Nr. 481

Drückerstift, gerieft

verzinkt.

CAD

Bestell-Nr.	Abmessung [mm]	für Kastenbreite [mm]	Gewicht [g]
15685	8x80	30, 34, 40	35
15677	8x100	50, 60	45

Nr. 481NI

Drückerstift, gerieft, V2A

nicht rostender Stahl.

EDELSTAHL Rost frei INOX STAINLESS STEEL

Bestell-Nr.	Abmessung [mm]	für Kastenbreite [mm]	Gewicht [g]
16113	8x80	30, 34, 40	35
16139	8x100	50, 60	45

Nr. 494

Drückerrosetten-Paar

aus Kunststoff.
15875 - grau
15818 - schwarz
15784 - anthrazit

CAD

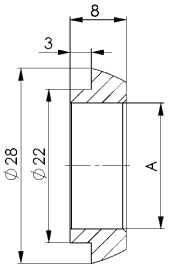

Bestell-Nr.	A	Gewicht [g]
15875	16	5
15818	18	5
15784	19	5

Nr. 494

Drückerrosetten-Satz

bestehend aus: 1 Paar Drücker-Rosetten, 4 Schrauben, Edelstahl rostfrei.

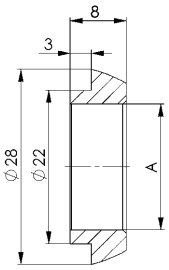

Bestell-Nr.	A	Gewicht [g]
154302	18	11

Technische Änderungen vorbehalten.

Nr. 493

Buntbartrosetten-Paar

aus Kunststoff, schwarz.

Bestell-Nr.	Abmessung [mm]	Gewicht [g]
15792	40 x 23 x 10	4

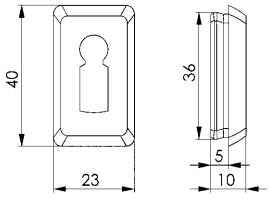

Nr. 445

Schutzabdeckung

Stahl, blank. Zum Anschweißen. Sichert den Profilzylinder gegen Abdrehen. Passend für alle AMF-Schlosskästen.

Bestell-Nr.	Ausführung	A [mm]	B [mm]	C [mm]	D [mm]	Gewicht [g]
10728	1	59	48,5	10	15	126
10611	2	59	48,5	10	15	165
10710	3	29	45,0	10	-	52
10769	4	29	45,0	15	-	77
10777	5	29	45,0	10	-	48
10785	6	29	45,0	15	-	70

1

2

3

4

5

6

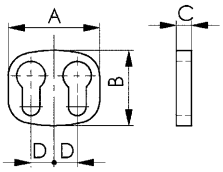

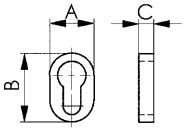

Technische Änderungen vorbehalten.

ANDREAS MAIER GmbH & Co. KG · Phone: +49 711 5766-0 · Web: www.amf.de

Nr. 149B

Bandrollen

aus Stahl, Scheibe und Stift aus Messing.
Zum Anschweißen.

Bestell-Nr.	L	ØD1	ØD2	Gewicht [g]
553118	120	10	16	200

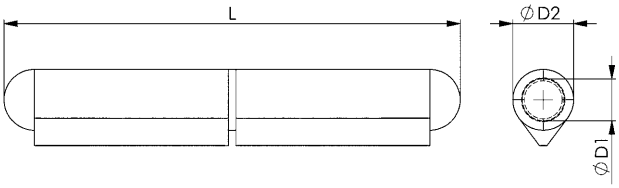

Nr. 140ENIG-A42

Anschlussstück (Paar), V2A

für Schlosskasten Nr. 141ENIG und Gegenkasten Nr. 146ENIG, nicht rostender Stahl, geschliffen.

Bestell-Nr.	für Rohre mit Außendurchmesser [mm]	Gewicht [g]
14563	42,4	570

EDELSTAHL Rost frei INOX STAINLESS STEEL

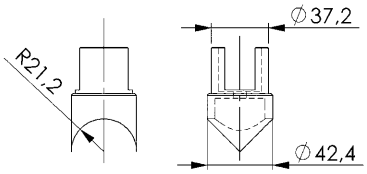

Nr. 149T

Torband, kurz

aus Stahl, teilverzinkt. Zum Anschweißen an Einschweißmutter und U-Bügel.

Bestell-Nr.	Größe	A	B	C	ØD	ØD1	L	M	R	Gewicht [g]
11403	M16	27	35	21	12	21	79	M16	52-68	294
11429	M20	30	41	21	14	25	92	M20	57-79	472
11445	M24	35	47	25	17	30	106	M24	66-80	727

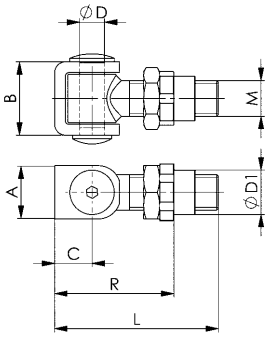

Nr. 149ANI

Torband, V2A

nicht rostender Stahl. Zum Anschweißen an Einschweißmutter und U-Bügel.

Bestell-Nr.	Größe	A	B	C	ØD	ØD1	L	M	R	Gewicht [g]
559892	M12	25	26	20	11,3	16,7	65,1	M12	40 - 53	161
559894	M16	25	30	20	12,6	21,0	75,8	M16	44 - 60	258
10793	M20	30	37	25	14,0	24,0	85,0	M20	50 - 70	480
559895	M24	35	49	27	20,0	28,0	105,0	M24	59 - 84	812

EDELSTAHL Rost frei INOX STAINLESS STEEL

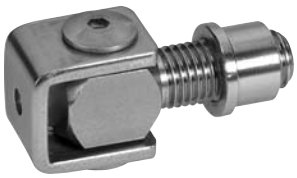

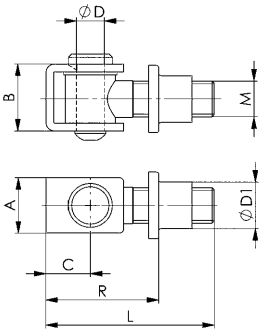

Technische Änderungen vorbehalten.

Nr. 149TM

Torband mit Mauerhülse

aus Stahl, teilverzinkt. Zum Anschweißen an U-Bügel, mit Mauerhülse.

Bestell-Nr.	Größe	A	B	C	ØD	ØD1	F	L	M	R	Gewicht [g]
11452	M20	30	41	21	14	27	102	92	M20	48-71	549
11460	M24	35	48	25	17	34	117	105	M24	58-85	815

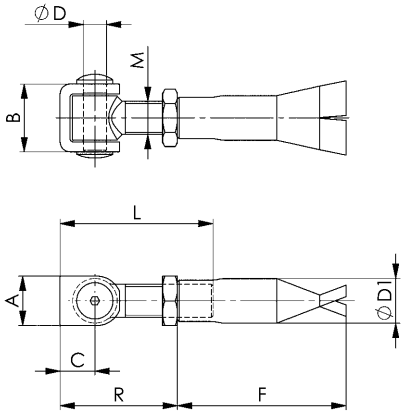

Nr. 149TD

Torband mit Dübelplatte

aus Stahl, teilverzinkt. Zum Anschweißen an U-Bügel, mit Dübelplatte.

Bestell-Nr.	Größe	A	B	C	ØD	E	F	H	L	M	R	Gewicht [g]
11478	M20	30	41	21	14	5	65x65	100x100	92	M20	68-91	875
11486	M24	35	48	25	17	5	65x65	100x100	107	M24	77-105	1380

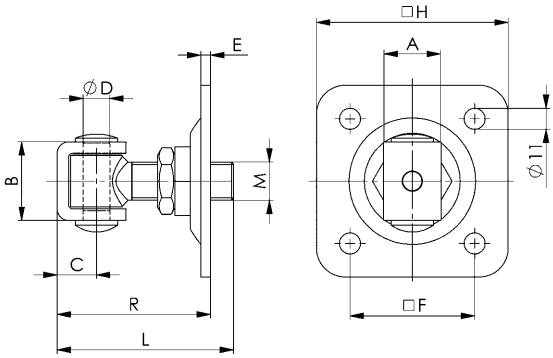

Nr. 149TL

Torband, lang

aus Stahl, teilverzinkt. Zum Anschweißen an U-Bügel, mit langem Gewinde zur Durchsteckmontage.

Bestell-Nr.	Größe	A	B	C	ØD	F	L	M	Gewicht [g]
11494	M20	30	41,0	21	14	144	184	M20	650
11502	M24	35	47,5	25	17	144	190	M24	972

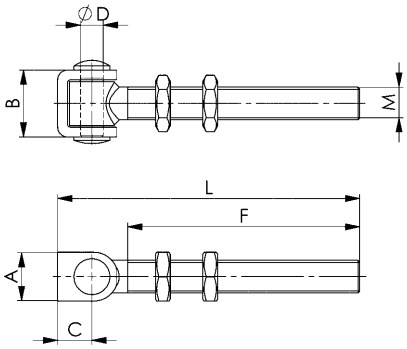

Technische Änderungen vorbehalten.

ANDREAS MAIER GmbH & Co. KG · Phone: +49 711 5766-0 · Web: www.amf.de

Nr. 149TS

Torband, schraubbar

nicht rostender Stahl, für beidseitige Schraubbefestigung.

EDELSTAHL Rost frei INOX STAINLESS STEEL

Bestell-Nr.	Größe	A	B	C	ØD	F	L	M	Gewicht [g]
551662	M16	27	36	20	12	140	350	M16	910
551663	M20	30	42	20	14	180	410	M20	1570

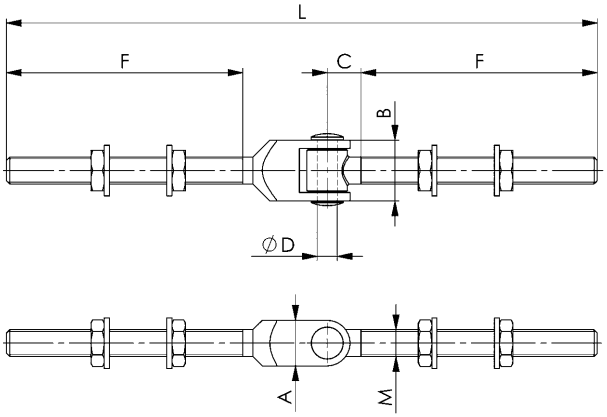

Nr. 149TV

Torband, verstellbar

aus Stahl, teilverzinkt. Zum Anschweißen an Anschweißlasche und U-Bügel.

Bestell-Nr.	Größe	A	B	C	ØD	E	L	M	P	R	Gewicht [g]
11510	M12	45	37	24	12	6	100	M12	23-36	43-87	501
11528	M16	45	43	27	14	8	118	M16	78-103	48-102	795
11536	M20	70	49	35	17	8	166	M20	37-62	64-147	1494
11544	M24	70	51	35	17	12	168	M24	53-75	72-144	2266

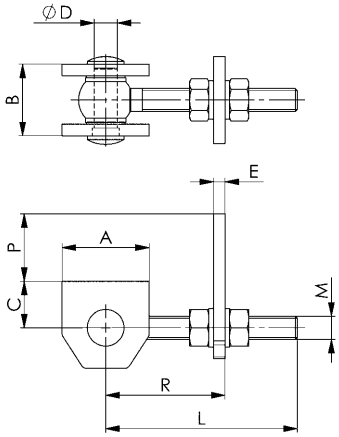

Nr. 149TRA

Torband für Rundrohrprofil

nicht rostender Stahl, zum beidseitigen Anschweißen.
Passend für Rohrprofil mit 42,4 mm.

Bestell-Nr.	Größe	A	B	C	ØD	ØD1	L	M	R	Gewicht [g]
557052	M20	31	42	27	14	25	95-105	M20	100-110	580

EDELSTAHL Rost frei INOX STAINLESS STEEL

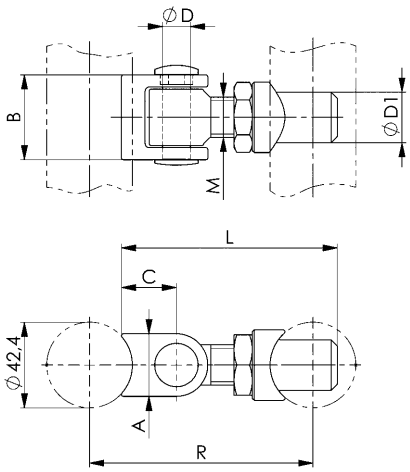

Technische Änderungen vorbehalten.

Nr. 150N

Türschließer

Aluminium matt, schwarz phosphatiert.
Einstellbare Schließ- und Endschlaggeschwindigkeit mit Stop bei 0° und +/- 90°.
Der Torflügel arretiert sich bei +/-90° sowie bei 0°. Der Schließer kann auch für Pendeltore verwendet werden. Voraussetzung ist, dass kein Anschlagkasten montiert ist. Das Tor wird im Falle einer Selbstarretierung von Hand in Schub gebracht. Die automatische Schließung beginnt bei 70 - 80°.
Geeignet für Tore bis 80 kg Torgewicht bei 1 m Flügelbreite.
Flurseitige und aufgesetzte Montage möglich.
Geeignet für Vierkantprofil.
Schließfunktion: DIN rechts/DIN links verwendbar.

Bestell-Nr.	A	B	C	ØD	E	L	M	N	Gewicht [g]
11601	40	55	108	6,5	54	143-232	M37x1,5	74	1050

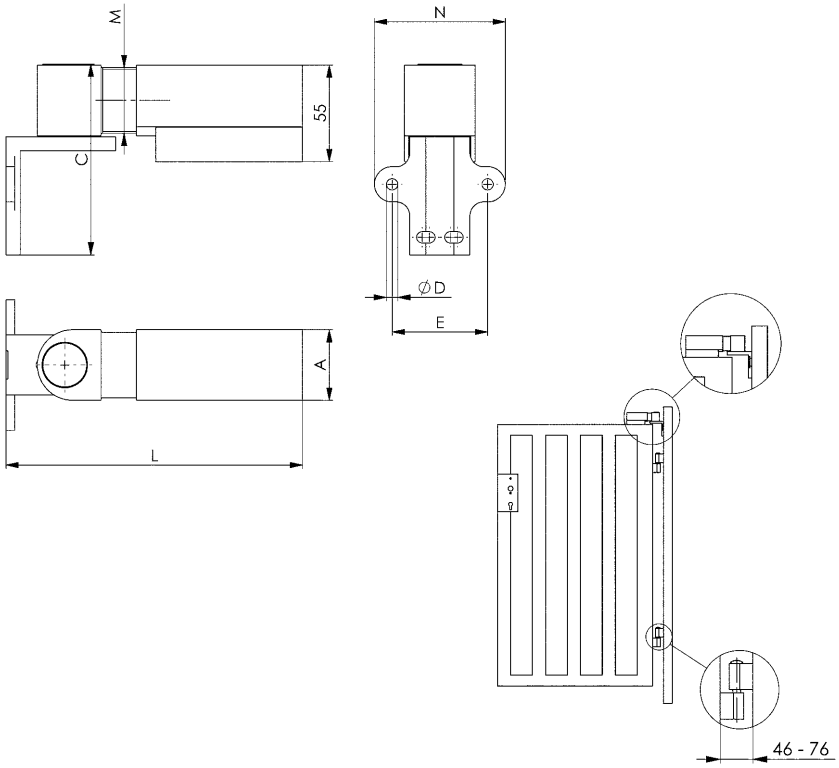

Nr. 149ST

Selbstschließendes Torband

Aluminium matt, schwarz phosphatiert.
Torband mit Türschließerfunktion, einstellbare Schließ- und Endschlaggeschwindigkeit mit Stop bei 0° und +/- 90°.
Geeignet für Tore bis 80 kg Torgewicht bei 1 m Flügelbreite.
Schließfunktion: DIN rechts/DIN links verwendbar.

Bestell-Nr.	A	B	C	ØD	E	F	G	L	M	Gewicht [g]
11551	38	55	28	6,5	27	83	48,5	131,5	M37x1,5	730

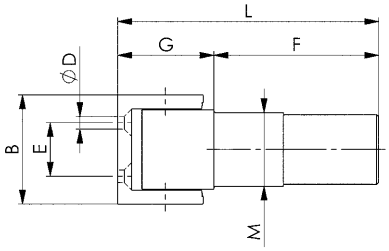

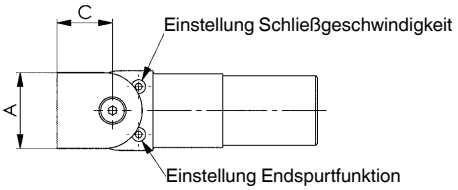

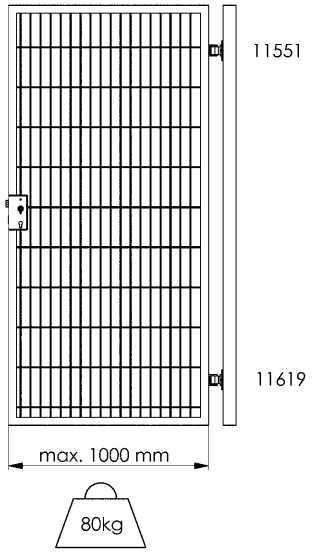

Technische Änderungen vorbehalten.

ANDREAS MAIER GmbH & Co. KG · Phone: +49 711 5766-0 · Web: www.amf.de

Nr. 149STD

Selbstschließendes Torband, Dummy

Aluminium matt, schwarz phosphatiert.
Torband passend zu selbstschließendem Torband Nr. 149ST.
Geeignet für Tore bis 80 kg Torgewicht bei 1 m Flügelbreite.
DIN rechts/DIN links verwendbar.

Bestell-Nr.	A	B	C	ØD	E	F	G	L	M	Gewicht [g]
11619	38	55	28	6,5	27	41,5	48,5	90	M37x1,5	410

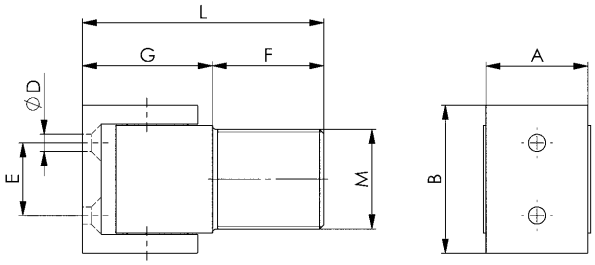

Nr. 149STP

Anschraubplatte

Aluminium matt, schwarz phosphatiert.
Für Montage der Torbänder 149ST und 149STD.
Überlackier- und überstreichbar. Abmessungen: 65 x 100 mm.

Bestell-Nr.	A	B	C	D	E	F	ØG	M	ØN	Gewicht [g]
11627	65	100	40	75	15	27	6,5	M37x1,5	45	150

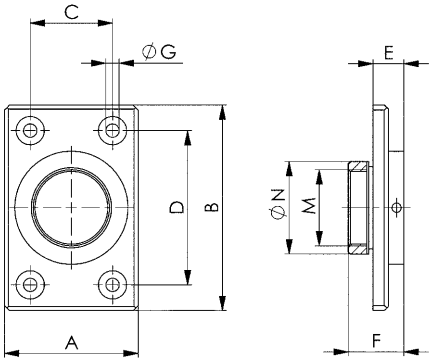

Technische Änderungen vorbehalten.

Technische Änderungen vorbehalten.

ANDREAS MAIER GmbH & Co. KG · Phone: +49 711 5766-0 · Web: www.amf.de

Nr. 8410

Schweres Rohrrahmen-Riegelschloss

Riegel mit Durchsägeschutz!
Verzinktes Rohrrahmen-Riegelschloss mit Edelstahlstulpe.
Rechts und links verwendbar.
Schließung: wahlweise PZ oder B (mit Nachrüstsatz).
- Tour 1-tourig
- Riegelausschluss 20 mm

Bestell-Nr.	Schließung	D [mm]	Gewicht [g]
564171	PZ	22	240
564172	PZ	25	300
564173	PZ	30	300
564174	PZ	35	340
564175	PZ	40	340
564176	PZ	45	360

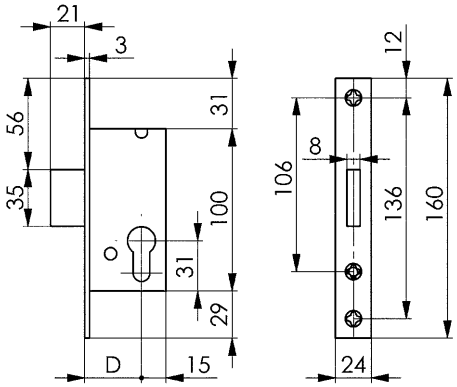

Zubehör und Empfehlungen

Nr. 143U,
Seite 21

Nr. 408,
Seite 63

Nr. 3412

Schweres Rohrrahmen-Fallenschloss

Verzinktes Rohrrahmen-Fallenschloss mit Edelstahlstulpe.
Rechts und links verwendbar durch umdrehbaren Fallenkopf.
- Nuss 8 mm

Bestell-Nr.	D [mm]	Gewicht [g]
564165	22	270
564166	25	280
564167	30	300
564168	35	310
564169	40	330
564170	45	350

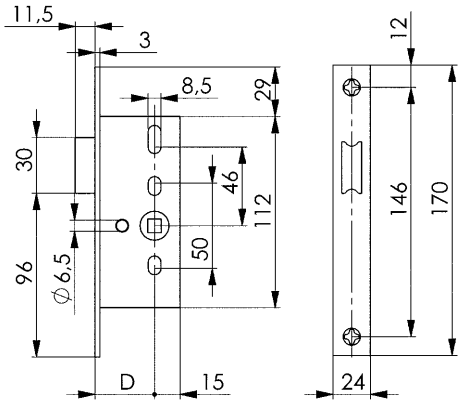

Zubehör und Empfehlungen

Nr. 143U,
Seite 21

Nr. 407,
Seite 63

Technische Änderungen vorbehalten.

Nr. 8405

Schweres Rohrrahmen-Fallen-Riegelschloss

Verzinktes Rohrrahmen-Fallen-Riegelschloss mit Edelstahlstulpe. Rechts und links verwendbar durch umdrehbaren Fallenkopf. Schließung: wahlweise PZ oder B (mit Nachrüstsatz). Mit Wechsel.
- Entfernung 92 mm
- Nuss 8 mm
- Tour 1-tourig
- Riegelausschluss 14 mm

CAD

Bestell-Nr.	Schließung	D [mm]	Gewicht [g]
564158	PZW	22	480
564159	PZW	25	440
564160	PZW	30	480
564161	PZW	35	520
564162	PZW	40	540
564163	PZW	45	580
564164	PZW	50	620

Hinweis:

Die Ausführung mit 24 mm Stulpe in den Dornmaßen 25, 30, 35, 40, 45 und 50 mm ist zum Einsatz in Rauchschutztüren geeignet.

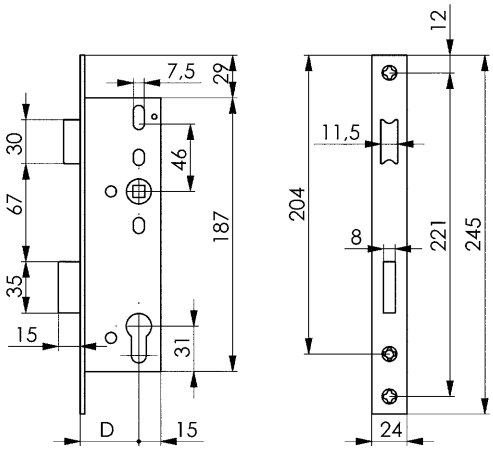

Zubehör und Empfehlungen

Nr. 143U, Seite 21

Nr. 407, Seite 63

Nr. 55, Seite 65

Nr. 8420D

Schweres Rohrrahmen-Fallen-Riegelschloss für zwei Profilzylinder

jedes Teil rundum verzinkt. Schließung: wahlweise mit PZ oder B (mit Nachrüstsatz). Mit Wechsel.
- Entfernung 60 und 108 mm
- Nuss 8 mm
- Tour 1-tourig
- Riegelausschluss 13 mm

Bestell-Nr.	Schließung	Türrichtung	D [mm]	Gewicht [g]
16378	PZW	DIN R	30	525
16543	PZW	DIN L	30	525

R = rechts, L = links

Anwendung:

Die praktische Lösung für Anlagen, zu denen zwei Personen(gruppen) unabhängig voneinander Zutritt haben sollen: zum Beispiel Feuerwehrzufahrten oder Müllbehältereinzäunungen. Der Schlosskasten mit zwei Profilzylindern erlaubt Feuerwehr bzw. Entsorgern den Zugang per Generalschlüssel - und kann zugleich in die normale Schließanlage eingebunden werden.

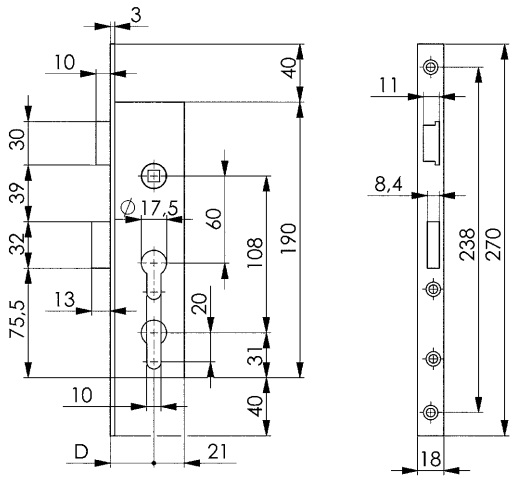

Zubehör und Empfehlungen

Nr. 142D, Seite 25

Nr. 407, Seite 63

Nr. 55, Seite 65

Technische Änderungen vorbehalten.

ANDREAS MAIER GmbH & Co. KG · Phone: +49 711 5766-0 · Web: www.amf.de

Nr. 8331

Rohrrahmen-Schiebetorschloss

jedes Teil rundum verzinkt.
Schließung: PZ oder B (mit Nachrüstsatz). Mit Wechsel.
- Entfernung 72 mm
- Nuss 8 mm
- Tour 1-tourig

CAD

Bestell-Nr.	Schließung	D [mm]	Gewicht [g]
17293	PZW	35	730
17319	PZW	40	790

Hinweis:

Durch zusätzliche Möglichkeit des Riegelverschlusses wird das Tor gegen Ausheben gesichert.

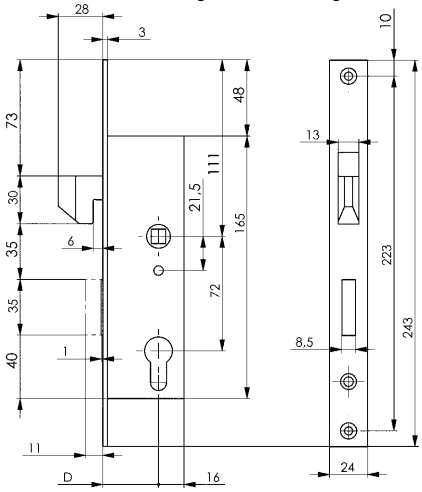

Zubehör und Empfehlungen

Nr. 142S,
Seite 38

Nr. 407,
Seite 63

Nr. 8331S

Schiebetor-Schließblech, V2A

nicht rostender Stahl.
Zubehör: 2 Senkschrauben M5x10 mm, Edelstahl rostfrei.

EDELSTAHL Rost frei INOX STAINLESS STEEL

CAD

Bestell-Nr.	Materialdicke [mm]	Gewicht [g]
17301	3,0	100

Anwendung:

Passend für Rohrrahmen-Schließtorschloss 8331.

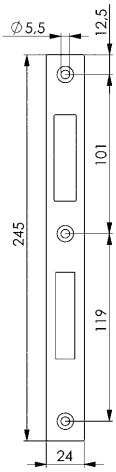

Nr. 4308

Rohrrahmen-Getriebekasten

galvanisch verzinkt.
- Dorn 12 mm
- Nuss 7 mm
- Hub 13 mm

Bestell-Nr.	D [mm]	Kastenbreite [mm]	Gewicht [g]
17236	12	24	280

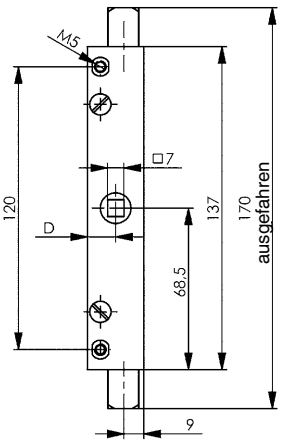

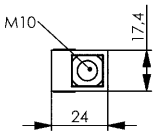

Technische Änderungen vorbehalten.

Nr. 104

Gittertor-Riegelschloss mit U-Stulp

jedes Teil rundum verzinkt. Rechts und links verwendbar.
Riegel aus Stahl. Schließung: wahlweise PZ oder RZ.
- Dorn 50 mm
- Tour 2-tourig

Bestell-Nr.	Schließung	Dorn [mm]	Kastenbreite [mm]	Gewicht [g]
12179	PZ	50	85	550
12195	RZ	50	85	550

Hinweis:

Das Schloss Nr. 104 mit PZ-Schließung kann mit dem separat zu bestellenden Buntbart-Nachrüstsatz Nr. 51 nachgerüstet werden.
Die Stulpschraube muss dabei auf 65 mm gekürzt werden!
Zum Anschrauben an Rohre 27 - 50 mm Außendurchmesser (G 3/4“ - G 1 1/2“) und an Vierkantprofile oder Winkeleisen. Auflagebreite für das Schloss min. 30 mm.

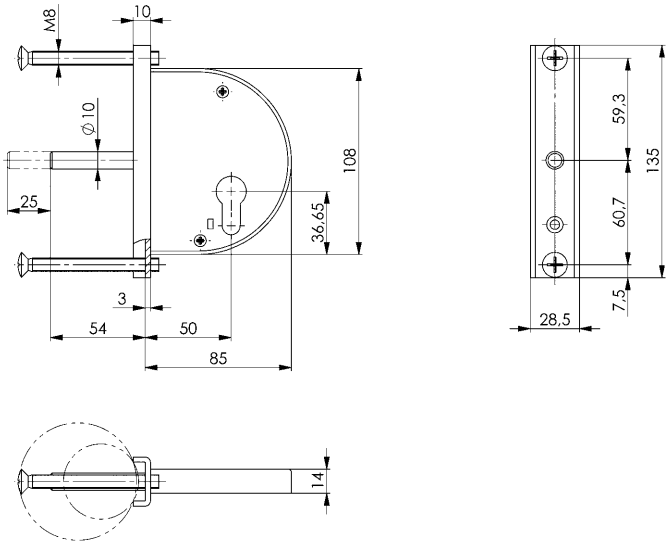

Zubehör und Empfehlungen

Nr. 49,
Seite 84

Nr. 55,
Seite 65

Nr. 107

Mittelschweres Gittertorschloss mit U-Stulp

jedes Teil rundum verzinkt. Rechts und links verwendbar.
Falle aus Zinkdruckguss, Riegel aus Stahl.
Schließung: wahlweise PZ oder RZ. Mit Wechsel.
Zubehör: 2 Drückerrosetten 18 mm
- Dorn 50 mm
- Tour 2-tourig
- Nuss 8 mm
- Entfernung PZ 63,2 mm
- Entfernung RZ 65,2 mm

Bestell-Nr.	Schließung	Dorn [mm]	Kastenbreite [mm]	Gewicht [g]
12435	PZW	50	85	970
12450	RZW	50	85	920

Hinweis:

Das Schloss Nr. 107 mit PZ-Schließung kann mit dem separat zu bestellenden Buntbart-Nachrüstsatz Nr. 51 nachgerüstet werden.
Zum Anschrauben an Rohre 27 - 50 mm Außendurchmesser (G 3/4“ - G 1 1/2“) und an Vierkantprofile oder Winkeleisen. Auflagebreite für das Schloss min. 30 mm.

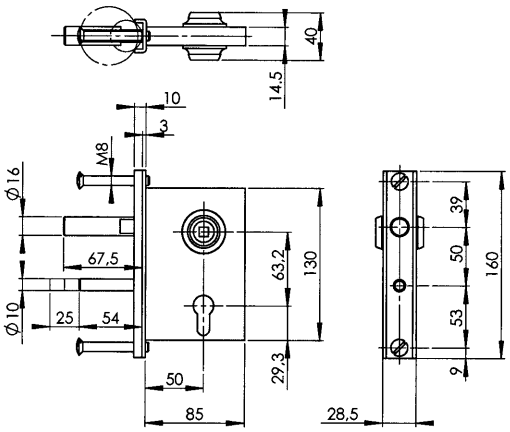

Zubehör und Empfehlungen

Nr. 418,
Seite 54

Technische Änderungen vorbehalten.

ANDREAS MAIER GmbH & Co. KG · Phone: +49 711 5766-0 · Web: www.amf.de

Nr. 2

Schweres Schließkappenschloss einwärts

jedes Teil rundum verzinkt, schließende Falle. Falle nicht umdrehbar. Schließung: PZ. Mit Wechsel.
Zubehör: Schließkappe.
- Dorn 60 mm
- Tour 2-tourig
- Nuss 8 mm
- Entfernung 55,3 mm
- gerichtet für 17,5 Überschlag

Bestell-Nr.	Schließung	Türrichtung	Dorn [mm]	Kastenbreite [mm]	Gewicht [g]
10140	PZW	DIN L	60	100	1250
10157	PZW	DIN R	60	100	1250

R = rechts, L = links

10140

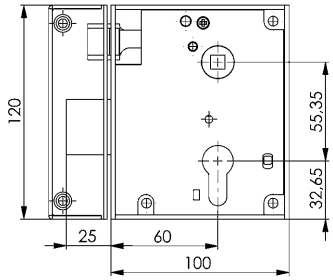

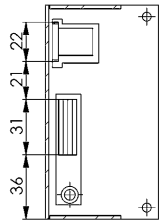

10140

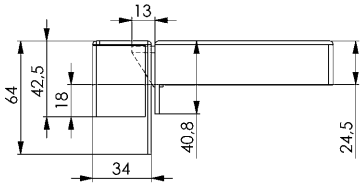

Zubehör und Empfehlungen

Nr. 402, Seite 81

Nr. 55, Seite 65

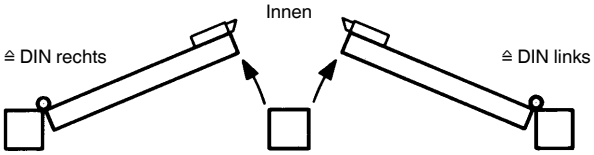

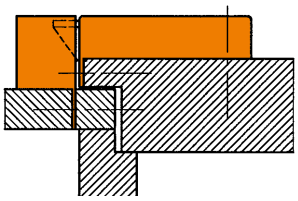

Nr. 21

Schweres Auswärtsschloss

jedes Teil rundum verzinkt, schließende Falle. Falle nicht umdrehbar. Schließung: PZ. Mit Wechsel.
Zubehör: Schließblech.
- Dorn 60 mm
- Tour 2-tourig
- Nuss 8 mm
- Entfernung 55,3 mm

Bestell-Nr.	Schließung	Türrichtung	Dorn [mm]	Kastenbreite [mm]	Gewicht [g]
10926	PZW	DIN R	60	100	1100
10934	PZW	DIN L	60	100	1100

R = rechts, L = links

10926

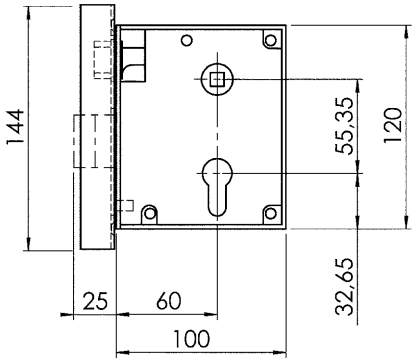

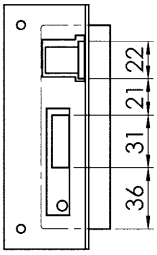

10926

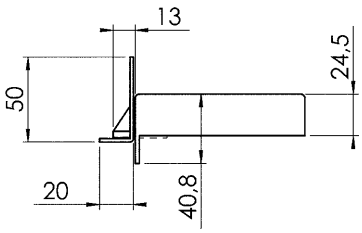

Zubehör und Empfehlungen

Nr. 403, Seite 81

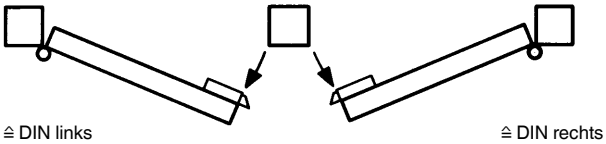

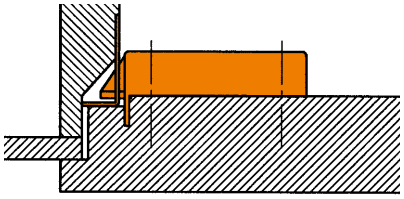

Technische Änderungen vorbehalten.

Nr. 2 ZW-26

Schweres Schließkappenschloss einwärts

jedes Teil rundum verzinkt, schließende Falle. Falle nicht umdrehbar. Schließung PZ. Mit Wechsel.
Zubehör: Schließkappe.
- Dorn 60 mm
- Tour 2-tourig
- Nuss 8 mm
- Entfernung 55,3 mm

Bestell-Nr.	Schließung	Türrichtung	Dorn [mm]	Kastenbreite [mm]	Gewicht [g]
10249	PZW	DIN L	60	100	1250
10264	PZW	DIN R	60	100	1250

R = rechts, L = links

10249

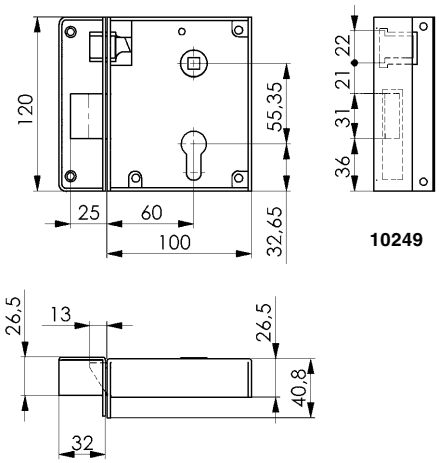

10249

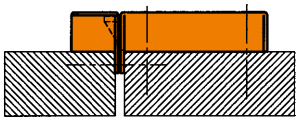

Nr. 401Z

Zylinder-Kurzschild

Edelstahl rostfrei.
554191 kantige Form
554190 runde Form
Passend für Schloss 2, 21 und 2ZW-26.
Inkl. 2 Drückerrosetten für Drücker Ø 16 mm und Ø 18 mm,
2 Holzschrauben, Edelstahl rostfrei.
Kurzschild mit 55,35 mm Entfernung.

Bestell-Nr.	Bohrung für Drückerbetätigung	Abmessung [mm]	Gewicht [g]
554191	●	32 x 156 x 6	190
554190	●	32 x 156 x 6	190

EDELSTAHL Rost frei
INOX
STAINLESS STEEL

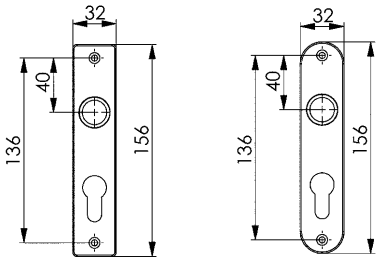

Technische Änderungen vorbehalten.

ANDREAS MAIER GmbH & Co. KG · Phone: +49 711 5766-0 · Web: www.amf.de

Nr. 402

Türdrücker, gekröpft

mit Drückerstift.
Leichtmetall silberfarbig (F1), 18 mm Führung. 8 mm Vierkant.
Passend für Schloss Nr. 2 und Nr. 21.
Unter 45 mm Türstärke Stift kürzen.

Bestell-Nr.	Türdicke [mm]	Gewicht [g]
16188	45-55	250

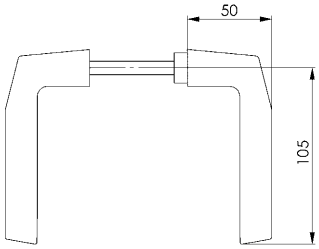

Nr. 403

Türdrücker, gerade

mit Drückerstift.
Kunststoff schwarz, 18 mm Führung. 8 mm Vierkant.
Passend für Schloss Nr. 2 und Nr. 21.

Bestell-Nr.	Türdicke [mm]	Gewicht [g]
16204	35-45	80

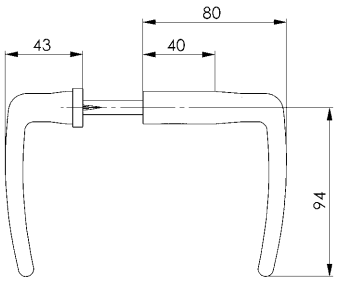

Technische Änderungen vorbehalten.

Nr. 15

Stumpfdrückerschloss

rundum verzinkt. Stabile Ausführung, hebende Falle.
Ein- und auswärts sowie rechts und links verwendbar.
Schließung: wahlweise PZ oder B (mit 1 Schlüssel Nr. 15-...).
- Dorn 65 mm
- Tour 2-tourig
- Entfernung 55 mm
- Nuss 8 mm
- Schließkloben 12 mm für Überschlag

Bestell-Nr.	Schließung	Dorn [mm]	Kastenbreite [mm]	Gewicht [g]
10363	B	65	110	890
10389	PZ	65	110	950

Ausführung:

Zubehör (im Lieferumfang enthalten):
1) Aufschraubkloben für einwärts, rechts und links verwendbar
2) Aludrücker-Paar, silberfarbig
3) Stahl-Langschild, silberfarbig, Profil-Zylinder bzw. Buntbart
4) Schlüsselrohr, nur für Nr. 15 mit Schließung B
5) Befestigungsmaterial

10363

10389

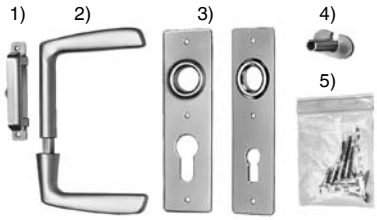

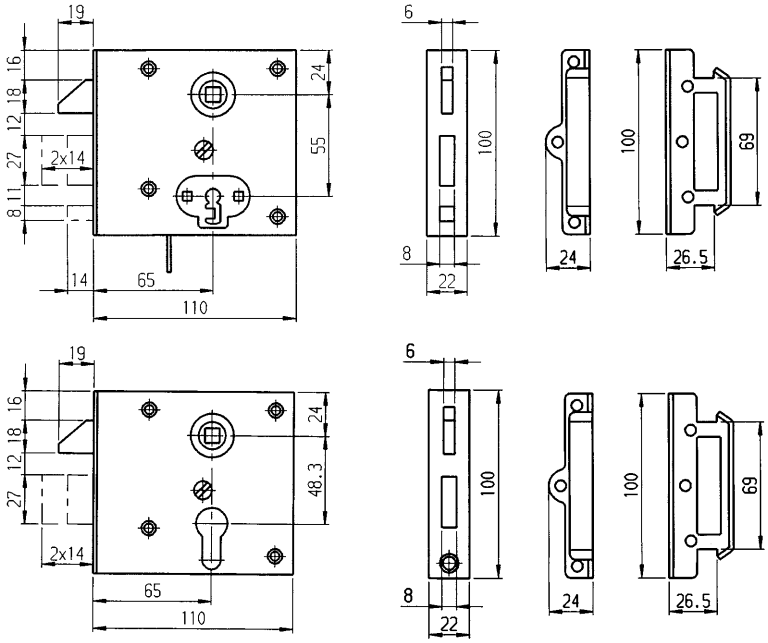

Nr. 15-11

Auswärtsschließblech

Bei Auswärtsbewegung des Schlosses Nr. 15 bitte zusätzlich bestellen.

Bestell-Nr.	passend für	Gewicht [g]
10371	10363, 10389	80

Anwendung:

Passend für Nr. 15 mit Schließung PZ und B.

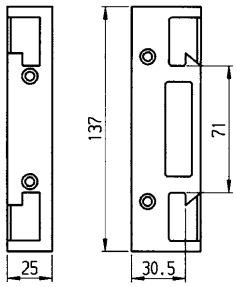

Technische Änderungen vorbehalten.

ANDREAS MAIER GmbH & Co. KG · Phone: +49 711 5766-0 · Web: www.amf.de

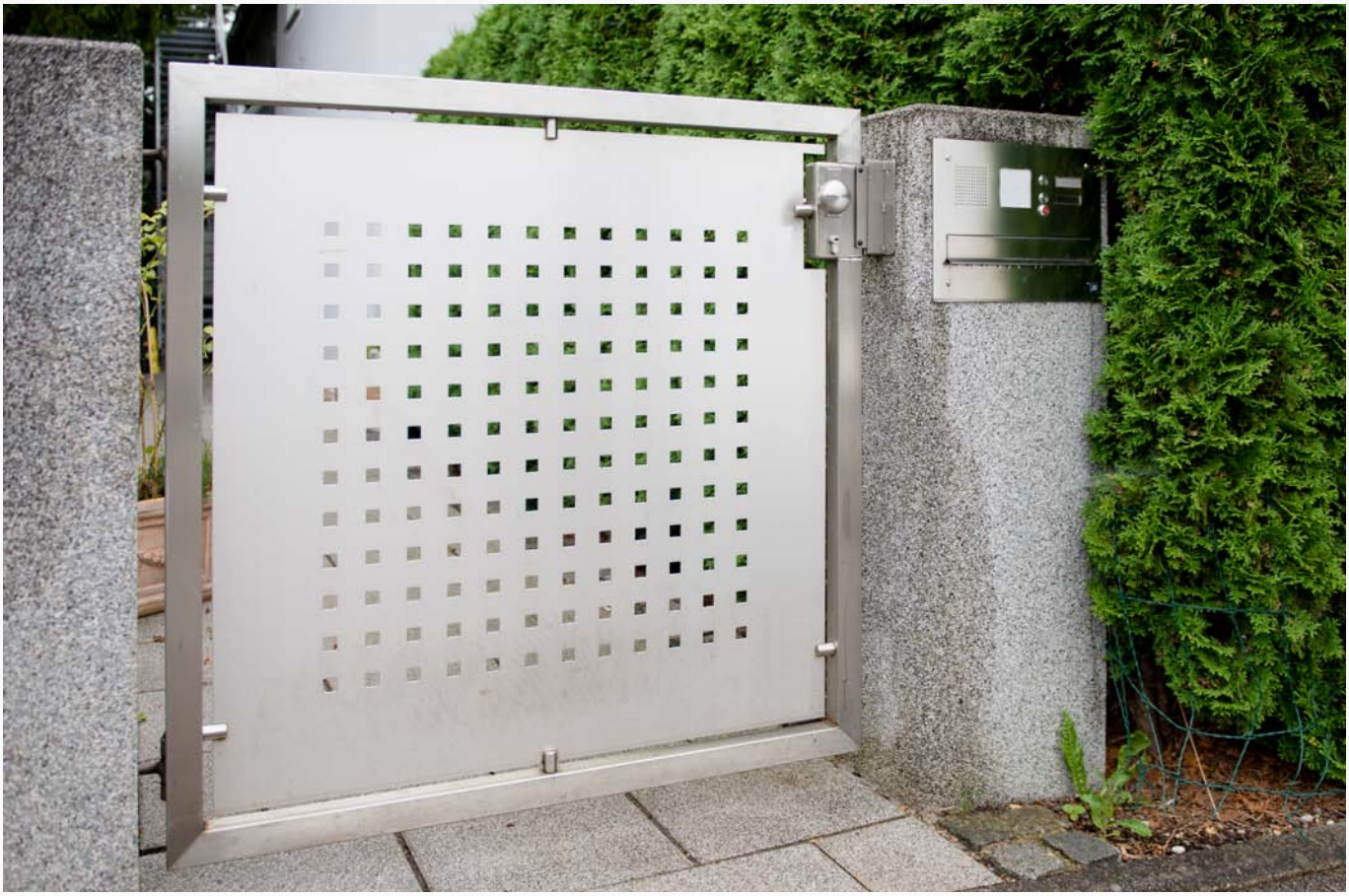

Technische Änderungen vorbehalten.

Nr. 49

Riegelschloss mit Winkelschließblech

jedes Teil rundum verzinkt. Rechts und links verwendbar.
Riegel aus Zinkdruckguss. Schließung: wahlweise PZ, RZ oder B (mit 1 Schlüssel Nr. 58). Zubehör: B, PZ bzw. RZ-Rosetten.
Handwerkerpackung: 10 St.
- Dorn 60 mm
- Tour 2-tourig

Bestell-Nr.	Schließung	Dorn [mm]	Kastenbreite [mm]	Gewicht [g]
11262	B	60	95	415
11270	B*	60	95	415
11346	PZ	60	95	385
11361	RZ	60	95	385

* gleichschließend

Hinweis:

Riegelschloss mit Winkelschließblech Nr. 49 ist auch in Ausführung „nicht rostender Stahl“ erhältlich, siehe Artikel-Nr. 49ZNI.

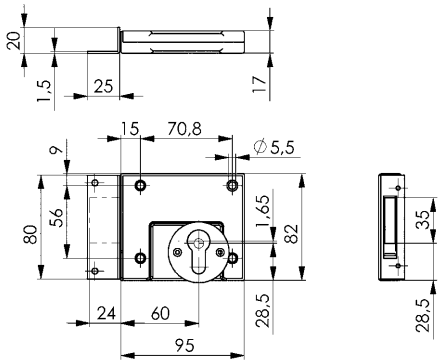

Zubehör und Empfehlungen

Nr. 49ZNI,
Seite 19

Nr. 49

Riegelschloss mit flachem Schließblech

jedes Teil rundum verzinkt. Rechts und links verwendbar.
Riegel aus Zinkdruckguss. Schließung: wahlweise PZ oder B (mit 1 Schlüssel Nr. 58). Zubehör: B oder PZ-Rosetten.
Handwerkerpackung: 10 St.
- Dorn 60 mm
- Tour 2-tourig

Bestell-Nr.	Schließung	Dorn [mm]	Kastenbreite [mm]	Gewicht [g]
11296	B	60	95	400
11353	PZ	60	95	370

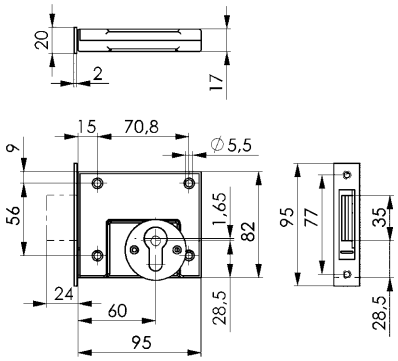

Nr. 49SB

Riegelschloss mit Winkelschließblech in SB-Verpackung

Ausführung und Maße siehe Schloss Nr. 49
Schließung: wahlweise PZ oder B (mit 2 Schlüsseln Nr. 58).
Zubehör: B bzw. PZ-Rosetten und Schrauben.

Bestell-Nr.	Schließung	Dorn [mm]	Kastenbreite [mm]	Gewicht [g]
11320	B	60	95	465
11338	PZ	60	95	410

Technische Änderungen vorbehalten.

ANDREAS MAIER GmbH & Co. KG · Phone: +49 711 5766-0 · Web: www.amf.de

Nr. 100

Gittertor-Riegelschloss

aufliegend, jedes Teil rundum verzinkt.
Schließung: wahlweise PZ oder RZ.
- Dorn 65 mm
- Tour 2-tourig

12013

Bestell-Nr.	Schließung	Türrichtung	Dorn [mm]	Kastenbreite [mm]	Gewicht [g]
12005	PZ	DIN L	65	105	820
12013	PZ	DIN R	65	105	820
12047	RZ	DIN L	65	105	820
12054	RZ	DIN R	65	105	820

R = rechts, L = links

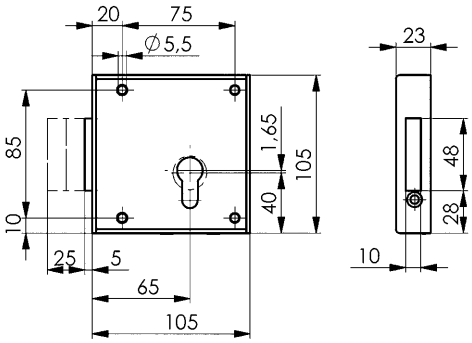

Zubehör und Empfehlungen

Nr. 55,
Seite 65

Nr. 416

Gepresster Ladenriegel

verzinkt. Stabile Bauart.
Gehärtete Stahlfeder, mit Kloben.
Handwerkerpackung: 10 Stück im Karton

Bestell-Nr.	Breite [mm]	Gewicht [g]
15156	136	150

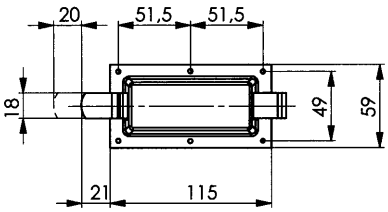

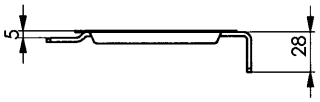

Nr. 440

Rotring-Ladenverschluss

verzinkt. Stabile Bauart, mit Zugring.
Handwerkerpackung: 10 Stück im Karton.

Bestell-Nr.	Breite [mm]	Gewicht [g]
15198	123	200

Ausführung:

Glatte Rückseite, für die Montage auf Kunststoff- und Aluminium-Klappläden geeignet. Die versetzten Schraublöcher verhindern das Reißen beim Anschlagen auf Holz-Klappläden.

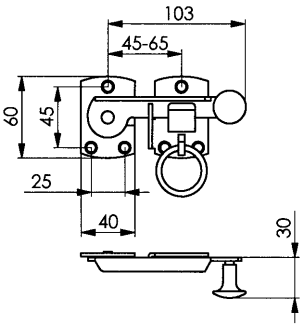

Technische Änderungen vorbehalten.

GARAGENTORSCHLÖSSER VON AMF

Unsere Garagentorschlösser sichern seit Jahrzehnten Tausende von Garagentoren. Sie bieten die zusätzliche Sicherheit und Verlässlichkeit, die von einem sicheren Verschluss – heutzutage mit elektrischem Torantrieb – erwartet wird.

SICHER SCHLIESSEN (FUNKTION)
durch starre Stangenverriegelung, wie beim Riegelschloss, auch bei seitlichem Stangendruck oder beim Klemmen der Stangen.

LEICHTES SCHLIESSEN – BEQUEME HANDHABUNG
durch obenliegenden Zylinder und 90 mm Entfernung zur Olive. Stangenkräfte wirken nicht auf den Schließmechanismus, der Zylinder ist immer entlastet.

LEICHTER LAUF
durch lange Stangenführung, drei Federn und gute Schmierung.

HOHE LEBENSDAUER
durch die konstruktive Gestaltung und sorgfältige Herstellung, z. B.
> 9 mm Nuss, doppelt gefedert, kann nicht einseitig auslaufen
> alle Teile galvanisch verzinkt
> alle Lagerstellen bei der Montage gefettet.

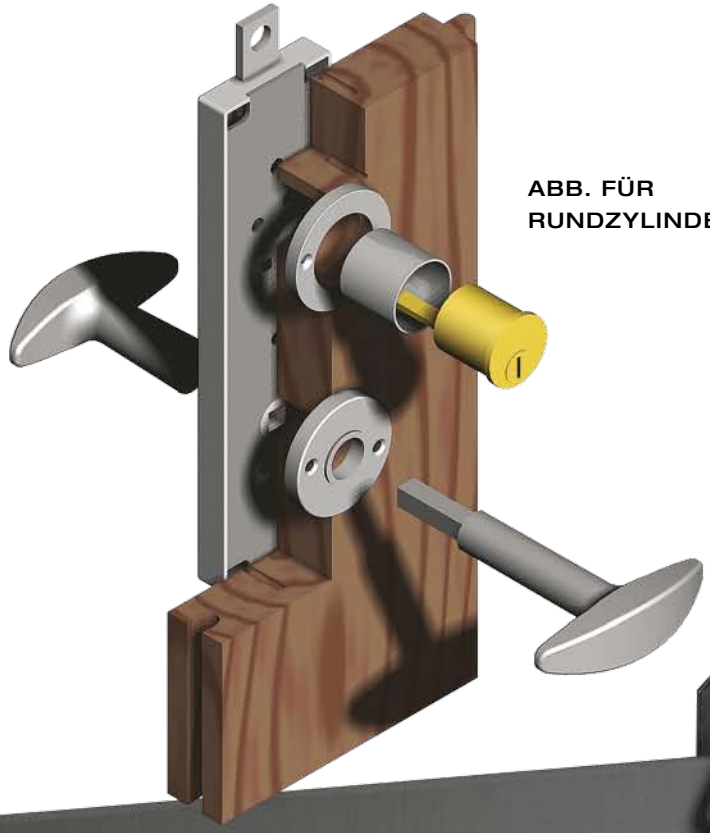

ABB. FÜR RUNDZYLINDER

Technische Änderungen vorbehalten.

ANDREAS MAIER GmbH & Co. KG · Phone: +49 711 5766-0 · Web: www.amf.de

Nr. 550, 551, 552, 554, 558

Garagentorschloss für Kipp- und Flügeltore

jedes Teil rundum verzinkt, Stangenausschluss nach oben und unten. Handwerkerpackung: 5 Stück im Karton.
- Nuss 9 mm

Bestell-Nr.	Ausführung	Schließung	Auslöseknopf innen	automatisch schließend	Gewicht [g]
16501	550	RZ	●	●	810
16550	551	PZ	●	●	810
16345	552	PZ	●	-	830
16568	554	PZ	-	●	810
16675	558	*	-	-	780

* Basquillverschluss, ohne Abschließvorrichtung.

Ausführung:

16501: gerichtet für Rundzylinder, innen mit Auslöseknopf, automatisch schließend
16550: gerichtet für Profilzylinder, innen mit Auslöseknopf, automatisch schließend
16568: gerichtet für Profilzylinder, ohne Auslöseknopf, automatisch schließend
16345: gerichtet für Profilzylinder, innen mit Auslöseknopf, nicht automatisch schließend
16675: Basquillverschluss, ohne Abschließvorrichtung

Hinweis:

zu 16345: Dieses Garagentorschloss eignet sich besonders für Türen und Tore, z. B. Geräteraumtüren in Turnhallen, die tagsüber mit der Olive betätigt werden und abends verschlossen werden.

Zubehör und Empfehlungen

Nr. 515,
Seite 88

Nr. 501,
Seite 88

Nr. 560/561,
Seite 89

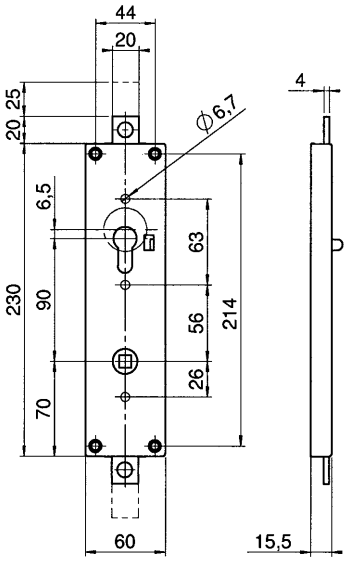

Technische Änderungen vorbehalten.

Nr. 512

Leichtmetall-Kurzschild für Profilzylinder

silberfarbig (F1), 18 mm Führung.
16048 Befestigung von außen
16162 Befestigung von innen

Bestell-Nr.	Befestigung außen	Befestigung innen	Gewicht [g]
16048	●	-	60
16162	-	●	80

16048 16162

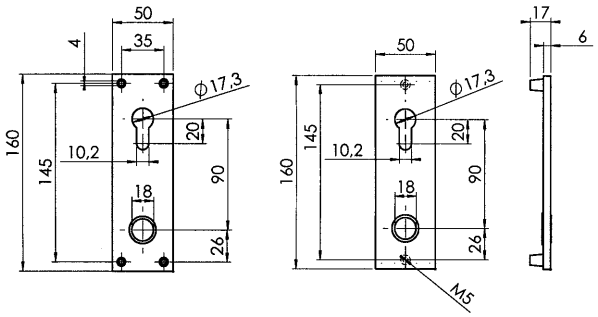

Nr. 501

Leichtmetall-Torgriff

silberfarbig (F1).

Bestell-Nr.	Abmessung [mm]	Gewicht [g]
15958	190	120

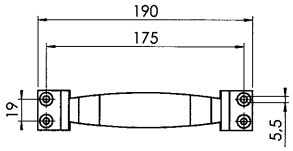

Nr. 515

Oliven-Garnitur

silberfarbig (F1), mit 9 mm Vierkant.
16121 Oliven-Lochteil

Bestell-Nr.	Garnitur	Lochteil	A	B	Türdicke [mm]	Gewicht [g]
16089	●	-	70	135	30	200
16097	●	-	95	160	30-45	220
16105	●	-	115	180	45-75	240
16121	-	●	-	-	-	70

16089
16097
16105

16121

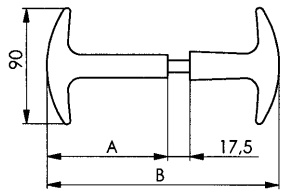

Technische Änderungen vorbehalten.

ANDREAS MAIER GmbH & Co. KG · Phone: +49 711 5766-0 · Web: www.amf.de

Nr. 525

Flachstange

Stahl, blank.

Bestell-Nr.	Abmessung [mm]	Gewicht [g]
16196	1250 x 20 x 8	1600

Nr. 521

Stangenschlaufe

Stahl, verzinkt, für die Führung der Flachstangen

Bestell-Nr.	passend für	Gewicht [g]
16154	16196	50

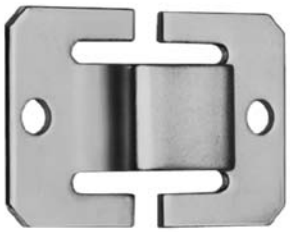

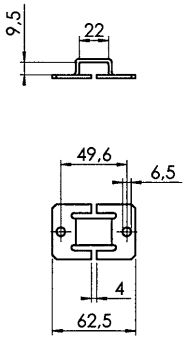

Nr. 560/561

Winkelgetriebe

Stahl, verzinkt.
16691 mit Unterlegplatte
124776 ohne Unterlegplatte

Bestell-Nr.	Unterlegplatte	Gewicht [g]
16691	●	500
124776	-	315

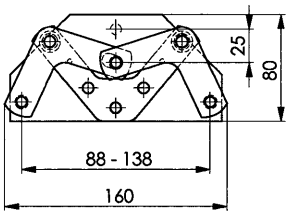

Technische Änderungen vorbehalten.

Nr. 513

Leichtmetall-Rosetten

silberfarbig (F1).

Bestell-Nr.	für Rundzylinder	für Olive	Gewicht [g]
16493	●*	-	11
16444	-	●	13

* Lieferbar solange Vorrat reicht.

16493* 16444

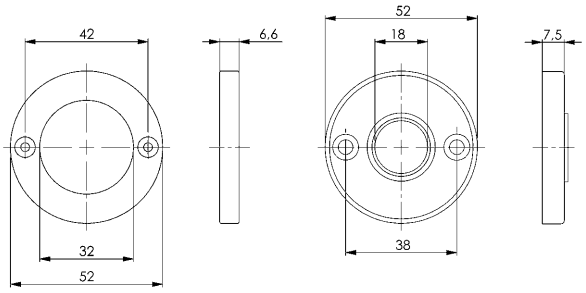

Nr. 536

Z Ikon-Rundzylinder

Messing, matt vernickelt.

Bestell-Nr.	passend für Schloss Nr.	Türdicke [mm]	Gewicht [g]
16451	550	30 - 55	220

Lieferumfang:
- 1 Außenzylinder
- 3 Schlüssel
- 1 Unterlegring
- 1 Anschraubplatte
- 2 Schrauben M5 x 30

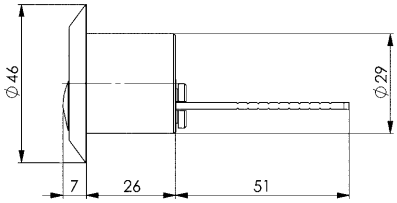

Nr. 537

Zylinderhülse

Messing, vernickelt. Für Rundzylinder Nr. 536.

Bestell-Nr.	Artikel-Beschreibung	Gewicht [g]
16469	0 - 30 mm	30
16477	30 - 45 mm	40
16485	45 - 75 mm	55

Technische Änderungen vorbehalten.

ANDREAS MAIER GmbH & Co. KG · Phone: +49 711 5766-0 · Web: www.amf.de

amf - Türschlüssel sind aus Temperguss, fein vernickelt und die Bärte sauber gefräst. **Die abgebildeten Schweifungen sind vom Ring aus gesehen und stellen das Schlüsselloch dar.** Bei Bestellung bitte immer die Artikel- und Schweifungsnummer angeben.

Vergleichstabelle Schlösser / Schlüssel

Schlosskasten Nr.: Schlüssel Nr.:	**140** 50, 53	**140S** 50, 53	**141** 50, 53
Kastenschloss Nr.: Schlüssel Nr.:	**2** 58	**21** 58	**49** 58

Nr. 51

Buntbart-Nachrüstsatz

für alle Schlosskasten- und Rohrrahmenschlösser mit Profilzylinder-Ausschnitt.

Lieferumfang:
- 1 Buntbart-Einsatz (Zinkdruckguss)
- 1 Stulpschraube
- 2 Schlüssel Nr. 50

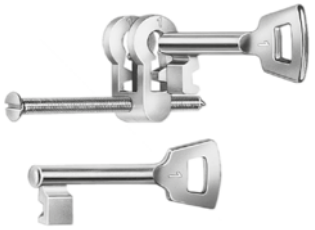

Bestell-Nr.	Schweifungs-Nr.	Gewicht [g]
315366	1	65
319079	2	65
319095	3	65
319111	4	65
319129	5	65
319145	6	65
319160	7	65
319186	8	65
319202	9	65
319228	10	65

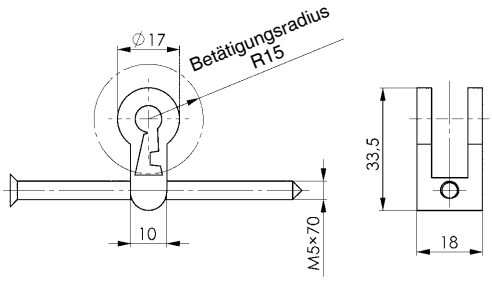

Nr. 52

Buntbart-Nachrüstsatz

für alle Schlosskasten- und Rohrrahmenschlösser mit Profilzylinder-Ausschnitt.

Lieferumfang:
- 1 Buntbart-Einsatz (Zinkdruckguss)
- 1 Stulpschraube
- 2 Schlüssel Nr. 50
- 1 Paar Buntbart-Rosetten, Kunststoff, schwarz (Nr. 493)

Bestell-Nr.	Schweifungs-Nr.	Gewicht [g]
315382	1	73
319244	2	73
319269	3	73
319285	4	73
319301	5	73
319327	6	73
319343	7	73
319368	8	73
319384	9	73
319400	10	73

Hinweis:

Die Nachrüstsätze werden, wenn in der Bestellung keine Schweifungen vorgeschrieben werden, unsortiert geliefert. Bestell-Beispiel für bestimmte Schweifungen: Nr. 51-... bzw. 52-... (Schweifungs-Nummer 1 - 10 von Nr. 50).

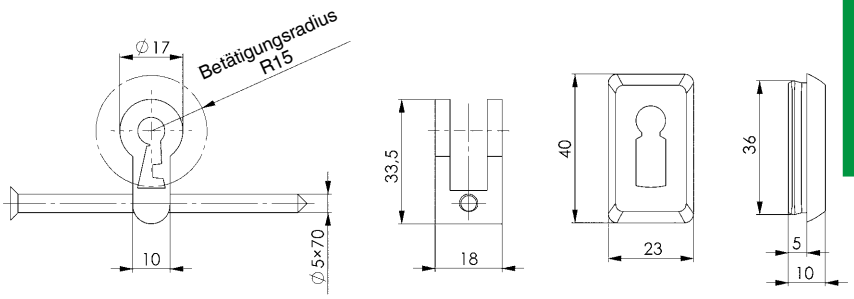

Technische Änderungen vorbehalten.

Nr. 50

Buntbartschlüssel

kurzer Schaft.

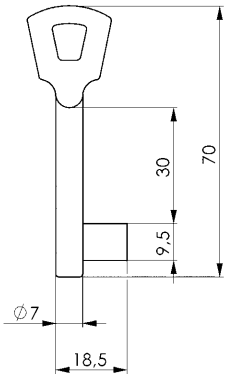

Bestell-Nr.	Schweifungs-Nr.	Gewicht [g]
315325	1	19
319061	2	19
319087	3	19
319103	4	19
318774	5	19
318790	6	19
318816	7	19
318832	8	19
318857	9	19
318873	10	19

Nr. 50: Standard-Schlüssel für Artikel 51 und 52.
Mindestbestellmenge: 5 Stück je Schweifung

Nr. 53

Buntbartschlüssel

langer Schaft.

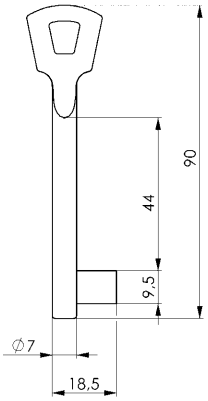

Bestell-Nr.	Schweifungs-Nr.	Gewicht [g]
315341	1	27
318899	2	27
318915	3	27
318931	4	27
318956	5	27
318972	6	27
318998	7	27
319012	8	27
319038	9	27
319053	10	27

Nr. 53: alternativ langer Schlüssel für Artikel 51 und 52.
Mindestbestellmenge: 5 Stück je Schweifung

Technische Änderungen vorbehalten.

ANDREAS MAIER GmbH & Co. KG · Phone: +49 711 5766-0 · Web: www.amf.de

Nr. 58

Buntbartschlüssel

langer Schaft.

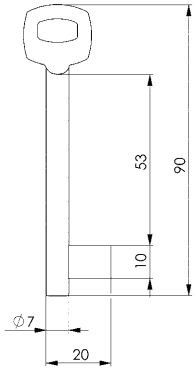

Bestell-Nr.	Schweifungs-Nr.	Gewicht [g]
315390	6	28
315523	15	28

Mindestbestellmenge: 5 Stück je Schweifung

Nr. 66

Buntbartschlüssel

kurzer Schaft.

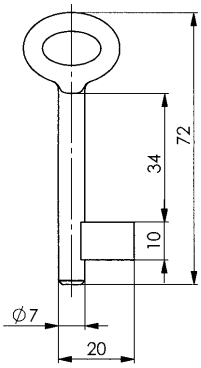

Bestell-Nr.	Schweifungs-Nr.	Gewicht [g]
316463	1	22
316448	2	22
315226	3	22
316489	4	22
316505	5	22
316521	6	22
316547	7	22
316562	8	22
316588	9	22
316273	11	22
316299	12	22
316315	13	22
316331	14	22
316356	15	22
316372	16	22
316398	17	22
316414	18	22
316430	19	22
316455	20	22
316471	21	22
316497	22	22
316513	23	22
316554	25	22
316570	26	22
316596	27	22
316604	28	22
316620	29	22
316646	30	22
316661	31	22
316703	33	22
316729	34	22
316745	35	22
316760	36	22
316786	37	22
316802	38	22
316828	39	22
316844	40	22
316869	41	22
316901	43	22
316927	44	22
316943	45	22
316612	46	22

Technische Änderungen vorbehalten.

Nr. 66

Buntbartschlüssel

kurzer Schaft.

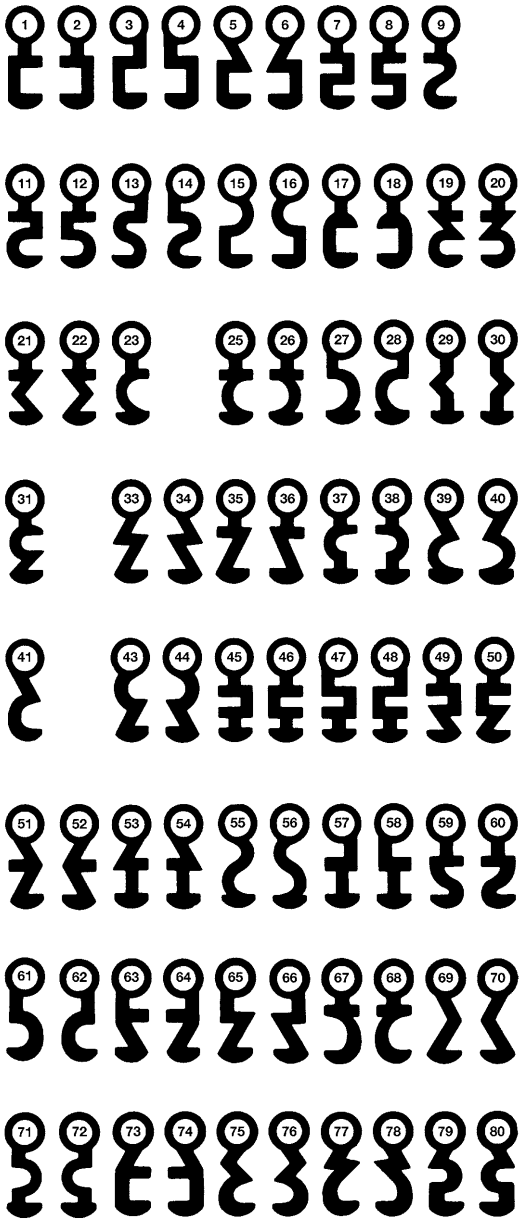

Bestell-Nr.	Schweifungs-Nr.	Gewicht [g]
316638	47	22
316653	48	22
316679	49	22
316695	50	22
316711	51	22
316737	52	22
316752	53	22
316778	54	22
316794	55	22
316810	56	22
316836	57	22
316851	58	22
316877	59	22
316893	60	22
316919	61	22
316935	62	22
316950	63	22
316968	64	22
316984	65	22
317008	66	22
317024	67	22
317040	68	22
317065	69	22
317081	70	22
317107	71	22
317123	72	22
317149	73	22
317164	74	22
317180	75	22
317206	76	22
317222	77	22
317248	78	22
317263	79	22
317289	80	22

Mindestbestellmenge: 5 Stück je Schweifung

Technische Änderungen vorbehalten.

DIN 7417

Dornschlüssel mit Innenvierkant

Zinkdruckguss.

Bestell-Nr.	SW	D	L	Gewicht [g]
56002	6	11	55	18
56010	7	13	52	20
56028	8	14	58	24
56044	10	18*	68	40

* ähnlich DIN.

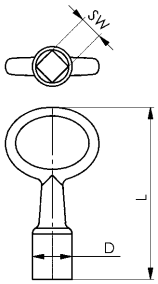

Nr. 82G

Doppelfensterschlüssel

Temperguss, vernickelt.

Bestell-Nr.	Vierkant [mm]	L	Gewicht [g]
18887	6,5 - 8,5	110	65

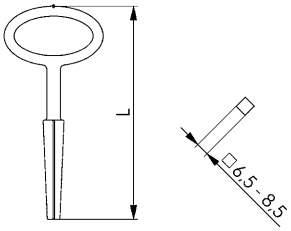

Nr. 84

Architektenschlüssel

Zinkdruckguss, verzinkt.

Bestell-Nr.	Vierkant [mm]	L	Gewicht [g]
18986	5 - 9,5	70	60

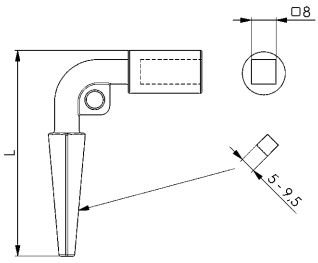

Technische Änderungen vorbehalten.

Zubehör

Schlossfedern, Verbindungsglieder, Drückerstifte, Schrauben

Die Tabelle enthält diverse Kleinteile unseres heutigen und früheren Schlossprogrammes.
Bei Bestellung bitte lediglich die jeweilige Bestell-Nummer angeben.

1 Auslösefeder für Garagentorschloss Nr. 550, 551, 553, 554, 556, 557
2 Zuhaltungsfeder für Gittertor- und Kastenschloss Nr. 2, 21, 100, 104, 107
3 Fallen- und Zuhaltungsfeder für Schloss Nr. 142U, 143U
4 Zuhaltungsfeder für Schloss Nr. 143U
5 Fallenkopffeder für Schloss Nr. 143U
6 Fallenfeder für Gittertor- und Kastenschloss Nr. 2, 21, 107
7 Fallenfeder für früher: Einsteckschloss Nr. 159, 163, 204, 205
8 Kettenfeder für Schloss Nr. 142U
10 Nussfeder für Gittertorschloss Nr. 107
11 Kettenfeder für Kastenschloss Nr. 2, 21
12 Nussfeder für Schloss Nr. 143U
13 Schnappfeder für Garagentorschloss Nr. 550, 551, 552, 553, 554, 556, 557, 558, 559
14 Druckfeder für Garagentorschloss Nr. 553, 556, 557, 559
15 Fallenfeder für früher: Schloss Nr. 143U
16 Sperrzahnsenkschraube
17 Verbindungsglied
19 Gummianschlag für Schließ- und Gegenkästen Nr. 144ET, 144ETNIG, 145G, 146, 147, 147B
20 Polyamid-Führung 16 mm für Beschläge aus Leichtmetall und Edelstahl
21 Polyamid-Führung 18 mm für Beschläge aus Leichtmetall und Edelstahl
22 Abschlussstopfen für Schloss Nr. 140

Bestell-Nr.	Abb. Nr.	Vierkant [mm]	Breite [mm]
124008	1	-	4
125823	2	5	4
136838	3	6	-
143248	4	-	7
147546	5	-	6
125575	6	5	8
125740	7	6	4
136812	8	6	8
125633	10	5	6
125872	11	5	7
136861	12	6	7
125948	13	-	4
125955	14	7,6x15,5	-
146159	15	6	4
159939	16	M4 x 8	-
126250	17		-
15941	19	-	-
155994	20	-	-
156018	21	-	-
16311	22	-	-

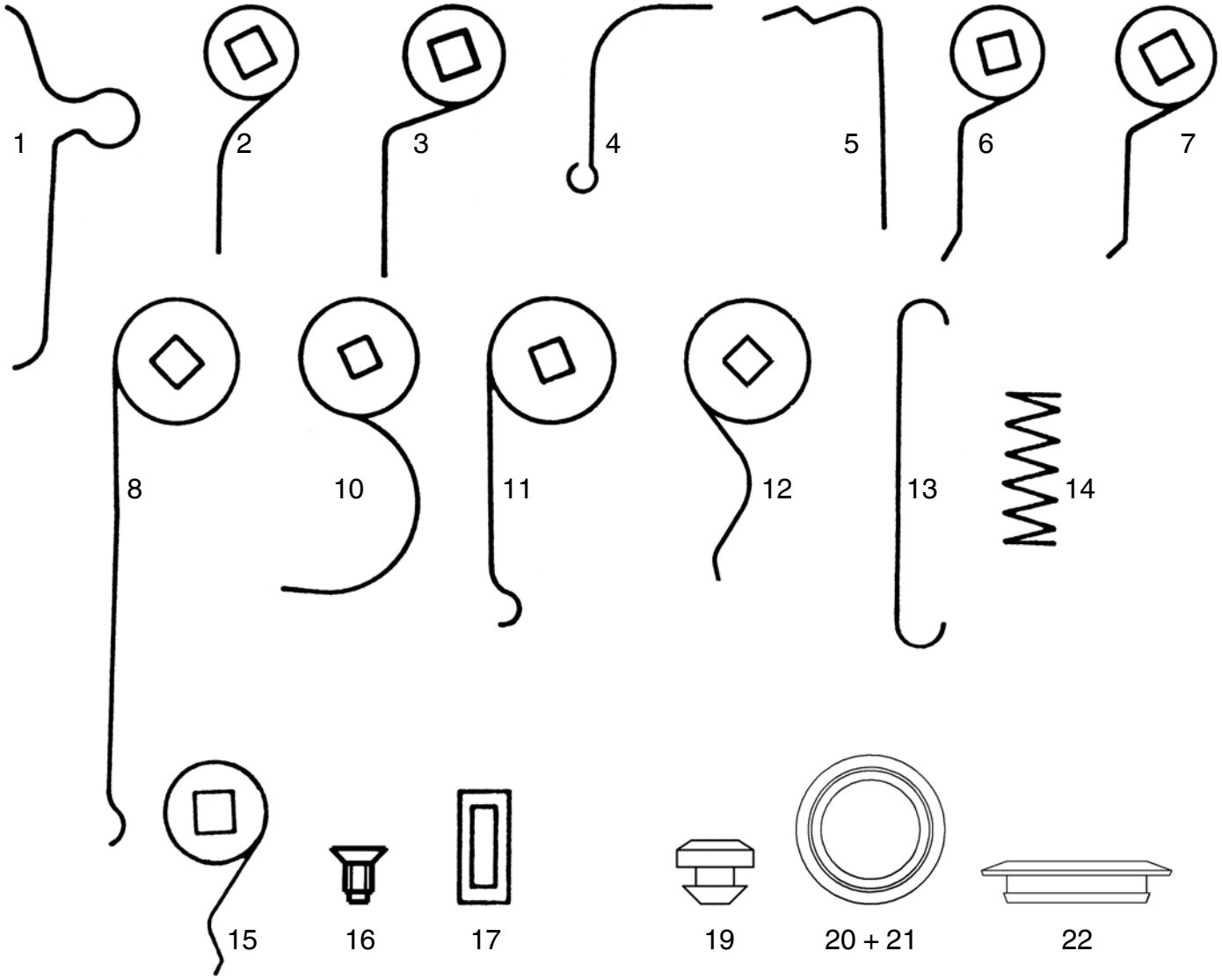

Technische Änderungen vorbehalten.

ANDREAS MAIER GmbH & Co. KG · Phone: +49 711 5766-0 · Web: www.amf.de

Schlosskasten-Montage:

Vorbereitung: Schloss aus dem Schlosskasten entnehmen.

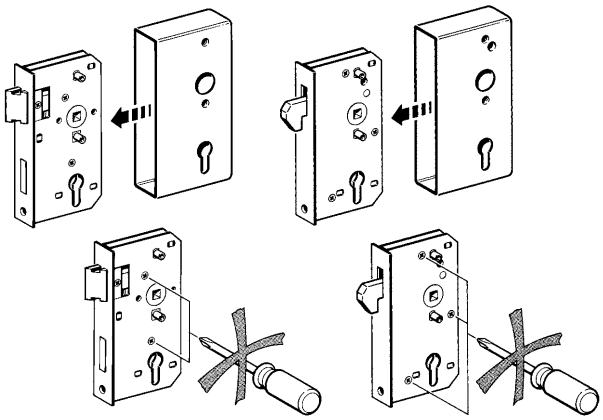

Einschweißen.

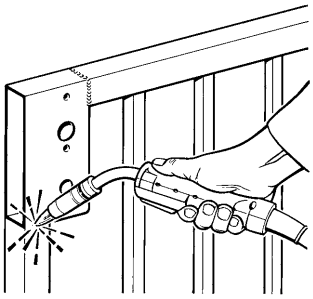

Oberflächenschutz: verzinken, lackieren.

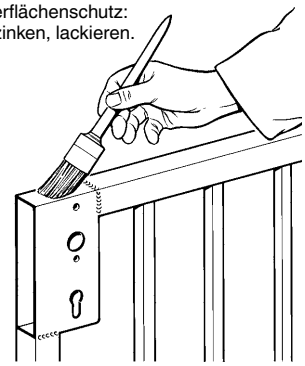

Das Schloss ist einbaufertig gefettet. **Bitte nicht öffnen!**

Schlosseinbau:

Falle auf gewünschte Anschlagseite einstellen.

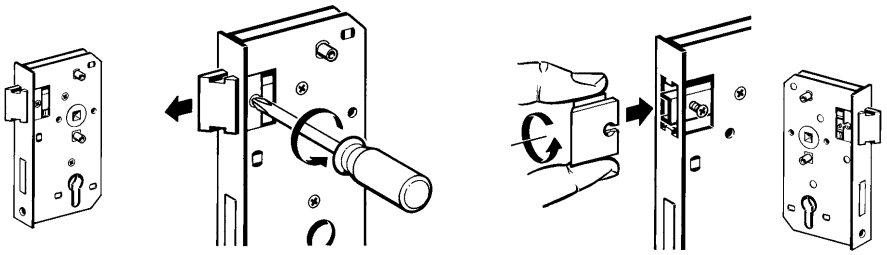

Schloss mit Sicherungsstift im Kasten befestigen.

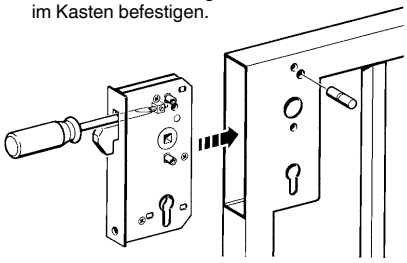

Schloss- und Beschlagmontage in einem Arbeitsgang:

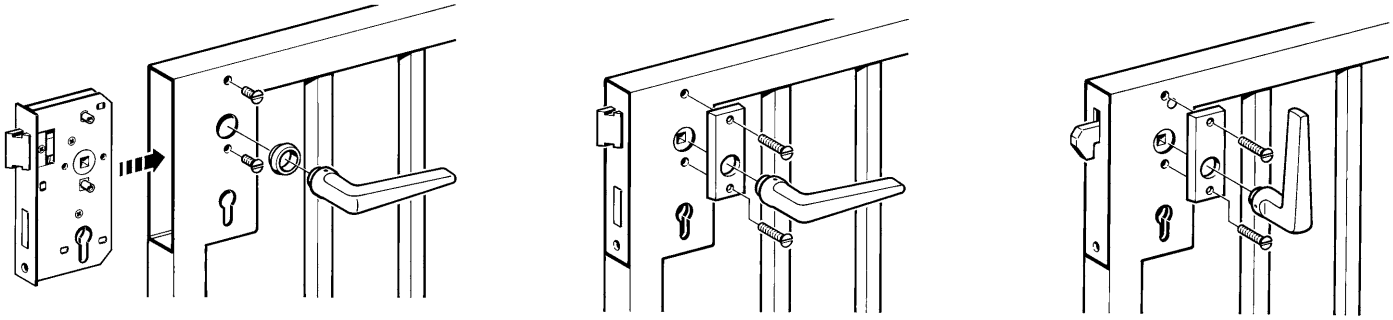

Schlosseinbau:

Die Anschlagrichtung wird durch die Schließblechlage bestimmt.

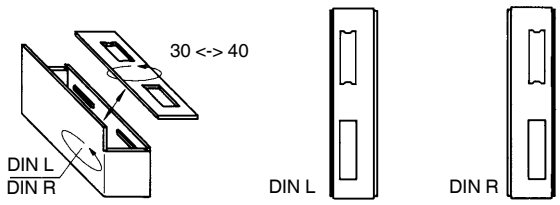

Vorbereitung für Türöffnereinbau:

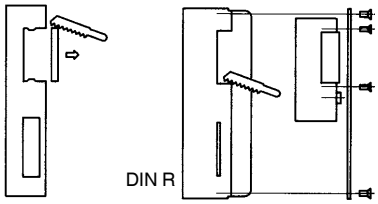

Nr. 147 für Bohrbefestigung

- mit Injektionssystem, z.B. HIT, HILTI, FIPS oder FISCHER; Bohrungen Ø 16 x 80, genauer Abstand, fluchtende Achsen!
- mit Ansetzmörtel, Bohrungen Ø 22 x 80 oder beliebig größer.

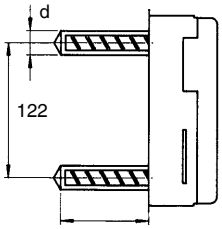

Nr. 147A zum Andübeln:

- 4 Dübellöcher bohren
- Dübel-Ø 10 mm, Länge je nach Untergrund mit Schrauben-Ø 6 mm.

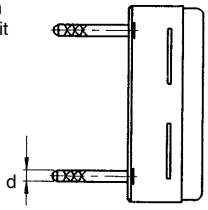

Nr. 147B zum Anschweißen:

- Schließkasten anschweißen
- komplett verzinken

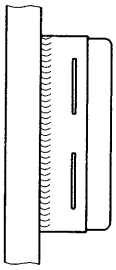

Technische Änderungen vorbehalten.

... NACH ARTIKEL-NR.

Artikel-Nr.	Seite
DIN 7417	95
Nr. 100	85
Nr. 104	78
Nr. 107	78
Nr. 107G-25	42
Nr. 140D	25
Nr. 140DD	24
Nr. 140DK	24, 25
Nr. 140ENIG-A42	69
Nr. 140IG	13
Nr. 140K	22, 23
Nr. 140KNIG	12
Nr. 140P	32
Nr. 140PGN	33
Nr. 140PS	35
Nr. 140R	37
Nr. 140S	38
Nr. 140SD	39
Nr. 140SDK	39
Nr. 140SK	38
Nr. 140SKNIG	18
Nr. 140SNIG	18
Nr. 140U	22
Nr. 140UM	23
Nr. 140UMH	29
Nr. 140UMV	28
Nr. 140UNIG	12
Nr. 140V	27
Nr. 141ENIG	11
Nr. 141K	21
Nr. 141KNIG	16
Nr. 141U	21
Nr. 141UNIG	16
Nr. 142D	25
Nr. 142DD	24
Nr. 142I	13
Nr. 142P	32
Nr. 142PGN	33
Nr. 142PS	36
Nr. 142R	37

Artikel-Nr.	Seite
Nr. 142S	38
Nr. 142SD	39
Nr. 142SNIG	18
Nr. 142U	22
Nr. 142U-FF30	64
Nr. 142U-F35	64
Nr. 142UM-F30	64
Nr. 142UNIG	12, 23
Nr. 143U	21
Nr. 143UNIG	16
Nr. 144ET	44
Nr. 144ETNIG	14
Nr. 144GS	43
Nr. 145	41
Nr. 145A	41
Nr. 145G	42
Nr. 145W	41
Nr. 146ENIG	11
Nr. 146ET	44
Nr. 146GS	43
Nr. 147	45
Nr. 147A	45
Nr. 147B	45
Nr. 147BNIG	17
Nr. 147I	14
Nr. 147NI	17, 48
Nr. 147NIPS	36
Nr. 147RNI	37
Nr. 147S	40
Nr. 147SNIG	19
Nr. 147SNIG-XX-06	19, 40
Nr. 147V	48
Nr. 148	46
Nr. 149ANI	69
Nr. 149B	69
Nr. 149ST	72
Nr. 149STD	73
Nr. 149STP	73
Nr. 149T	69
Nr. 149TD	70

Artikel-Nr.	Seite
Nr. 149TL	70
Nr. 149TM	70
Nr. 149TRA	71
Nr. 149TS	71
Nr. 149TV	71
Nr. 15	82
Nr. 150N	72
Nr. 151C	47
Nr. 151NI	47
Nr. 15-11	82
Nr. 2	79
Nr. 2 ZW-26	80
Nr. 21	79
Nr. 3412	75
Nr. 401Z	80
Nr. 402	81
Nr. 403	81
Nr. 405-406	63
Nr. 407	63
Nr. 408	63
Nr. 416	85
Nr. 417GR	61
Nr. 418	54
Nr. 419	53
Nr. 420	52
Nr. 421Z	52
Nr. 424	53
Nr. 425	53
Nr. 426	52
Nr. 426M	66
Nr. 427Z	52
Nr. 430	53
Nr. 4308	77
Nr. 431	51
Nr. 432	51
Nr. 433	51
Nr. 434	51
Nr. 435	53
Nr. 436	50
Nr. 437	50

Artikel-Nr.	Seite
Nr. 438	50
Nr. 439	50
Nr. 440	85
Nr. 445	68
Nr. 448	34
Nr. 451	61
Nr. 452	61
Nr. 453Z	62
Nr. 454	62
Nr. 455	62
Nr. 456Z	62
Nr. 457	67
Nr. 457D	65
Nr. 457NI	67
Nr. 460G	61
Nr. 465	54
Nr. 466	54
Nr. 471	59
Nr. 472Z	59
Nr. 473	60
Nr. 474Z	60
Nr. 475	54
Nr. 476	55
Nr. 477L	55
Nr. 477W	56
Nr. 478L	56
Nr. 479	58
Nr. 480	58
Nr. 481	67
Nr. 481NI	67
Nr. 483	60
Nr. 483L	56
Nr. 483Z	60
Nr. 484L	56
Nr. 484W	57
Nr. 485	58
Nr. 486Z	59
Nr. 49	84
Nr. 49SB	84
Nr. 49ZNI	19

Artikel-Nr.	Seite
Nr. 490GN	63
Nr. 491N	34
Nr. 492N	34
Nr. 493	68
Nr. 494	67
Nr. 495	58
Nr. 495Z	59
Nr. 496	55
Nr. 497DZ	57
Nr. 497Z	57
Nr. 498	57
Nr. 50	92
Nr. 501	88
Nr. 51	66, 91
Nr. 512	88
Nr. 513	90
Nr. 515	88
Nr. 52	66, 91
Nr. 521	89
Nr. 525	89
Nr. 53	92
Nr. 536	90
Nr. 537	90
Nr. 55	65
Nr. 55D	65
Nr. 550, 551, 552, 554, 558	87
Nr. 560/561	89
Nr. 58	93
Nr. 66	93, 94
Nr. 82G	95
Nr. 8331	77
Nr. 8331S	77
Nr. 84	95
Nr. 8405	76
Nr. 8410	75
Nr. 8420D	76
Zubehör	96

... NACH BESTELL-NR.

Best.-Nr.	Seite
10140	79
10157	79
10249	80
10264	80
10330	44
10363	82
10371	82
10389	82
10405	27
10454	11
10462	11
10470	23
10496	23
10587	12
10603	12
10611	68
10629	21
10637	21
10645	21
10652	52
10660	52
10678	52
10686	52
10710	68
10728	68
10736	21
10744	21
10751	21
10769	68

Best.-Nr.	Seite
10777	68
10785	68
10793	69
10926	79
10934	79
10967	14
10975	14
11056	65
11064	47
11072	66
11080	65
11130	25
11163	25
11171	12
11197	24, 25
11262	84
11270	84
11288	53
11296	84
11304	53
11312	19
11320	84
11338	84
11346	84
11353	84
11361	84
11395	54
11403	69
11411	55

Best.-Nr.	Seite
11429	69
11437	53
11445	69
11452	70
11460	70
11478	70
11486	70
11494	70
11502	70
11510	71
11528	71
11536	71
11544	71
11551	72
11593	14
11601	72
11619	73
11627	73
12005	85
12013	85
12047	85
12054	85
12179	78
12195	78
122291	64
124008	96
12435	78
12450	78
124776	89

Best.-Nr.	Seite
12526	42
12542	42
125575	96
125633	96
125740	96
125823	96
125872	96
125948	96
125955	96
126250	96
12864	37
12880	37
12906	37
12914	19
12922	37
13334	33
13359	33
13375	33
13391	33
13417	33
13433	33
13458	33
13474	33
13540	28
13631	18
13649	18
13656	18
13664	18
13672	18

Best.-Nr.	Seite
13680	18
136812	96
136838	96
136861	96
13706	21
13714	21
13722	22, 23
13730	22, 23
13748	22, 23
13755	22, 23
13763	22, 23
13771	22, 23
13789	38
13797	38
13805	38
13813	38
13821	38
13839	38
13847	38
13946	38
13961	38
13987	38
13995	38
14050	12
14076	38
14084	38
14134	40
14142	40
14159	12

Technische Änderungen vorbehalten.

... NACH BESTELL-NR.

Best.-Nr.	Seite
14167	22
14183	22
14191	38
14209	16
14217	38
14225	22
14233	38
14241	21
14258	38
14266	22
14274	38
14282	22
14290	21
14308	22
14316	22
14324	22
143248	96
14332	12, 23
14340	22
14357	12, 23
14365	22
14373	22
14381	22
14399	22
14407	25
14415	32
14423	32
14431	32
14449	32
14464	21
14472	21
14480	32
14498	32
14506	32
14514	32
14563	69
14597	17
14605	12
146159	96
14621	16
14639	12
14654	16
14662	24, 25
14670	25
14704	44
14738	44
14746	44
147546	96
14761	44
14787	44
14829	41
14845	41
14852	45
14878	45
14894	45
14902	45
14910	46
14928	46
14936	46
14944	46
14969	46
14977	45
14985	46
15057	52
15073	52
150862	64
15099	52
15115	52
15156	85
15198	85
15263	61
15271	61
15297	62

Best.-Nr.	Seite
15305	61
15313	53
15347	54
15362	62
15370	62
15388	54
15404	62
15412	62
15420	54
154302	67
15438	54
15446	65
15453	54
15461	54
15479	61
154815	19, 40
15495	58
15503	54
15511	55
15529	55
15537	56
15545	58
15552	58
15560	58
15578	58
15586	59
15594	59
155994	96
156018	96
15602	60
15628	60
15644	53
15651	53
15669	56
15677	67
15685	67
15693	60
15701	59
15727	55
15735	59
15743	58
15768	58
15784	67
15792	68
15800	58
15818	67
15826	55
15842	58
15859	57
15867	57
15875	67
15909	62
15917	62
15941	96
15958	88
159939	96
16022	57
16048	88
16089	88
16097	88
16105	88
16113	67
16121	88
16139	67
16154	89
16162	88
16170	59
16188	81
16196	89
16204	81
16212	39
16220	39
16238	39

Best.-Nr.	Seite
16246	56
16253	60
16261	60
16279	56
16287	57
16295	57
16311	96
16329	41
16345	87
16360	41
16378	76
16386	67
16394	65
16402	67
16428	67
16444	90
16451	90
16469	90
16477	90
16485	90
16493	90
16501	87
16543	76
16550	87
16568	87
16584	65
16618	65
16634	65
16667	65
16675	87
16691	89
16733	22, 23
16741	50
16758	22
16766	51
16774	22
16782	50
16790	38
16808	51
16816	38
16832	38
17012	51
17145	53
17152	50
17160	53
17178	51
17186	50
17194	50
17202	51
17228	50
17236	77
17244	51
17251	51
17269	50
17277	50
17285	51
17293	77
17301	77
17319	77
17368	16
17384	16
17392	16
17517	63
17525	63
17533	63
17541	63
178608	67
178640	67
178657	67
17921	43
17939	43
17947	43
17954	43

Best.-Nr.	Seite
18515	17
18598	19
18630	45
18655	45
18887	95
18986	95
315226	93
315325	92
315341	92
315366	66, 91
315382	66, 91
315390	93
315473	93
315515	93
315523	93
315549	93
316273	93
316299	93
316315	93
316331	93
316356	93
316372	93
316398	93
316414	93
316430	93
316448	93
316455	93
316463	93
316471	93
316489	93
316497	93
316505	93
316513	93
316521	93
316547	93
316554	93
316562	93
316570	93
316588	93
316596	93
316604	93
316612	93
316620	93
316638	93
316646	93
316653	93
316661	93
316679	93
316695	93
316703	93
316711	93
316729	93
316737	93
316745	93
316752	93
316760	93
316778	93
316786	93
316794	93
316802	93
316810	93
316828	93
316836	93
316844	93
316851	93
316869	93
316877	93
316893	93
316901	93
316919	93
316927	93
316935	93
316943	93

Best.-Nr.	Seite
316950	93
316968	93
316984	93
317008	93
317024	93
317040	93
317065	93
317081	93
317107	93
317123	93
317149	93
317164	93
317180	93
317206	93
317222	93
317248	93
317263	93
317289	93
318774	92
318790	92
318816	92
318832	92
318857	92
318873	92
318899	92
318915	92
318931	92
318956	92
318972	92
318998	92
319012	92
319038	92
319053	92
319061	92
319079	66, 91
319087	92
319095	66, 91
319103	92
319111	66, 91
319129	66, 91
319145	66, 91
319160	66, 91
319186	66, 91
319202	66, 91
319228	66, 91
319244	66, 91
319269	66, 91
319285	66, 91
319301	66, 91
319327	66, 91
319343	66, 91
319368	66, 91
319384	66, 91
319400	66, 91
524330	41
524397	41
551662	71
551663	71
551708	43
553118	69
553120	34
553121	34
553125	19, 40
553126	17, 48
553127	48
553128	17, 48
553129	48
553130	48
553131	48
553132	48
553133	48
553134	48
553135	48

Technische Änderungen vorbehalten.

ANDREAS MAIER GmbH & Co. KG · Phone: +49 711 5766-0 · Web: www.amf.de

... NACH BESTELL-NR.

Best.-Nr.	Seite
553438	48
554189	47
554190	80
554191	80
555043	36
555044	36
555069	34
555070	35
555071	35
555073	35
555077	35
555078	36

Best.-Nr.	Seite
555079	36
555080	36
555081	36
555224	63
557052	71
557053	37
557054	37
557055	29
557056	24
557057	24
557058	24
557060	24

Best.-Nr.	Seite
559892	69
559894	69
559895	69
56002	95
56010	95
56028	95
56044	95
564152	13
564153	13
564154	13
564155	13
564156	14

Best.-Nr.	Seite
564157	14
564158	76
564159	76
564160	76
564161	76
564162	76
564163	76
564164	76
564165	75
564166	75
564167	75
564168	75

Best.-Nr.	Seite
564169	75
564170	75
564171	75
564172	75
564173	75
564174	75
564175	75
564176	75
564438	64

... NACH ALPHABET

Artikelbezeichnung	Seite
A	
Anschlag	41
Anschlussstück (Paar), V2A	69
Anschraubplatte	73
Anti-Panikschloss, verzinkt	32, 33
Architektenschlüssel	95
Auswärtsschließblech	82
B	
Bandrollen	69
Buntbart-Nachrüstsatz	66, 91
Buntbartrosetten-Paar	68
Buntbartschlüssel	92, 93, 94
D	
Doppelfensterschlüssel	95
Doppel-Profilzylinder	65
Dornschlüssel mit Innenvierkant	95
Dreikant, einseitig	65
Dreikant-Halbzylinder	65
Dreikantrosette, V2A	66
Drücker-Garnitur für Anti-Panikschloss	34
Drücker-Rosette	52, 57, 58
Drückerrosetten-Paar	67
Drückerrosetten-Satz	67
Drückerstift, gerieft	67
Drückerstift, gerieft, V2A	67
E	
Elektrischer Türöffner (ET)	46
F	
Fallenkopf, Kunststoff	64
Fallenkopf, Messing	64
Flachstange	89
G	
Garagentorschloss für Kipp- und Flügeltore	87
Gegenkasten, blank	43, 44
Gegenkasten, blank, schmal	43, 44
Gegenkasten, V2A	11, 14
Gepresster Ladenriegel	85
Gittertor-Riegelschloss	85
Gittertor-Riegelschloss mit U-Stulp	78
K	
Kurzschild	58
Kurzschild für zwei Profilzylinder	57
L	
Leichtmetall-Kurzschild für Profilzylinder	88
Leichtmetall-Rosetten	90
Leichtmetall-Torgriff	88
M	
Mittelschweres Gittertorschloss mit U-Stulp	78
O	
Oliven-Garnitur	88
R	
Riegelschloss mit flachem Schließblech	84
Riegelschloss mit Winkelschließblech	84
Riegelschloss mit Winkelschließblech in SB-Verpackung	84
Riegelschloss mit Winkelschließblech, V2A	19
Rohrrahmen-Getriebekasten	77

Artikelbezeichnung	Seite
Rohrrahmen-Schiebetorschloss	77
Rollfallen-Riegelschloss, verzinkt	37
Rotring-Ladenverschluss	85
Rundrohrunterlage	42
S	
Schiebetor-Schließblech, V2A	19, 40, 77
Schiebetor-Schließkasten, blank	40
Schiebetor-Schließkasten, V2A	19
Schiebetor-Schloss für zwei Profilzylinder, verzinkt	39
Schiebetor-Schloss, verzinkt	18, 38
Schiebetor-Schlosskasten, blank	38
Schiebetor-Schlosskasten für zwei Profilzylinder, blank	39
Schiebetor-Schlosskasten für zwei Profilzylinder, leer	39
Schiebetor-Schlosskasten, leer	38
Schiebetor-Schlosskasten, leer, V2A	18
Schiebetor-Schlosskasten, V2A	18
Schließblech, verzinkt	48
Schließblech, V2A	14, 17, 36, 37, 48
Schließkasten, blank	42, 45
Schließkasten, verzinkt	41, 45
Schließkasten, V2A	17
Schloss für Dreikant- und Profilzylinder, verzinkt	24
Schloss für zwei Profilzylinder, verzinkt	25
Schloss, verzinkt	12, 16, 21, 22, 23
Schloss, V2A	13
Schlossfedern, Verbindungsglieder, Drückerstifte, Schrauben	96
Schlosskasten, blank	21, 22, 23, 32, 33
Schlosskasten für Dreikant- und Profilzylinder, blank	24
Schlosskasten für horizontale Mehrfachverriegelung, blank	29
Schlosskasten für Verriegelung nach unten, blank	27
Schlosskasten für vertikale Mehrfachverriegelung, blank	28
Schlosskasten für zwei Profilzylinder, blank	25
Schlosskasten für zwei Profilzylinder, leer	24, 25
Schlosskasten, leer	21, 22, 23
Schlosskasten, leer, V2A	16
Schlosskasten, leer, V2A, geschliffen	12
Schlosskasten mit Rollfallen-Riegelschloss, blank	37
Schlosskasten, V2A	11, 13, 16
Schlosskasten, V2A geschliffen	12
Schutzabdeckung	68
Schweres Auswärtsschloss	79
Schweres Rohrrahmen-Fallen-Riegelschloss	76
Schweres Rohrrahmen-Fallen-Riegelschloss für zwei Profilzylinder	76
Schweres Rohrrahmen-Fallenschloss	75
Schweres Rohrrahmen-Riegelschloss	75
Schweres Schließkappenschloss einwärts	79, 80
Selbstschließendes Torband	72
Selbstschließendes Torband, Dummy	73
Selbstverriegelnder Schlosskasten	35
Selbstverriegelndes Schloss, verzinkt	36
Stangenriegel, Convenient	47
Stangenriegel, zwangsgeführt	47
Stangenschlaufe	89
Stumpfdrückerschloss	82

Technische Änderungen vorbehalten.

... NACH ALPHABET

Artikelbezeichnung	Seite
T	
Torband für Rundrohrprofil	71
Torband, kurz	69
Torband, lang	70
Torband mit Dübelplatte	70
Torband mit Mauerhülse	70
Torband, schraubbar	71
Torband, verstellbar	71
Torband, V2A	69
Türdrücker	53, 62
Türdrücker, gekröpft	54, 63, 81
Türdrücker, gerade	54, 61, 81
Türdrücker, L-Form	53
Türdrücker, U-Form	53, 54
Türdrücker, U-Form, gekröpft	55
Türdrücker-Lochteil, gekröpft	56
Türdrücker-Lochteil, gerade	56
Türdrücker-Paar, Schwalbenform	61
Türknopf, gekröpft	50, 51, 53, 58, 59, 60, 62, 63
Türknopf, gerade	50, 51, 53, 58, 59, 61, 62

Artikelbezeichnung	Seite
Türknopf, lose, drehbar	56, 57
Türknopf-Lochteil, gekröpft	56
Türknopf-Lochteil, gerade	55
Türknopf-Paar, gerade	55
Türknopf-Paar, öffnungshemmend	63
Türschließer	72
V	
Verlängerter Fallenkopf	64
Vierkant-Rosette	61
W	
Wechsel-Garnitur für Anti-Panikschloss	34
Wechselstift, gerieft	67
Wechselstift, gerieft, V2A	67
Winkelgetriebe	89
Z	
Z Ikon-Rundzylinder	90
Zylinderhülse	90
Zylinder-Kurzschild	52, 57, 62, 80
Zylinder-Rosette	63
Zylinder-Rosetten-Satz	34

Notizen

Technische Änderungen vorbehalten.

ANDREAS MAIER GmbH & Co. KG · Phone: +49 711 5766-0 · Web: www.amf.de

Verkaufs-, Liefer- und Zahlungsbedingungen

Diese Verkaufsbedingungen gelten gegenüber Unternehmern, juristischen Personen des öffentlichen Rechts und öffentlich-rechtlichen Sondervermögen, an die wir ausschließlich vertreiben. Unsere Lieferungen und Leistungen erfolgen ausschließlich aufgrund der nachstehenden Bedingungen. Abweichende Einkaufsbedingungen des Bestellers, die von uns nicht ausdrücklich anerkannt werden, werden auch durch Auftragsannahme nicht Vertragsinhalt. Durch die Auftragserteilung und die Annahme der von uns gelieferten Waren bestätigt der Besteller sein Einverständnis mit unseren Bedingungen.

1. Angebot und Vertragsabschluss

Unsere Angebote sind stets freibleibend, soweit es nicht ausdrücklich abweichend vereinbart wurde. Grundlage unserer Lieferverträge ist unser Katalog in der letzten Fassung. Maß- und Gewichtsangaben sowie Abbildungen, Zeichnungen und Daten sind unverbindlich und können jederzeit von uns geändert werden. Daher können Abweichungen nicht ausgeschlossen werden und begründen keine Schadensersatzforderungen gegen uns. Aufträge gelten erst als angenommen, wenn sie von uns schriftlich bestätigt sind. Wenn dem Besteller bei Vorratslieferungen aus organisatorischen Gründen keine separate Bestätigung zugeht, gilt die Rechnung zugleich als Auftragsbestätigung.

2. Preise

Die Preise verstehen sich in EUR ab Werk, ausschließlich Umsatzsteuer, Verpackung, Fracht, Porto und Versicherung. Soweit nicht abweichend vereinbart, gelten unsere Listenpreise am Tag der Lieferung. Bei Aufträgen unter 50,– EUR Netto-Warenwert müssen wir aus Kostengründen einen Mindermengen-Zuschlag von 20,– EUR berechnen.

3. Werkzeugkosten

Sofern keine anderweitigen Vereinbarungen getroffen werden, bleiben die für die Ausführung des Auftrages angefertigten Werkzeuge in allen Fällen unser Eigentum, auch dann, wenn wir einen Werkzeugkostenanteil gesondert in Rechnung gestellt haben.

4. Zahlung

Sofern sich aus der Rechnung nichts anderes ergibt, ist der Kaufpreis innerhalb von 30 Tagen ab Rechnungsdatum netto (ohne Abzug von Skonto) zahlbar. Rechnungsbeträge unter EUR 50,– sind sofort fällig. Bei Zahlungsverzug sind wir berechtigt, Verzugszinsen in Rechnung zu stellen. Deren Höhe entspricht unserem Zinssatz für Kontokorrentkredite bei unserer Hausbank; sie betragen jedoch mindestens 8 Prozentpunkte über dem jeweiligen Basiszinssatz der Europäischen Zentralbank. Außerdem können wir bei Zahlungsverzug nach schriftlicher Mitteilung an den Besteller die Erfüllung unserer Verpflichtungen bis zum Erhalt der Zahlungen einstellen.

5. Aufrechnungsverbot

Der Besteller kann nur mit rechtskräftig festgestellten oder unbestrittenen Gegenansprüchen aufrechnen.

6. Rücktrittsrecht bei verspäteter Abnahme oder Zahlung und Insolvenz

Nimmt der Besteller die Ware nicht fristgemäß ab, so sind wir berechtigt, ihm eine angemessene Nachfrist zu setzen, nach deren Ablauf anderweitig darüber zu verfügen und den Besteller mit angemessener verlängerter Frist zu beliefern. Unberührt davon bleiben unsere Rechte, unter den Voraussetzungen des § 326 BGB vom Vertrag zurückzutreten und Schadenersatz wegen Nichterfüllung zu verlangen. Bezahlt der Besteller die Ware nach Eintritt der Fälligkeit der Zahlung nicht, so sind wir nach erfolglosem Ablauf einer von uns gesetzten angemessenen Frist berechtigt, vom Vertrag zurückzutreten und die Herausgabe der bereits übergebenen Ware zu verlangen. § 323 BGB bleibt im Übrigen unberührt. Stellt der Besteller einen Antrag auf Eröffnung des Insolvenzverfahrens, sind wir berechtigt, vor der Anordnung von Sicherungsmaßnahmen durch das Insolvenzgericht vom Vertrag zurückzutreten und die sofortige Herausgabe der Ware zu verlangen.

7. Kundenspezifische Anfertigungen/Projektanfertigungen (Sonderanfertigungen)

Kundenspezifische Anfertigungen erfordern verbindliche Angaben über Ausführung, Menge usw. in schriftlicher Form bei Bestellung. Aus fertigungstechnischen Gründen behalten wir uns eine Über- oder Unterlieferung der Bestellmenge von bis zu 10 % vor. Technische Änderungen oder Streichungen sind nur gegen Berechnung der anfallenden Kosten möglich. Die Rückgabe von kundenspezifischen Anfertigungen ist ausgeschlossen.

8. Lieferung und Verpackung, Gefahrübergang

Die Angabe der Lieferzeit ist unverbindlich; sie erfolgt jedoch nach bestem Wissen. Sie steht unter dem Vorbehalt richtiger, mangelfreier, vollständiger und rechtzeitiger Selbstbelieferung. Die angegebenen Lieferfristen beziehen sich auf die Fertigstellung im Werk, beginnend mit dem Tag der Bestellungsannahme durch uns. Die Lieferung erfolgt EXW (ab Werk) gemäß Incoterms 2020. Somit trägt der Besteller die Kosten. Die Gefahr geht mit Übergabe der Ware an die zur Ausführung der Versendung bestimmten Person, Firma oder Einrichtung auf den Besteller über. Das gilt auch für Teillieferungen, oder wenn wir die Anlieferung und Aufstellung übernommen haben. Die Gefahr geht auch dann auf den Besteller über, wenn er im Verzug der Abnahme ist. Mangels bestimmter Weisungen für den Versand nehmen wir denselben nach bestem Ermessen vor, ohne jedoch eine Verpflichtung für billigste und zweckmäßigste Verfrachtung zu übernehmen. Der Besteller ist damit einverstanden, dass die Bestellung auch in Teillieferungen ausgeliefert werden kann, soweit dies für ihn zumutbar ist. Bei Versand an Dritte, die wir im Auftrag des Bestellers beliefern, berechnen wir 10,– EUR Bearbeitungsgebühr.
Die Verpackung entspricht der Verpackungsverordnung. Die Einwegverpackung berechnen wir zu Selbstkosten. Die Verpackung kann nicht zurückgenommen werden.

9. Leistungserschwerung bzw. Leistungsunmöglichkeit

Wenn wir an der Erfüllung unserer Verpflichtung durch den Eintritt von unvorhersehbaren Umständen gehindert werden, die wir trotz der nach den Umständen des Falles zumutbaren Sorgfalt nicht abwenden konnten (z.B. Betriebsstörung, Verzögerung in der Anlieferung wesentlicher Rohstoffe, Störungen bei der Auslieferung), so verlängert sich die Lieferfrist in angemessenem Umfang, sofern die Lieferung oder Leistung nicht unzumutbar erschwert oder sogar unmöglich wird. Sofern wir annehmen müssen, dass diese Umstände nicht nur vorübergehend bestehen, sind wir berechtigt, ganz oder teilweise vom Vertrag zurückzutreten. Wird die Lieferung oder Leistung unmöglich, ist der Besteller nicht verpflichtet, seinerseits seine vertragliche Leistung zu erbringen. § 275 BGB gilt entsprechend. Hat der Besteller jedoch allein oder weit überwiegend die Umstände zu verantworten, die zur Leistungsunmöglichkeit führten, so bleibt er verpflichtet, die Gegenleistung zu erbringen. Gleiches gilt, wenn dieser Umstand zu einer Zeit eintritt, zu der der Besteller im Verzug der Annahme ist.

10. Mustersendungen/Rücksendungen

Muster werden nur gegen Berechnung zur Verfügung gestellt. Bei Probe- und Mustersendungen erfolgt eine Gutschrift bei der nachfolgenden Bestellung, wenn ein Auftragswert von mind. 125,– EUR netto erreicht wird. **Die Rücknahme von Waren ist nur nach Vereinbarung möglich, wobei Sonderanfertigungen von der Rückgabe ausgeschlossen sind.**
Für Rücksendungen, deren Grund wir nicht zu vertreten haben (z.B. Falschbestellung), berechnen wir einen Verwaltungskostenanteil von 10 %, mindestens jedoch 9,00 EUR.

11. Eigentumsvorbehalt

Die gelieferte Ware bleibt bis zur vollständigen Bezahlung sämtlicher Forderungen bzw. bis zur Einlösung der dafür gegebenen Schecks unser Eigentum. Die Einstellung einzelner Forderungen in eine laufende Rechnung sowie die Saldoziehung und deren Anerkennung berühren den Eigentumsvorbehalt nicht. Der Besteller ist zur Weiterveräußerung der Vorbehaltsware im normalen Geschäftsverkehr berechtigt. Eine Verpfändung oder Sicherungsübereignung ist dem Besteller jedoch nicht gestattet. Seine Forderung aus der Weiterveräußerung der Vorbehaltsware tritt er schon jetzt an uns ab. Der Besteller ist zur Einziehung der Forderung solange berechtigt, wie er seinen Verpflichtungen uns gegenüber nachkommt. Auf unser Verlangen ist er verpflichtet, die Drittschuldner anzugeben und wir sind berechtigt, dies und die Abtretung anzuzeigen.

12. Schutzrechte

Wir behalten uns Eigentum und Urheberrecht bezüglich sämtlicher Vertragsunterlagen wie Entwürfe, Zeichnungen, Berechnungen und Kostenvoranschläge vor. Sie dürfen ohne unsere Zustimmung weder vervielfältigt noch dritten Personen zugänglich gemacht werden. Jedwede Rechte auf Patente, Gebrauchsmuster etc. stehen ausschließlich uns zu, auch soweit sie noch nicht angemeldet sind. Ein Nachbau unserer Produkte ist nur mit unserer schriftlichen Zustimmung erlaubt. Werden Gegenstände nach Zeichnungen oder Mustern gefertigt, so übernimmt der Besteller die Gewähr dafür, dass durch die Herstellung und Lieferung etwaige Schutzrechte Dritter nicht verletzt werden. Untersagt ein Dritter aufgrund von Schutzrechten die Herstellung und Lieferung, so sind wir berechtigt, die Herstellung und Lieferung sofort einzustellen. Der Besteller ist verpflichtet, uns die aufgewendeten Kosten zu ersetzen und uns von Schadenersatzansprüchen Dritter freizustellen. Ersatzansprüche des Bestellers sind ausgeschlossen.

13. Gewährleistung

Vereinbart der Besteller mit uns die Beschaffenheit der Ware, legen wir dieser Vereinbarung unsere technischen Liefervorschriften zugrunde. Falls wir nach Zeichnungen, Spezifikationen, Mustern usw. des Bestellers zu liefern haben, übernimmt dieser das Risiko der Eignung für den vorgesehenen Verwendungszweck. Wird nach Vertragsschluss auf Wunsch des Bestellers der Liefer- oder Leistungsumfang geändert und dadurch die Beschaffenheit oder Eignung der Ware beeinträchtigt, so scheiden Mängelansprüche des Bestellers insoweit aus, als die Beeinträchtigungen auf die Änderungswünsche des Bestellers zurückgehen. Entscheidend für den vertragsgemäßen Zustand der Ware ist der Zeitpunkt des Gefahrübergangs. Die Abnutzung von Verschleißteilen im Rahmen einer verkehrsüblichen Benutzung stellt keinen Mangel dar. Mängelansprüche scheiden insbesondere in folgenden Fällen aus: Ungeeignete oder unsachgemäße Verwendung, fehlerhafte Montage bzw. Inbetriebnahme durch den Besteller oder Dritte, natürliche Abnutzung, fehlerhafte oder nachlässige Behandlung – insbesondere übermäßige Beanspruchung –, ungeeignete Betriebsmittel, Austauschwerkstoffe, chemische, elektrochemische oder elektrische Einflüsse, soweit sie nicht von uns zu vertreten sind. Bei Vorliegen eines Mangels der Ware liefern wir, nach angemessener Fristsetzung durch den Besteller, nach unserer Wahl Ersatz oder bessern nach. Schlägt die Nacherfüllung fehl, so ist der Besteller berechtigt, den Kaufpreis zu mindern oder vom Vertrag zurückzutreten. Weitergehende Gewährleistungsansprüche sind ausgeschlossen. Bei unerheblichen Abweichungen von der vereinbarten Beschaffenheit bestehen keine Mängelansprüche. Die Feststellung von Mängeln muss uns unverzüglich, bei erkennbaren Mängeln jedoch spätestens binnen 10 Tagen nach Entgegennahme, bei nicht erkennbaren Mängeln unverzüglich nach Erkennbarkeit schriftlich mitgeteilt werden. Die Gewährleistung beträgt 12 Monate, sie beginnt mit der Auslieferung der Ware ab Werk.

14. Haftung

Mit Ausnahme der Verletzung von Leben, Körper, Gesundheit durch eine Pflichtverletzung durch uns, haften wir nur bei Vorsatz oder grober Fahrlässigkeit.

15. Erfüllungsort, Gerichtstand und Rechtswahl

Erfüllungsort für alle Verpflichtungen aus dem Vertragsverhältnis ist D-70734 Fellbach. Der Gerichtsstand für alle aus dem Vertragsverhältnis entspringenden Rechtsstreitigkeiten ist das Gericht des Hauptsitzes der Firma Andreas Maier GmbH & Co. KG. Alle Streitigkeiten, die sich aus dem Vertrag oder über seine Gültigkeit ergeben, werden durch ein Schiedsgericht nach der Schiedsgerichtsverordnung des deutschen Ausschusses für Schiedsgerichtswesen oder der Vergleichs- und Schiedsordnung der internationalen Handelskammer unter Ausschluss des ordentlichen Rechtsweges endgültig entschieden. Das gerichtliche Mahnverfahren bleibt jedoch zulässig. Es gilt deutsches Recht (BGB und HGB). Die Geltung des UN-Kaufrechts (CISG) ist ausgeschlossen.

16. Salvatorische Klausel

Sollten einzelne Bedingungen nicht rechtsgültig sein, so bleiben die übrigen Bedingungen bestehen. An die Stelle der nicht rechtsgültigen Bedingungen sollen solche Regelungen treten, die dem wirtschaftlichen Zweck des Vertrages unter angemessener Wahrung der beidseitigen Interessen am nächsten kommen. Mit Publizierung dieser Verkaufs-, Lieferungs- und Zahlungsbedingungen werden alle früheren Versionen ungültig. Dies gilt nicht für vor der Bekanntgabe geschlossene Verträge.

SCHLÖSSER FÜR TÜREN UND TORE **KATALOG 2026**

Weitere Kataloge unter **www.amf.de**

NULLPUNKTSPANNSYSTEM „ZERO-POINT“

HYDRAULISCHE SPANNTECHNIK

VAKUUMSPANNSYSTEME

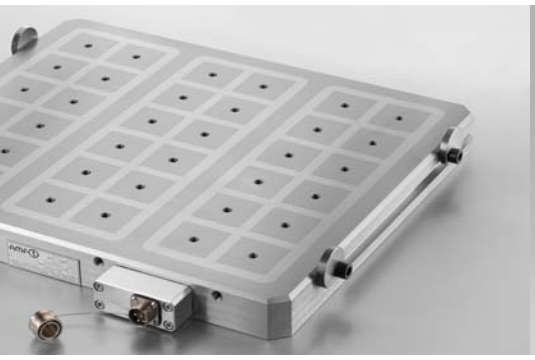

MAGNETSPANNSYSTEME

FUNKSENSORIK

SCHNELLSPANNER

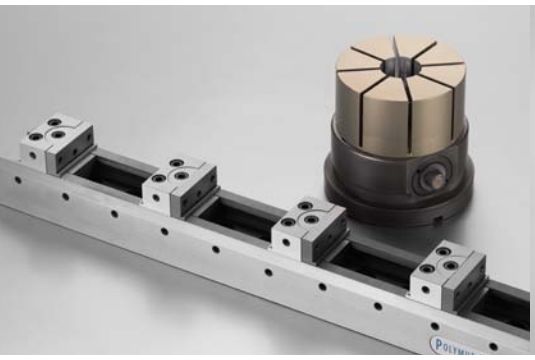

EINZEL- UND MEHRFACHSPANNSYSTEME

MECHANISCHE SPANNELEMENTE

KENNZEICHNUNGS- UND
REINIGUNGSWERKZEUGE

ANDREAS MAIER GmbH & Co. KG
Waiblinger Straße 116 · D-70734 Fellbach
Phone: +49 711 5766-0
Fax: +49 711 575725
E-mail: amf@amf.de
Web: www.amf.de

Bestell-Nr. 454298 · € 3,60

Allen Verkäufen liegen unsere Verkaufs-, Liefer- und Zahlungsbedingungen zugrunde. Alle Rechte für Gestaltung, Fotos und Texte beim Herausgeber AMF.
Alle fotomechanischen Vervielfältigungen nur mit unserer ausdrücklichen Erlaubnis. 2026/1DE > 11/2025 > Gedruckt in Deutschland