AXOR Citterio
3-Loch Waschtischarmatur 170 mit Auslauf 140 mm, Kreuzgriffen, Platte und Zugstangen-Ablaufgarnitur
Oberfläche: **Polished Nickel** Artikelnummer: **39134830**

Beschreibung

Merkmale

- besteht aus: 3-Loch Waschtischarmatur, Ablaufgarnitur
- ComfortZone 170
- Ausladung: 140 mm
- Auslaufhöhe: 166 mm
- Griffvariante: Kreuzgriff
- Strahlart: Normalstrahl
- maximale Durchflussmenge bei 3 bar: 5 l/min
- Keramikventile heiß/ kalt 180°
- für Durchlauferhitzer geeignet
- Zugstangen-Ablaufgarnitur G 1¼
- Anschlussart: G ⅜ Anschlussschläuche
- Anschlussgröße: DN15
- nur auf ebenen, glatten Flächen einsetzbar
- EU-Taxonomie: max. 6 l/min - wesentlicher Beitrag (SC) möglich

Technologie

AirPower | EcoSmart | Comfort Zone

Produktabbildung

Maßzeichnung

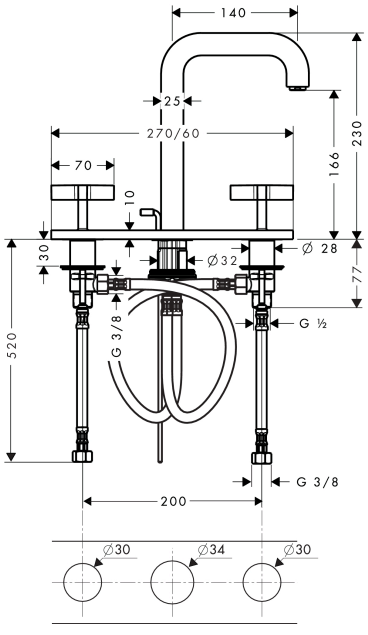

AXOR Citterio
3-Loch Waschtischarmatur 170 mit Auslauf 140 mm, Kreuzgriffen, Platte und Zugstangen-Ablaufgarnitur
Oberfläche: **Polished Nickel** Artikelnummer: **39134830**
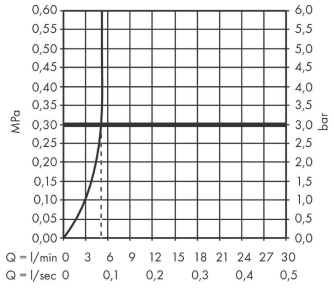
Durchflussdiagramm