ENTERPRISE TABLET

ET401

Kurzanleitung

MN-005280-03DE Rev. A

Zebra Technologies | 3 Overlook Point | Lincolnshire, IL 60069 USA
zebra.com

2026/06/24

Die Zebra Wortmarke und das Logo sind in vielen Ländern eingetragene Marken von Zebra Technologies Corp. Alle anderen Marken sind das Eigentum ihrer jeweiligen Inhaber. © 2026 Zebra Technologies Corporation bzw. seine verbundenen Unternehmen.

Die in diesem Dokument enthaltenen Informationen können ohne vorherige Ankündigung geändert werden. Die in diesem Dokument beschriebene Software unterliegt einer Lizenz- oder Geheimhaltungsvereinbarung. Die Software darf nur in Übereinstimmung mit den Bedingungen dieser Vereinbarungen verwendet und vervielfältigt werden.

Weitere Informationen zu rechtlichen und urheberrechtlichen Vorschriften finden Sie auf:

SOFTWARE:zebra.com/informationpolicy.
URHEBERRECHTE UND MARKEN: zebra.com/copyright.
PATENT: ip.zebra.com.
GARANTIE: zebra.com/warranty.
LIZENZVEREINBARUNG FÜR DEN ENDBENUTZER: zebra.com/eula.

Nutzungsbedingungen

Urheberrechtshinweis

Diese Bedienungsanleitung enthält urheberrechtlich geschützte Informationen der Zebra Technologies Corporation und ihrer Tochterunternehmen („Zebra Technologies“). Sie dient ausschließlich zur Information und zur Verwendung durch Parteien, die die hier beschriebene Ausrüstung verwenden und warten. Solche urheberrechtlich geschützten Informationen dürfen ohne ausdrückliche schriftliche Genehmigung von Zebra Technologies weder für andere Zwecke verwendet oder reproduziert noch an Dritte weitergegeben werden.

Produktverbesserungen

Die laufende Verbesserung von Produkten gehört zur Firmenpolitik von Zebra Technologies. Alle Spezifikationen und Designs können ohne vorherige Ankündigung geändert werden.

Haftungsausschluss

Zebra Technologies stellt mit entsprechenden Maßnahmen sicher, dass die veröffentlichten technischen Spezifikationen und Handbücher korrekt sind. Es können jedoch Fehler auftreten. Zebra Technologies behält sich das Recht zur Korrektur solcher Fehler vor und schließt jegliche Haftung für daraus entstandene Schäden aus.

Haftungsbeschränkung

In keinem Fall haftet Zebra Technologies oder eine Person, die an der Entwicklung, Produktion oder Lieferung des beiliegenden Produkts (einschließlich Hardware und Software) beteiligt war, für Schäden jeglicher Art (darunter Folgeschäden wie entgangener Gewinn, Geschäftsunterbrechung oder Verlust von Geschäftsinformationen), die aus der Verwendung, dem Ergebnis der Verwendung oder der Nichtverwendbarkeit des Produkts entstehen, selbst wenn Zebra Technologies von der Möglichkeit solcher Schäden unterrichtet wurde. Einige Rechtsgebiete lassen den Ausschluss oder die Beschränkung von Neben- oder Folgeschäden nicht zu, sodass die oben genannten Ausschlüsse und Beschränkungen möglicherweise nicht für Sie gelten.

Modellnummern

Dieses Handbuch gilt für die folgenden Modellnummern:

- ET4010A (WLAN)
- ET4010B (WLAN)
- ET401EA (WWAN)
- ET401EB (WWAN)
- ET4015A (WLAN)
- ET4015B (WLAN)

Auspacken des Geräts

In diesem Abschnitt wird das Auspacken des ET401 beschrieben.

1. Entfernen Sie vorsichtig das Schutzmaterial vom Gerät, und heben Sie die Versandverpackung für spätere Lager- oder Versandzwecke auf.
2. Vergewissern Sie sich, dass die folgenden Teile im Lieferumfang enthalten sind:
   - Gerät
   - Leitfaden zu Rechtsvorschriften
3. Vergewissern Sie sich, dass der Packungsinhalt unbeschädigt ist. Falls der Packungsinhalt nicht vollständig oder beschädigt ist, wenden Sie sich unverzüglich an das globale Support Center.
4. Entfernen Sie vor dem ersten Gebrauch des Geräts die Schutzfolien, die während des Versands das Scan-Fenster, das Display und das Kamerafenster bedecken.

Reparatur oder Austausch

Wenn Sie einen neuen Akku zur Reparatur und zum Austausch eines Akkus kaufen möchten, gehen Sie zu Reparatur anfordern.

Reparatur- und Austauschservices für das Gerät für 3 bis 5 Jahre ab Verkaufsdatum können bei One Care Support Services erworben werden.

Gerätefunktionen

In diesem Abschnitt werden die Funktionen des Geräts aufgeführt und beschrieben.

Abbildung 1 8 Zoll Vorderansicht

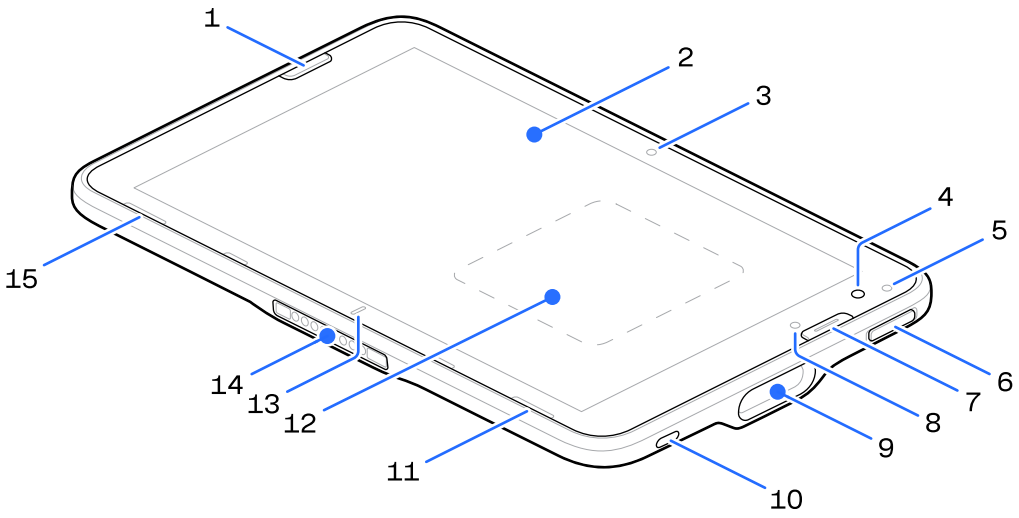

Abbildung 2 10 Zoll Vorderansicht

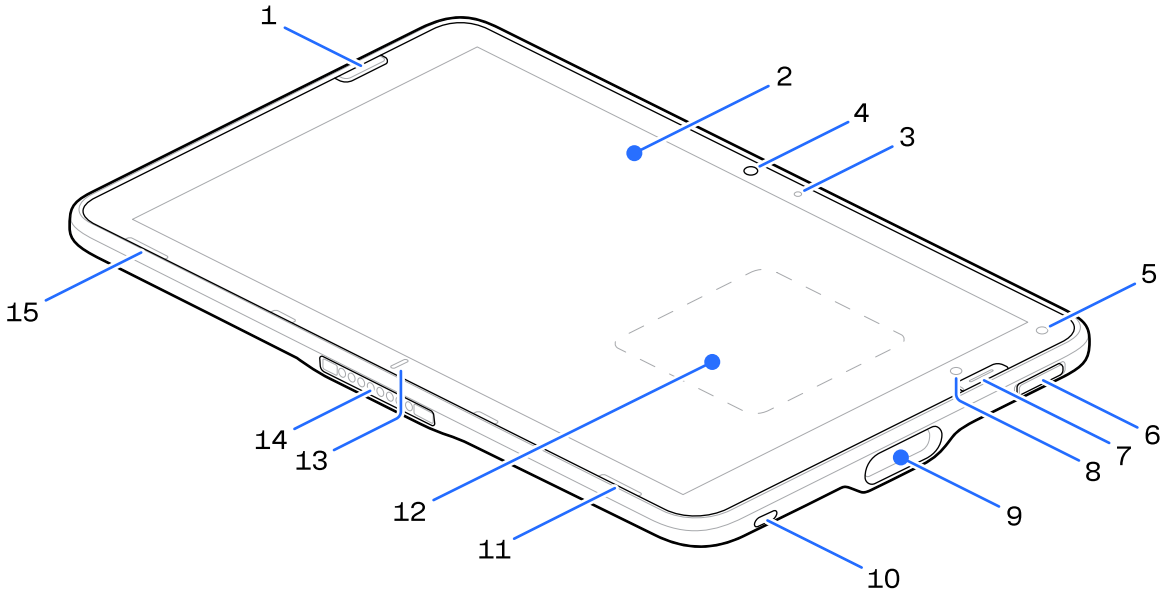

Tabelle 1 8 Zoll und 10 Zoll Vorderansicht

Nummer	Komponente	Beschreibung
1	Vordere Scan-Taste	Startet die Barcode-Datenerfassung, wenn eine Scananwendung aktiv ist.
2	Touchscreen	Zeigt die Informationen an, die für den Gebrauch des Geräts erforderlich sind.
3	Ladezustands-LED-Anzeige	Zeigt den Akkuladestatus während des Ladevorgangs und von der Anwendung generierte Benachrichtigungen an.
4	Kamera an der Vorderseite	Nimmt Videos für Videokonferenzen auf.

Tabelle 1 8 Zoll und 10 Zoll Vorderansicht (Continued)

Nummer	Komponente	Beschreibung
5	Lichtsensor	Ermittelt das Umgebungslicht, um die Intensität der Displayhinterleuchtung zu steuern.
6	Ein/Aus-Taste	Schaltet das Display ein und aus. Drücken Sie kurz die Taste, um das Gerät einzuschalten. Halten Sie die Taste gedrückt, um das Gerät zurückzusetzen oder auszuschalten.
7	Programmierbare Taste	Unterstützt die benutzerdefinierte Konfiguration für die Verwendung mit bestimmten Anwendungen.
8	Datenerfassungs-LED	Leuchtet während der Datenerfassung
9	Scan-Fenster (optional, je nach Modell)	Ermöglicht die Datenerfassung mit dem Imager.
10	USB-C-Anschluss	USB-Datenübertragung für Host und Client.
11	Rechter Lautsprecher	Gibt Audio aus.
12	NFC-Antenne	Ermöglicht den drahtlosen Datenaustausch über kurze Entfernungen mit NFC-fähigen Geräten.
13	Schlittenausrichtungsanzeige	Hilft dabei, das Gerät an einer Ladestation auszurichten.
14	Schnittstellenanschluss	Ermöglicht die Kommunikation mit dem Gerät über die Dockingstation.
15	Linker Lautsprecher	Gibt Audio aus.

Abbildung 3 8 Zoll und 10 Zoll Rückansicht

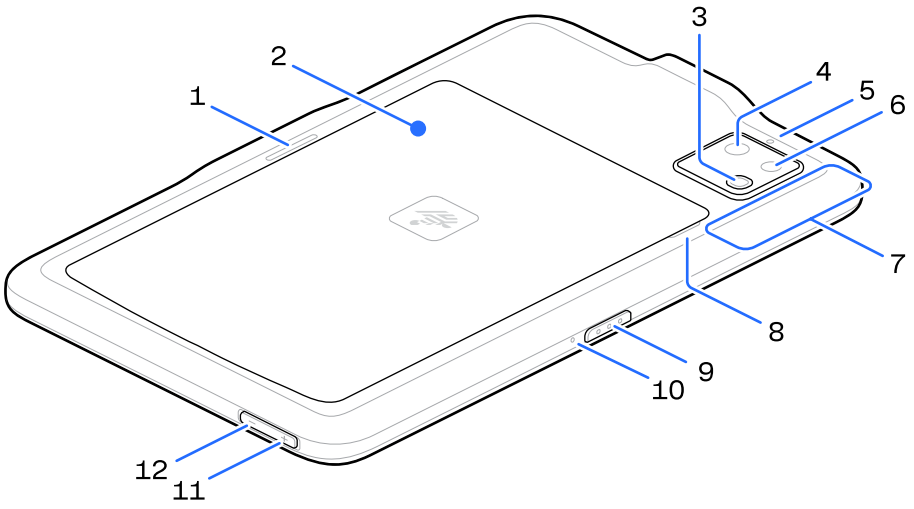

Tabelle 2 8 Zoll und 10 Zoll Rückansicht

Nummer	Komponente	Beschreibung
1	Verriegelungsschlitz der Ladestation	Sichert das Gerät in der Ladestation.
2	Akkufachabdeckung	Bietet Zugriff auf den austauschbaren Akku.

Tabelle 2 8 Zoll und 10 Zoll Rückansicht (Continued)

Nummer	Komponente	Beschreibung
3	LED-Blitz der rückwärtigen Kamera	Beleuchtung für die Kamera.
4	Ultraweitwinkel-Kamera (UWA) auf der Rückseite	Erfasst ein weiteres Sichtfeld für detaillierte Fotos.
5	Rückseitiges Mikrofon	Erfasst Audiosignale für Aufzeichnungen.
6	Kamera an der Rückseite	Nimmt hochauflösende Fotos mit Autofokus auf.
7	Integriertes RFID	Liest RFID-Tags im Ultrahochfrequenzbereich (UHF).
8	Schlitz der Akkufachabdeckung	Dient als Hebelpunkt zum Entfernen der Batterieabdeckung.
9	Obere Scan-Taste	Startet die Barcode-Datenerfassung, wenn eine Scananwendung aktiv ist (programmierbar).
10	Oberes Mikrofon	Nimmt Ton für Sprachkommunikation oder Aufzeichnungen auf.
11	Taste „Lautstärke erhöhen“	Erhöhen der Audio-Lautstärke
12	Taste „Lautstärke verringern“	Senkt die Lautstärke.

Einrichten des Geräts

Richten Sie das Gerät vor der ersten Verwendung ein.

1. Setzen Sie die SIM-Karte ein (nur WAN-Geräte).
2. Legen Sie die microSD-Karte ein (falls für Ihre Anwendung erforderlich).
3. Laden Sie das Gerät.
4. Schalten Sie das Gerät ein.

Einsetzen einer SIM-Karte

In diesem Abschnitt werden die Schritte zum Einlegen einer SIM-Karte in Ihr ET401 beschrieben. Der Steckplatz befindet sich im Batteriefach und ist nach dem Entfernen der Batterie zu sehen.

HINWEIS: Verwenden Sie nur Nano-SIM-Karten.

VORSICHT: Versuchen Sie nicht, den Akku zu entfernen, während das Gerät eingeschaltet ist.

1. Halten Sie die Ein-/Austaste gedrückt, bis das Menü angezeigt wird. Berühren Sie **Power off. (Ausschalten)**.

2. Halten Sie das Gerät mit einer Hand nach unten, und heben Sie die Ecke der Akkufachabdeckung aus dem eingekerbten Bereich.

   VORSICHT: Verwenden Sie kein Werkzeug zum Entfernen der Akkufachabdeckung oder des Akkus. Das Durchstechen des Akkus oder der Dichtung kann eine Gefahrensituation und eine mögliche Verletzungsgefahr herbeiführen.

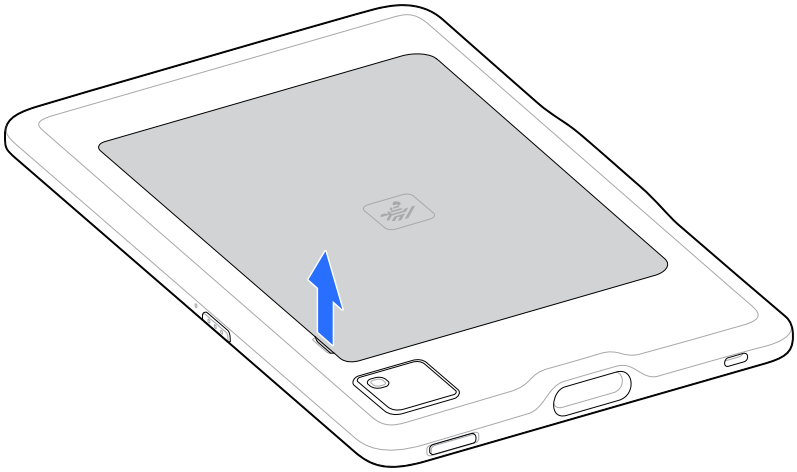

3. Legen Sie Ihren Daumen unter die Abdeckung, und schieben Sie ihn entlang der kurzen Kante der Abdeckung zur anderen Seite.

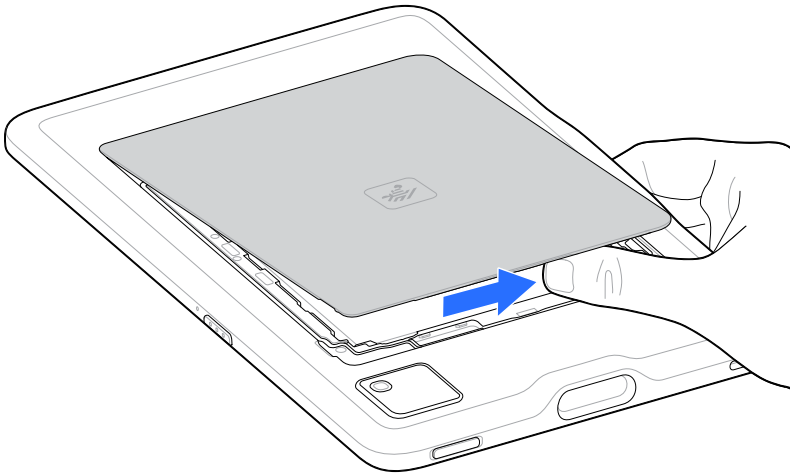

4. Heben Sie die Kanten der Abdeckung vorsichtig an, und lösen Sie die Clips.

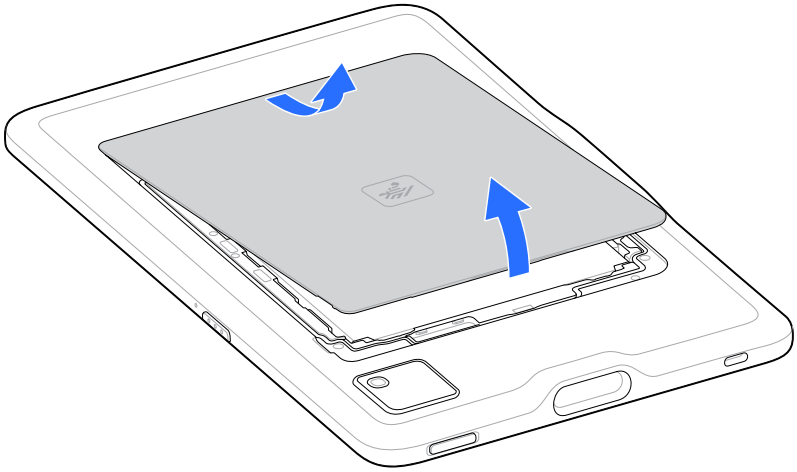

5. Entfernen Sie die Abdeckung vom hinteren Gehäuse.
6. Schieben Sie den Akkuverriegelungsschalter mit dem Fingernagel in die Entriegelungsposition, und halten Sie den Schalter fest (1). Während sich der Schalter in der entriegelten Position befindet, heben Sie den Akku am eingekerbten Bereich an (2), drehen Sie den Akku nach oben und entfernen Sie ihn dann aus dem Batteriefach.

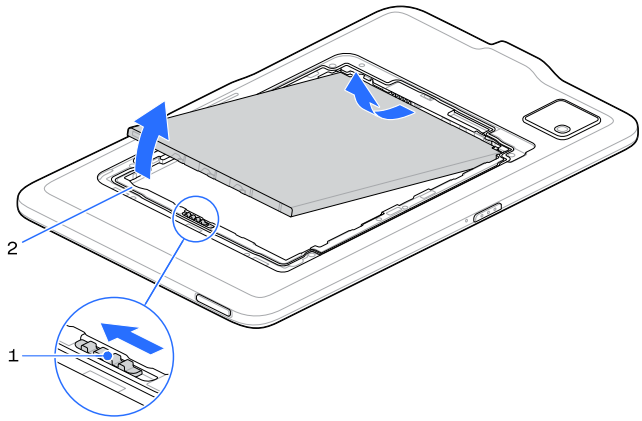

7. Lassen Sie nach dem Herausnehmen des Akkus aus dem Gerät den Akkuverriegelungsschalter los.
8. Ziehen Sie den Kartenhalter aus dem Gerät.

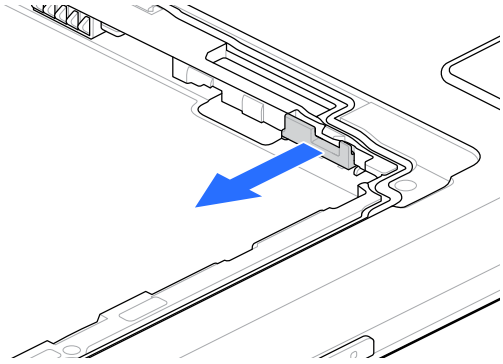

9. Drehen Sie den Kartenhalter um.

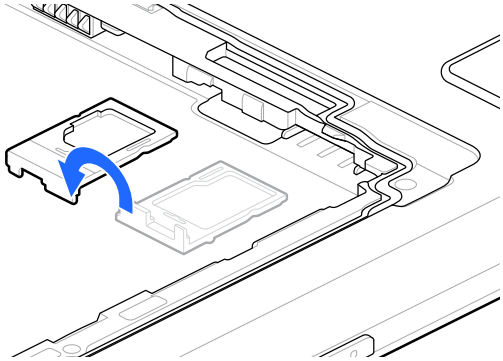

10. Legen Sie die Nano-SIM-Karte (1) mit den Kontakten nach oben in den unteren Teil des Fachs ein.

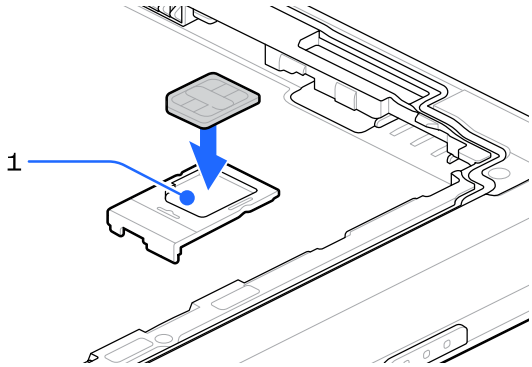

11. Drehen Sie den Karteninhaber erneut, und setzen Sie ihn in das Gerät ein.

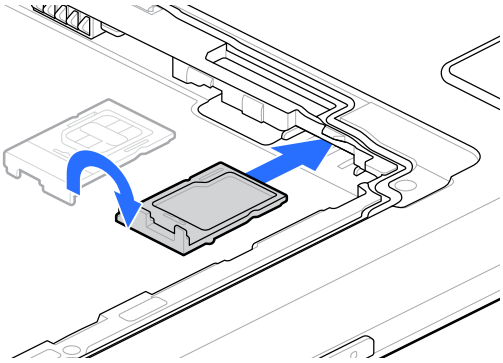

HINWEIS: Drücken Sie die Karte nach unten in den Kartenhalter und vergewissern Sie sich, dass sie richtig sitzt.

12. Tauschen Sie den Akku mit der Kontaktseite voran aus.

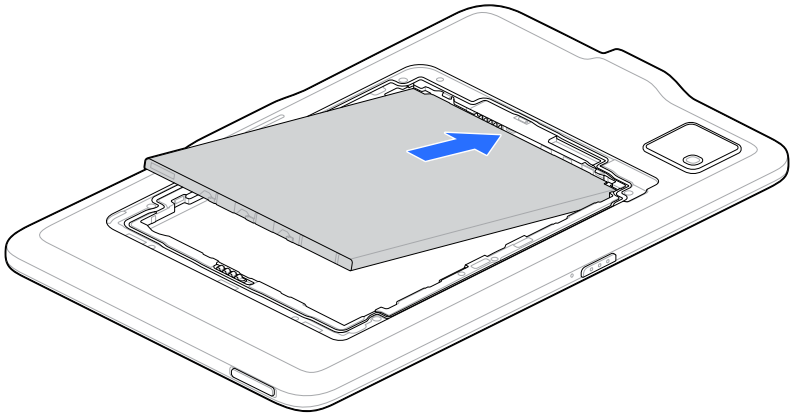

13. Drücken Sie den Akku vorsichtig in Richtung der Kontakte, während Sie ihn in das Akkufach drehen, um sicherzustellen, dass er richtig sitzt.

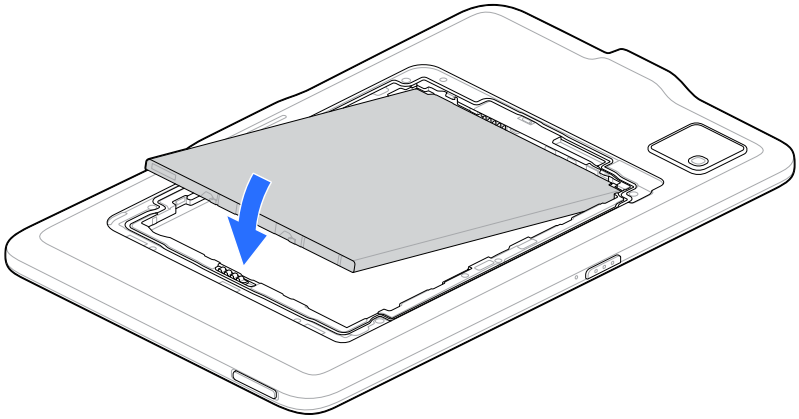

VORSICHT: Vergewissern Sie sich vor dem Austausch, dass die Akkufachabdeckung korrekt ausgerichtet ist, um Schäden zu vermeiden.

14. Führen Sie das mit der Lasche versehene Ende der Akkufachabdeckung in die Schlitze im Akkufach ein.
15. Drehen Sie die Abdeckung nach unten.

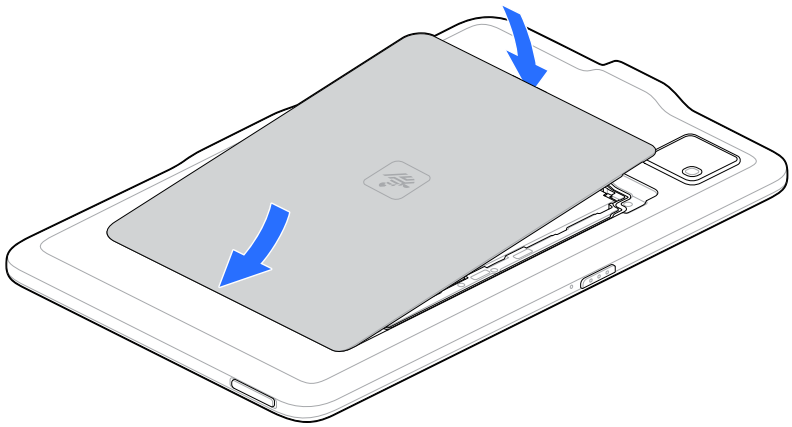

16. Drücken Sie die Kanten der Abdeckung vorsichtig nach unten, um sicherzustellen, dass sie richtig sitzt.

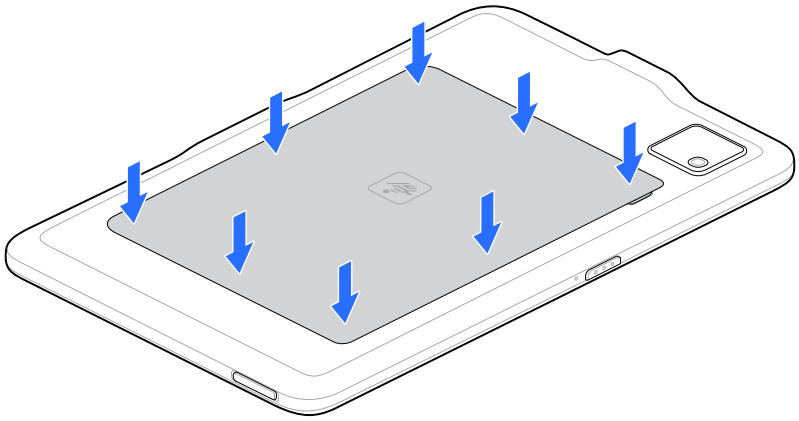

Einsetzen der microSD-Karte

In diesem Abschnitt werden die Schritte zum Einlegen einer microSD-Karte in Ihr ET401 beschrieben. Der Steckplatz befindet sich im Batteriefach und ist nach dem Entfernen der Batterie zu sehen.

VORSICHT: Versuchen Sie nicht, den Akku zu entfernen, während das Gerät eingeschaltet ist.

1. Halten Sie die Ein-/Austaste gedrückt, bis das Menü angezeigt wird. Berühren Sie **Power off. (Ausschalten)**.
2. Halten Sie das Gerät mit einer Hand nach unten, und heben Sie die Ecke der Akkufachabdeckung aus dem eingekerbten Bereich.

   VORSICHT: Verwenden Sie kein Werkzeug zum Entfernen der Akkufachabdeckung oder des Akkus. Das Durchstechen des Akkus oder der Dichtung kann eine Gefahrensituation und eine mögliche Verletzungsgefahr herbeiführen.

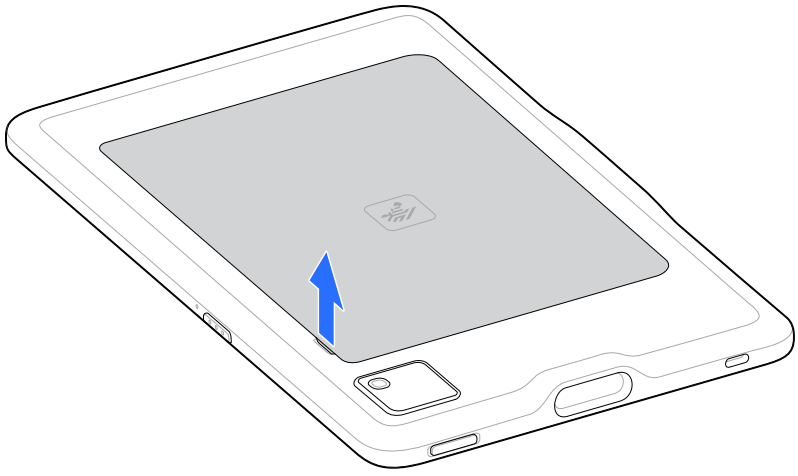

3. Legen Sie Ihren Daumen unter die Abdeckung, und schieben Sie ihn entlang der kurzen Kante der Abdeckung zur anderen Seite.

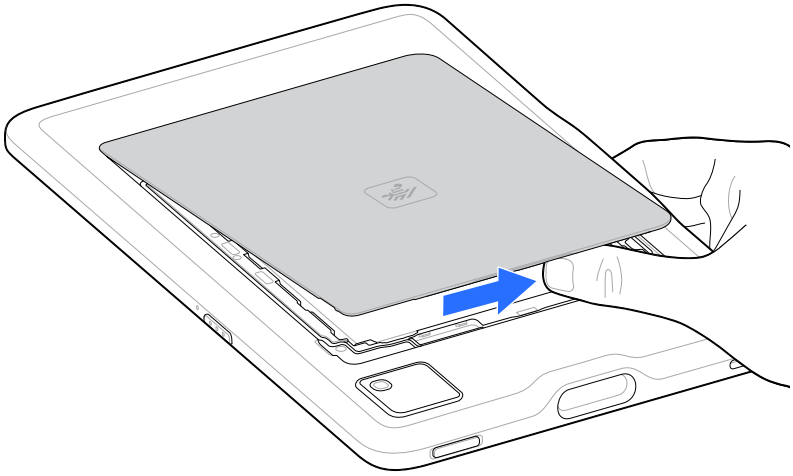

4. Heben Sie die Kanten der Abdeckung vorsichtig an, und lösen Sie die Clips.

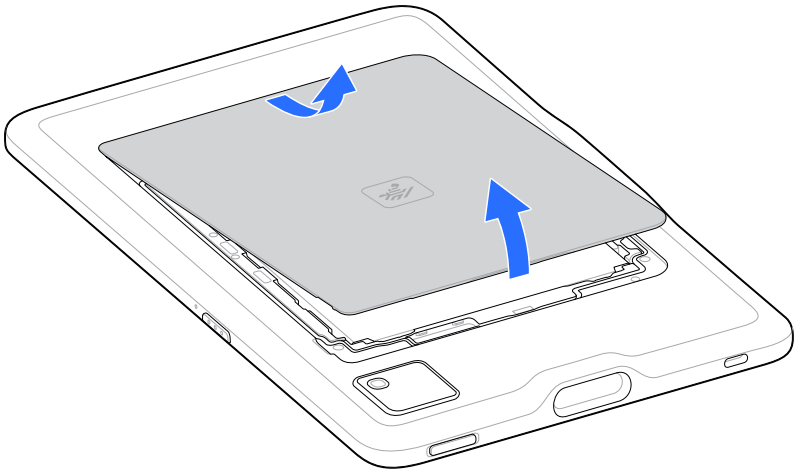

5. Entfernen Sie die Abdeckung vom hinteren Gehäuse.
6. Schieben Sie den Akkuverriegelungsschalter mit dem Fingernagel in die Entriegelungsposition, und halten Sie den Schalter fest (1). Während sich der Schalter in der entriegelten Position befindet, heben Sie den Akku am eingekerbten Bereich an (2), drehen Sie den Akku nach oben und entfernen Sie ihn dann aus dem Batteriefach.

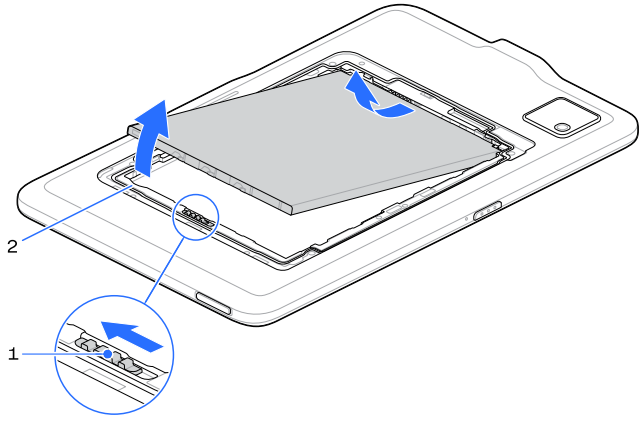

7. Lassen Sie nach dem Herausnehmen des Akkus aus dem Gerät den Akkuverriegelungsschalter los.
8. Ziehen Sie den Kartenhalter aus dem Gerät.

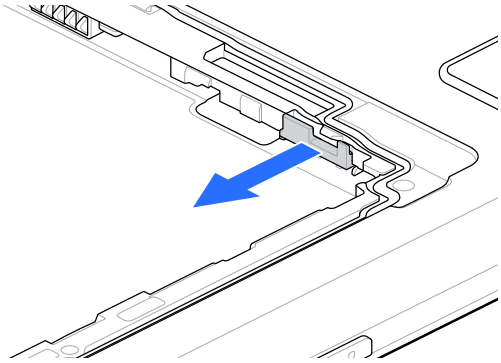

9. Legen Sie die microSD-Karte (1) mit den Kontakten nach oben in den Kartenhalter.

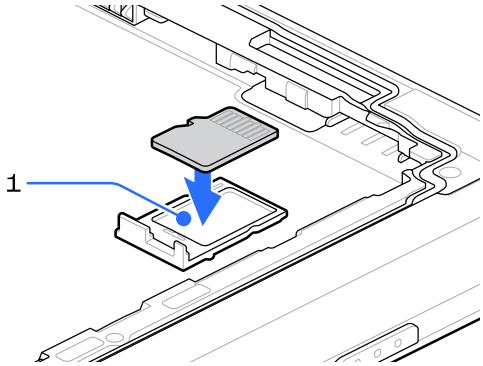

10. Setzen Sie den Kartenhalter wieder in das Gerät ein.

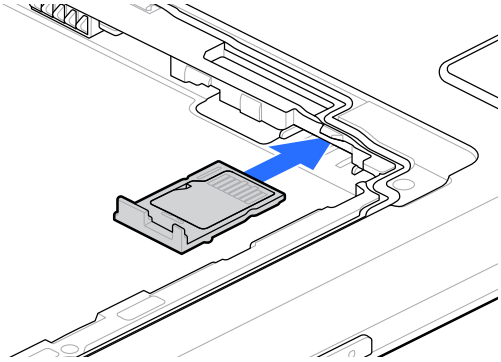

11. Tauschen Sie den Akku mit der Kontaktseite voran aus.

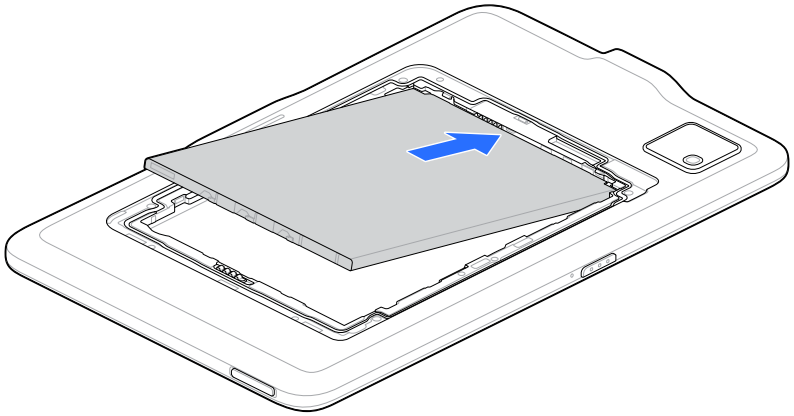

12. Drücken Sie den Akku vorsichtig in Richtung der Kontakte, während Sie ihn in das Akkufach drehen, um sicherzustellen, dass er richtig sitzt.

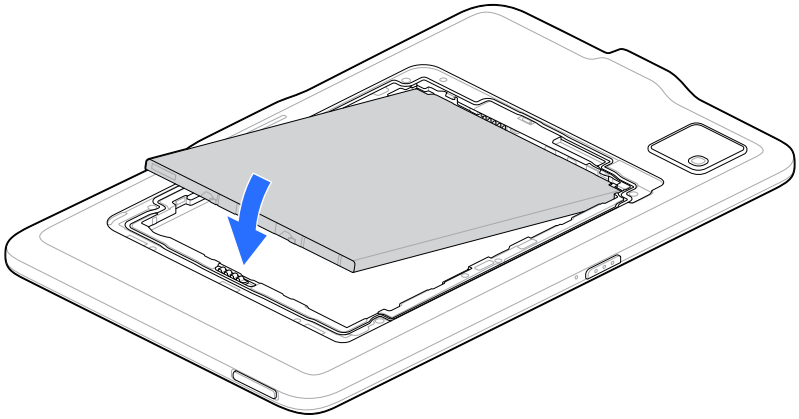

VORSICHT: Vergewissern Sie sich vor dem Austausch, dass die Akkufachabdeckung korrekt ausgerichtet ist, um Schäden zu vermeiden.

13. Führen Sie das mit der Lasche versehene Ende der Akkufachabdeckung in die Schlitze im Akkufach ein.
14. Drehen Sie die Abdeckung nach unten.

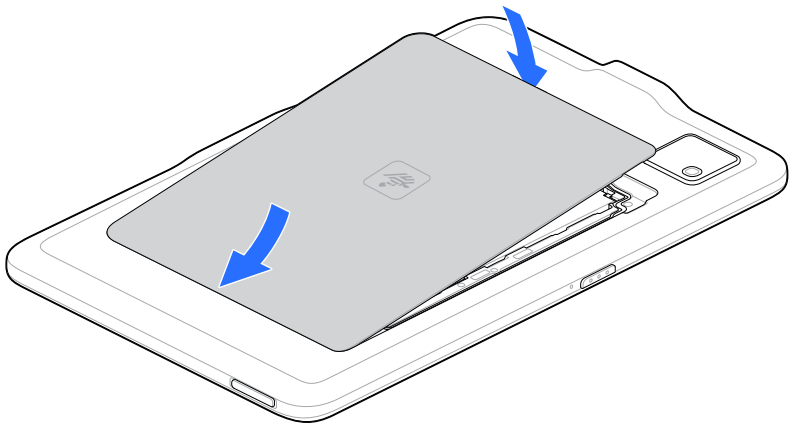

15. Drücken Sie die Kanten der Abdeckung vorsichtig nach unten, um sicherzustellen, dass sie richtig sitzt.

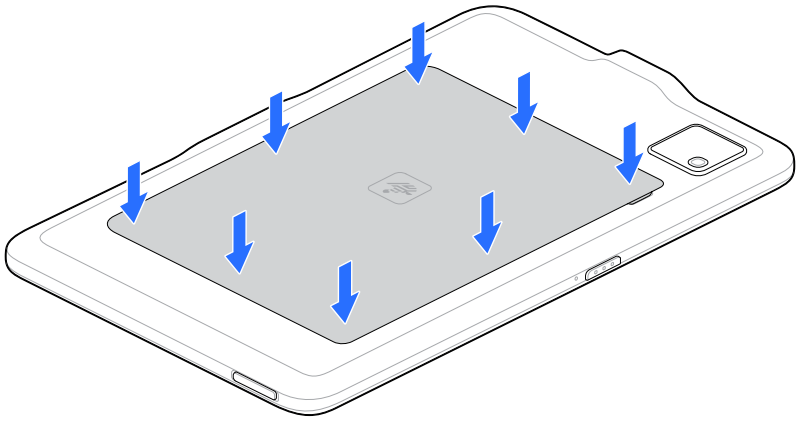

Aktivieren einer eSIM

In diesem Abschnitt wird die Aktivierung einer eSIM beschrieben.

HINWEIS: Bevor Sie eine eSIM hinzufügen, wenden Sie sich an Ihren Anbieter, um den eSIM-Dienst und seinen Aktivierungs- oder QR-Code zu erhalten.

1. Stellen Sie auf dem Gerät eine Internetverbindung über WLAN oder Mobilfunkdaten mit einer eingelegten SIM-Karte her.
2. Gehen Sie zu **Einstellungen** > **Netzwerk und Internet**.
3. Tippen Sie auf **SIMs**.
   - Wenn noch keine SIM-Karte installiert ist, wird der Bildschirm **Mobiles Netzwerk** angezeigt.
   - Wenn bereits eine SIM-Karte installiert ist, tippen Sie auf **+ Weitere hinzufügen**. Der Bildschirm **Mobiles Netzwerk** wird angezeigt.
4. Wählen Sie:
   - **HANDCODEEINGABE** zur Eingabe des Aktivierungscodes oder
   - **SCANNEN**, um den QR-Code zu scannen und das eSIM-Profil herunterzuladen.

   Das Dialogfeld Bestätigung wird angezeigt.
5. Berühren Sie **OK**.
6. Geben Sie den Aktivierungscode ein, oder scannen Sie den QR-Code.
7. Tippen Sie auf **WEITER**.

   Das Dialogfeld Bestätigung wird angezeigt.
8. Tippen Sie auf **AKTIVIEREN** und dann auf **Fertig**.

   Die eSIM ist jetzt aktiviert.

Deaktivieren einer eSIM

Schalten Sie eine eSIM vorübergehend aus, und aktivieren Sie sie später erneut.

1. Stellen Sie auf dem Gerät eine Internetverbindung über WLAN oder Mobilfunkdaten mit einer eingelegten SIM-Karte her.

2. Tippen Sie auf **Einstellungen** > **Netzwerk und Internet** > **SIMs**.
3. Tippen Sie im Abschnitt **Heruntergeladene SIM** auf den Namen der zu deaktivierenden eSIM.
4. Tippen Sie auf den Schalter **Diese SIM verwenden**, um die eSIM auszuschalten.

   Das Dialogfeld Bestätigung wird angezeigt.
5. Tippen Sie auf **Ausschalten**.

   Die eSIM ist deaktiviert.

Löschen eines eSIM-Profils

Durch Löschen eines eSIM-Profils wird es vollständig vom Gerät entfernt.

HINWEIS: Nach dem Löschen einer eSIM vom Gerät können Sie sie nicht mehr verwenden.

1. Stellen Sie auf dem Gerät eine Internetverbindung über WLAN oder Mobilfunkdaten mit einer eingelegten SIM-Karte her.
2. Tippen Sie auf **Einstellungen** > **Netzwerk und Internet** > **SIMs**.
3. Tippen Sie im Abschnitt **Heruntergeladene SIM** auf den Namen der eSIM.
4. Tippen Sie auf **eSIM löschen**.

   Die Meldung **Diese eSIM löschen?** wird angezeigt.
5. Tippen Sie auf **Löschen**.

   Das eSIM-Profil ist jetzt vom Gerät gelöscht.

Aufladen des Geräts

Schließen Sie das Gerät vor der ersten Verwendung an eine externe Stromquelle an und lassen Sie es angeschlossen, bis der Akku vollständig geladen ist. Die Ladezustands-LED leuchtet grün, wenn das Gerät vollständig geladen ist. Sie können das Gerät während des Ladevorgangs verwenden.

HINWEIS: Verwenden Sie nicht mehrere Ladequellen, wenn Sie den akkulosen Modus verwenden. Das Gerät funktioniert möglicherweise nicht ordnungsgemäß, wenn mehrere Stromquellen angeschlossen sind.

Das Gerät kann betrieben werden, wenn es an den Gleichstromeingang angeschlossen ist und kein Akku eingelegt ist. Die gültigen DC-Eingänge sind:

- USB-C PD-Eingang (12 V DC)
- Unterer E/A-PD-Eingang (12 V DC)
- E/A-Eingang unten 12 V DC
- Rückseitiger E/A-Eingang 12 V DC

Ladetemperatur

Laden Sie den Akku bei einer Umgebungstemperatur von 0 °C bis 40 °C, wie auf dem Akku angegeben. Der Ladevorgang wird vom Ladegerät intelligent gesteuert. Hierzu wird der Ladevorgang vom

Ladegerät in kurzen Zeitintervallen aktiviert und deaktiviert, um die Akkutemperatur im zulässigen Bereich zu halten.

Ladeanzeige

Laden Sie den Akku des Geräts vor der erstmaligen Verwendung des Geräts auf.

Der 8-Zoll-Gerät-Akku wird bei vollständiger Entleerung in ca. 3 Stunden zu 80 % aufgeladen.

Der 10-Zoll-Gerät-Akku wird bei vollständiger Entleerung in ca. 4 Stunden zu 80 % aufgeladen.

Tabelle 3 Ladeanzeige

LED-ANZEIGE	Bedeutung
Aus	Gerät nicht in der Ladestation, nicht richtig eingesetzt oder Ladestation stromlos
Langsames orangefarbenes Blinken (1 Blinksignal alle 4 Sekunden)	Das Gerät wird geladen.
Langsames rotes Blinken (1 Blinksignal alle 4 Sekunden)	Das Gerät wird geladen, doch der Akku ist am Ende seiner Nutzungsdauer.
Blinkt schnell orange (2 Blinksignale pro Sekunde)	Fehler beim Laden. Mögliche Ladefehler: • Die Temperatur ist zu hoch oder zu niedrig. • Der Ladevorgang dauert schon zu lange, ohne abgeschlossen worden zu sein (i. d. R. acht Stunden).
Schnelles rotes Blinklicht (2 Blinksignale pro Sekunde)	Fehler beim Laden und der Akku ist am Ende seiner Nutzungsdauer. Mögliche Ladefehler: • Die Temperatur ist zu hoch oder zu niedrig. • Der Ladevorgang dauert schon zu lange, ohne abgeschlossen worden zu sein (i. d. R. acht Stunden).
Grünes Dauerlicht	Ladevorgang abgeschlossen.
Rotes Dauerlicht	Der Ladevorgang ist abgeschlossen, aber der Akku ist am Ende seiner Nutzungsdauer.

Ladezubehör

Verwenden Sie für ein optimales Ladeerlebnis ein von Zebra genehmigtes Ladezubehör.

Das Ladezubehör umfasst:

Beschreibung	Artikelnummer	Laden		Kommunikation	
		Akku (im Gerät)	Erweiterungsakku	USB	Ethernet
Einzel-PD-Ladestation	CRD-ET4A-1SCG1-01	Ja	Ja	Nein	Nein

Beschreibung	Artikelnummer	Laden		Kommunikation	
		Akku (im Gerät)	Erweiterungsakku	USB	Ethernet
Vierfach-Ladestation (nur Laden, 8-Zoll-Geräte)	CRD-ET4X-4S8I1-01	Ja	Ja	Nein	Nein
Vierfach-Ladestation (nur Laden, 10-Zoll-Geräte)	CRD-ET4X-4S10I1-01	Ja	Ja	Nein	Nein
USB-A-zu-USB-C-Datenkabel	CBL-TC5X-USBC2A-01	Nein	Nein	Ja (nur bis zu USB 2.0-Geschwindigkeiten)	Nein
USB-C zu USB-C Daten- und Ladekabel	CBL-EC5X-USBC3A-01	Ja	Nein	Ja	Nein
PD 45 W-Netzteil	PWR-WUA5V45W1XX	Ja	Ja	Nein	Nein

HINWEIS: Für die Stromversorgung (PD) mit 45W ist zur Kompatibilität CBL-EC5X-USBC3A-01 erforderlich. Ersetzen Sie „XX“ wie folgt, um je nach Region den richtigen Steckertyp zu erhalten: US (USA) · GB (Großbritannien) · EU (Europäische Union) · AU (Australien) · CN (China) · IN (Indien) · KR (Korea) · BR (Brasilien)

Weiteres Zubehör:

- Schutzmanschetten (4 Varianten): Verfügbar in den Größen 8 und 10 Zoll in den Versionen „Scanner“ oder „Kein Scanner“.
- Bildschirmschutz ist für die Varianten 8 Zoll und 10 Zoll erhältlich.
- Adaptermanschette.

Einzel-Ladestation für die Stromversorgung (PD)

Verwenden Sie eine Einzel-PD-Ladestation zum Laden eines 8- oder 10-Zoll-Geräts.

HINWEIS: Dieses Zubehör ist nicht mit dem Basis-Set kompatibel.

VORSICHT: Befolgen Sie die im ET401 Produktreferenzhandbuch beschriebenen Richtlinien zur Akkusicherheit.

Die Einzel-PD-Ladestation:

- Stellt die Stromversorgung für den Betrieb des Geräts bereit.
- Lädt den Geräteakku und das optionale Netzteil in der Erweiterungs-Rückabdeckung auf

Abbildung 4 Einzel-PD-Ladestation

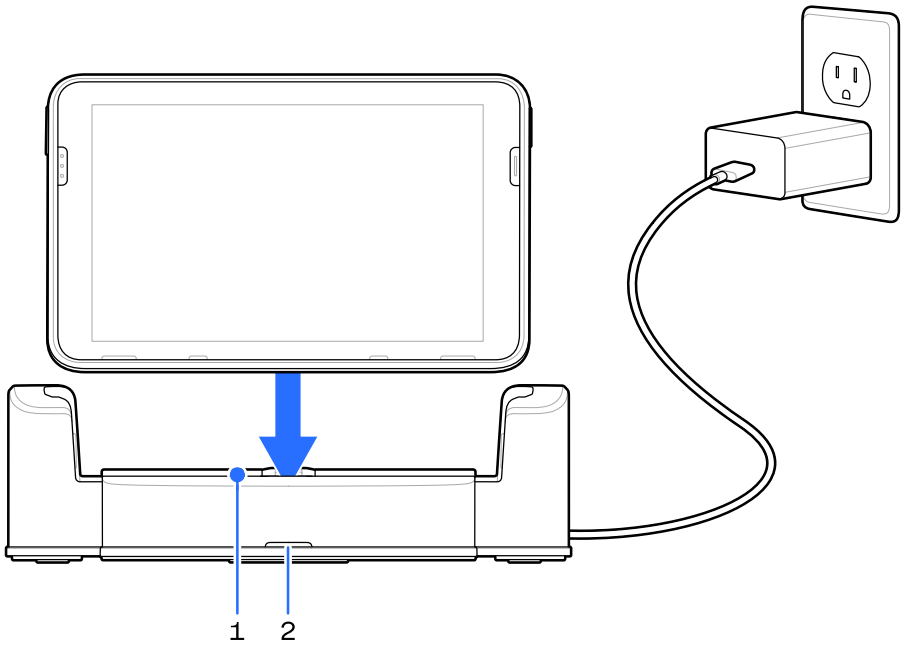

1	Ladesteckplatz für Gerät
2	Stromversorgungs-LED

HINWEIS: Setzen Sie das Gerät ordnungsgemäß in den Steckplatz ein, um es zu laden.

Vierfach-Ladestation (nur Laden)

Verwenden Sie die Vierfach-Ladestation (nur Laden) zum Laden von bis zu vier 8- oder 10-Zoll-Geräten und bis zu vier Zusatzakkus.

HINWEIS: Dieses Zubehör ist nicht mit dem Basis-Set kompatibel.

VORSICHT: Befolgen Sie die im Produktreferenzhandbuch beschriebenen Richtlinien zur Akkusicherheit.

Die Vierfach-Ladestation (nur Laden):

- Stellt die Stromversorgung für den Betrieb des Geräts bereit.
- Lädt mit dem optionalen Akkuladegerätadapter gleichzeitig bis zu vier Geräte und bis zu vier Zusatzakkus.
- Es gibt zwei separate Vierfach-Ladestationen (nur Ladefunktion): eine für 8-Zoll-Geräte und eine für 10-Zoll-Geräte.

Abbildung 5 Vierfach-Ladestation (nur Laden)

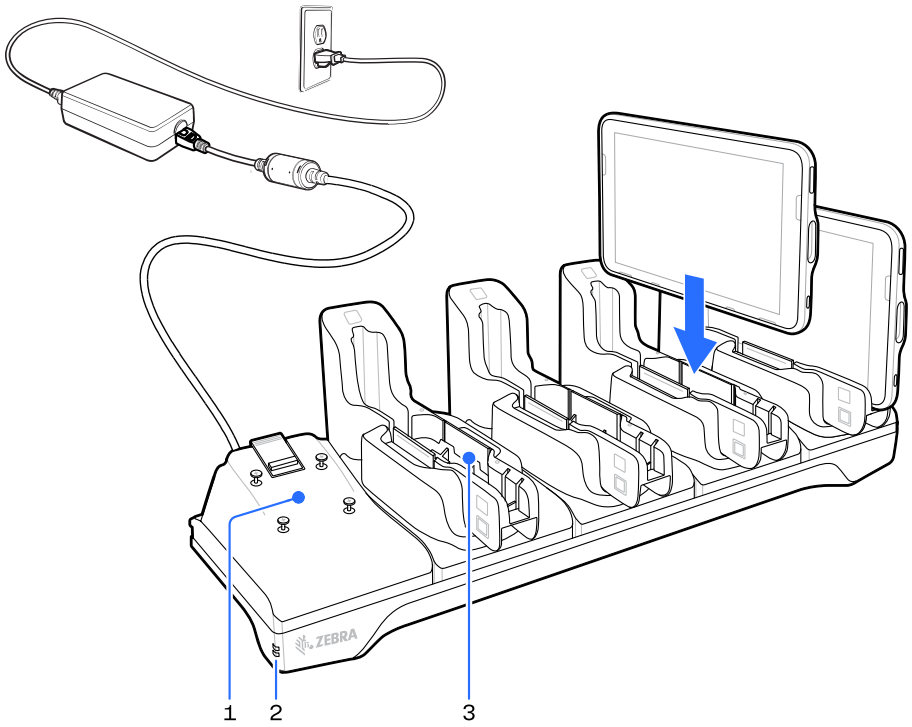

1	Akkuladem odul
2	Stromversorgungs-LED
3	Ladesteckplatz für Gerät

HINWEIS: Setzen Sie das Gerät ordnungsgemäß in den Steckplatz ein, um es zu laden.

Vierfach-Ladegerät für Zusatzakku

Verwenden Sie das Vierfach-Ladegerät für Zusatzakku, um bis zu vier Zusatzakkus aufzuladen.

VORSICHT: Befolgen Sie die im Produktreferenzhandbuch beschriebenen Richtlinien zur Akkusicherheit.

Der Vierfach-Ladegerät für Zusatzakku:

- Bietet Stromversorgung mit 12 V (Gleichstrom) zum Aufladen der Zusatzakkus.
- Lädt bis zu vier Zusatzakkus gleichzeitig auf.

Abbildung 6 Vierfach-Ladegerät für Zusatzakku

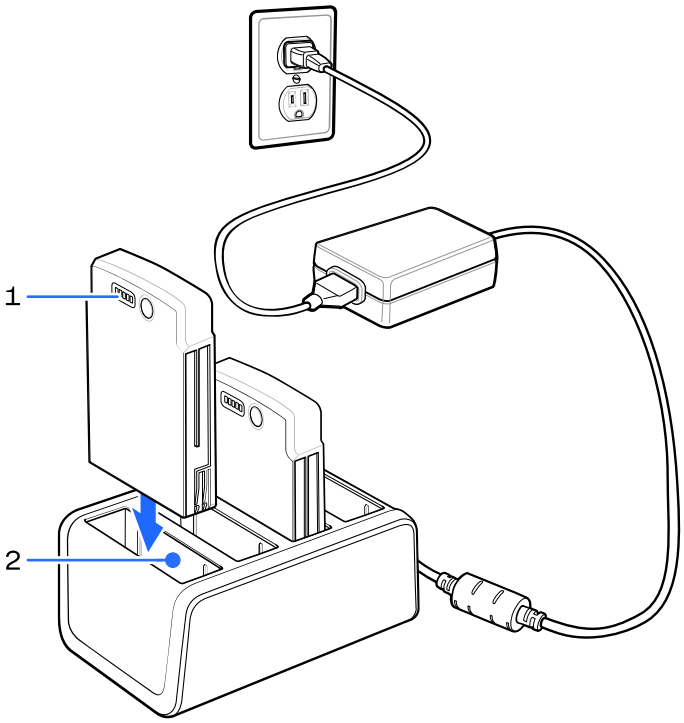

1	Akku-Ladezustands-LED
2	Akkuschlitz

HINWEIS: Setzen Sie den Zusatzakku ordnungsgemäß in den Steckplatz ein, um ihn zu laden.

USB PD 45 W-Netzteil

Um Ihr Gerät zu laden, verwenden Sie das USB PD 45 W Netzteil und das USB-C-Kabel CBL-EC5X-USBC3A-01.

Abbildung 7 USB PD 45 W-Netzteil

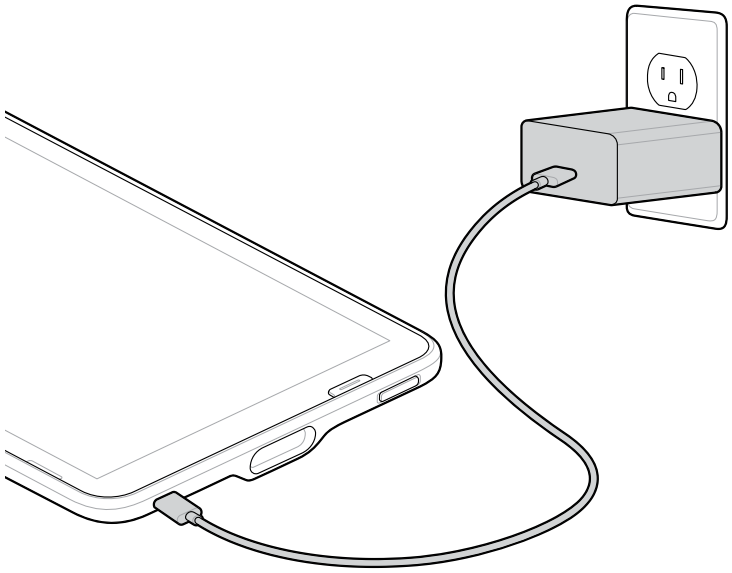

Scannen mit einem internen Scanner

Verwenden Sie den internen Scanner, um Barcodedaten zu erfassen.

HINWEIS: Zum Lesen eines Barcodes ist eine spezielle Scananwendung erforderlich. Über die Anwendung DataWedge kann der Benutzer auf dem Gerät den Scanner aktivieren, die Barcode-Daten entschlüsseln und den Inhalt dann anzeigen.

1. Stellen Sie sicher, dass auf dem Gerät eine Anwendung geöffnet ist und sich ein Textfeld im Fokus befindet (Textcursor in Textfeld).
2. Richten Sie das Scanfenster des Geräts auf den Barcode.

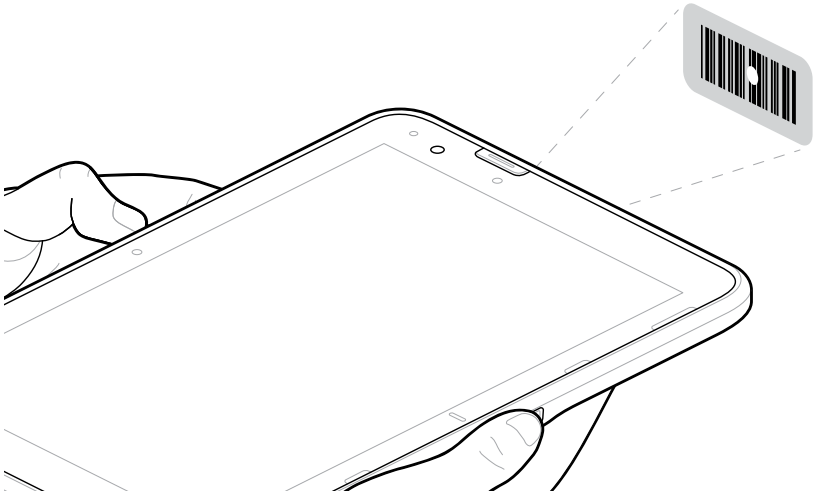

3. Halten Sie eine der Scan-Tasten gedrückt.

   Die Punkterfassung mit Beleuchtung wird aktiviert, um Sie beim Zielen zu unterstützen.

HINWEIS: Wenn sich das Gerät im Standardmodus „Entnahmelistenmodus“ befindet, erfolgt die Decodierung eines Barcodes erst, nachdem der Zielpunkt auf den Barcode zentriert wurde.

4. Achten Sie darauf, dass sich der Barcode innerhalb der Randlinien befindet.

   Die Datenerfassungs-LED leuchtet grün, und ein Signalton ertönt, wenn der Barcode erfolgreich decodiert wurde.

Scannen mit integriertem RFID

Das RFID-Lesegerät nutzt die Funktionen des Geräts, um in einer offenen Umgebung mit RFID-Tags zu kommunizieren. Durch das Aussenden von Radiowellen kann das Lesegerät Daten in Reichweite erkennen, lesen oder auf die Tags schreiben.

Verwenden der 123RFID-App

Die 123RFID-App demonstriert die Funktionen des Geräts zum Lesen von RFID-Tags.

- Wenn Sie die App 123RFID zum ersten Mal öffnen, stellt sie automatisch eine Verbindung mit Ihrem Gerät her. Befolgen Sie die Anweisungen, um die gesetzlichen Bestimmungen zu erfüllen.
- Starten Sie auf der Registerkarte **RFID (RFID)** das Lesen von Tags über den Bildschirm **Rapid (Schnell)** (Lesen) oder **Inventory (Bestand)**.
- Weitere Informationen zur App 123RFID finden Sie auf der Seite 123RFID Mobile Support.

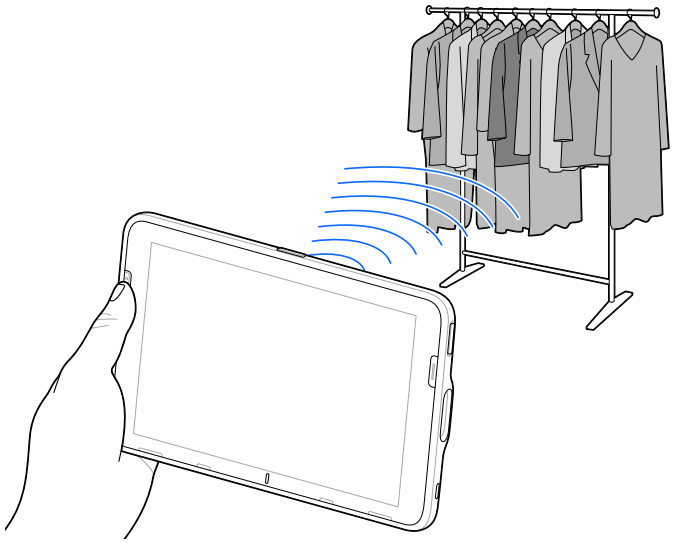

Gesichtspunkte beim RFID-Scannen

Die folgenden Handgriffe werden empfohlen, um sicherzustellen, dass die RFID-Funktion ordnungsgemäß funktioniert.

Optimale Handgriffe

HINWEIS: Achten Sie beim Halten des Geräts darauf, dass sich Ihre Hand und Finger unter der RFID-Antenne befinden.

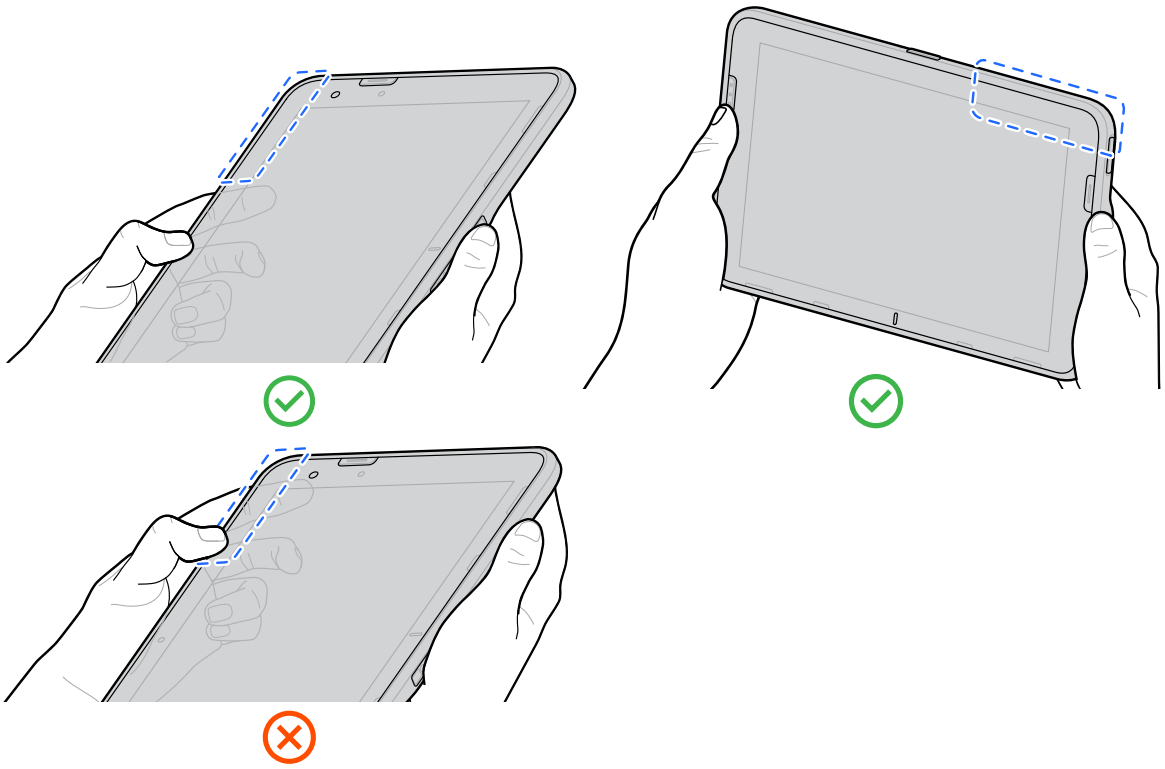

WICHTIG: Um eine optimale RFID-Leistung zu erzielen, sollten Sie die RFID-Antenne nicht mit Händen und Fingern bedienen.

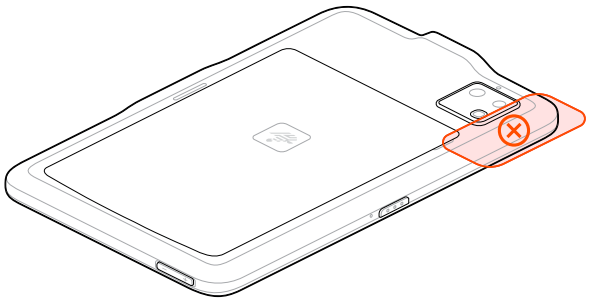

Lesen von NFC-Karten

Lesen Sie kontaktlose Karten über die NFC-Antenne.

1. Starten Sie eine NFC-fähige Anwendung.
2. Halten Sie das Gerät wie gezeigt.
3. Legen Sie die Karte an die NFC-Antenne (1) auf der Vorderseite des Geräts.

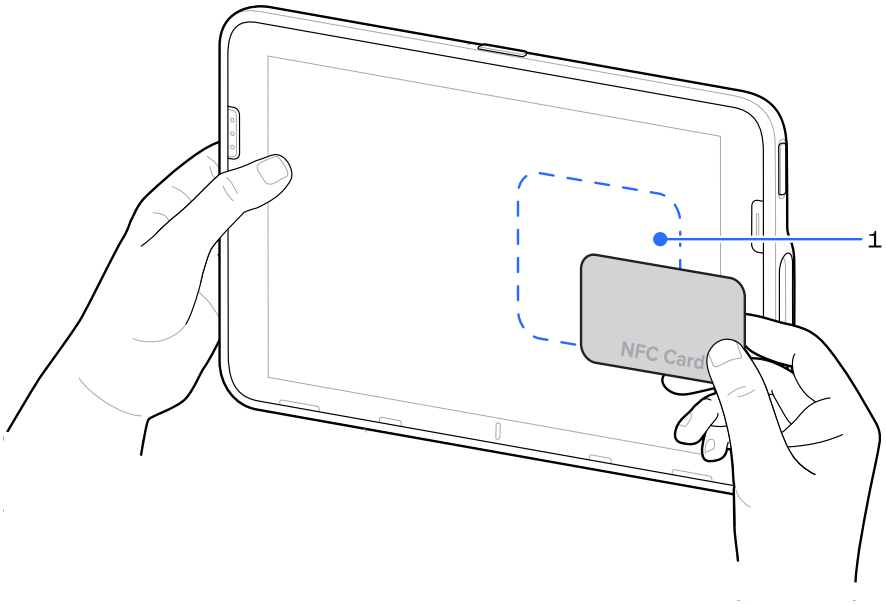

4. Halten Sie die Karte fest, bis die Transaktion abgeschlossen ist (wird in der Regel von der Anwendung angezeigt).

Ergonomische Empfehlungen

Befolgen Sie diese ergonomischen Empfehlungen, wenn Sie das Gerät verwenden.

- Ihre Körperhaltung sollte möglichst neutral sein: Halten Sie Hals, Rücken und Schultern entspannt und aufrecht. Vermeiden Sie es, die Schultern hochzuziehen oder den Hals nach vorne zu schieben.
- Erhöhen Sie den Bildschirm: Verwenden Sie einen Tischständer oder eine Kiste, um das Gerät auf Augenhöhe zu heben und so die Halsbelastung zu reduzieren.

Abbildung 8 Richtige Körperhaltung

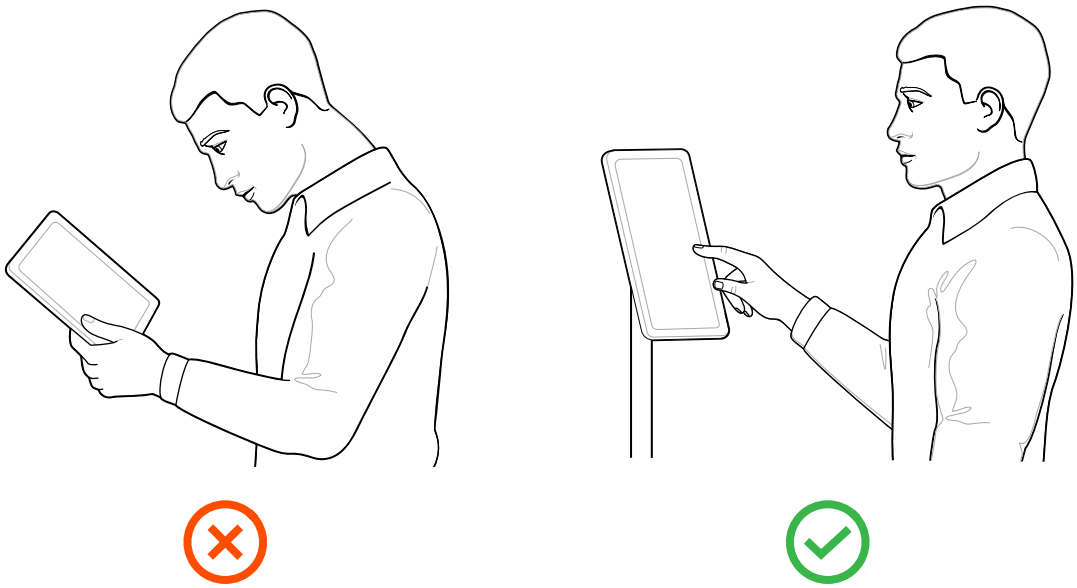

- Ellenbogen und Schulter: Halten Sie die Ellenbogen nah am Körper und die Schulter beim Umgang mit dem Gerät entspannt. Heben Sie die Schulter nicht an, um eine Belastung zu vermeiden.

Abbildung 9 Entspannte Schultern

