ELMER SOLAR | AKKULEUCHTE | SCHWARZ

2518305003

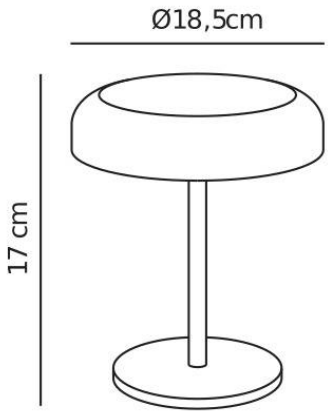

Artikelnummer: 2518305003
EAN: 5704924023507
TUN: 2427560

Farbe: Schwarz
Hauptmaterial: Plastik
Sekundärmaterial: Metall
Kabel Länge (cm): 150

IP-Grad: IP44
Leuchtmittelsockel: Solar-LED – Lichtquelle nicht austauschbar

IK-Grad: IK02
Klasse (Klasse 1, Klasse 2, Klasse 3): Klasse 3 (Niederspannung)
Parallelschaltung: Nein
Geeignet für Meeresklima: Nein
Schalterplatzierung: Auf der Leuchte
Spannung (V): 5 Volt
Höhe (cm): 17
Schirmdurchmesser (cm): 18.5

Stück pro Hauptkarton: 3
Verkaufsbox Höhe (cm): 19.5
Verkaufsbox Breite (cm): 19.5

Verkaufsbox Tiefe (cm): 6.5
Verkaufsbox Volumen m³ : 0.0025
Produkt Nettogewicht (kg): 0.735

Helligkeit des Lichts (Lumen): 100
Farbtemperatur (K): 3000
Ra-Wert : 80
Lebensdauer (Std.): 30000
Batterielebensdauer pro Lumen: 100lm/6h; 50lm/13h; 25lm/26h
Batterie aufladen 0 %–100 % (h): 6
Energieklasse: F
Tatsächliche Watt (W): 2

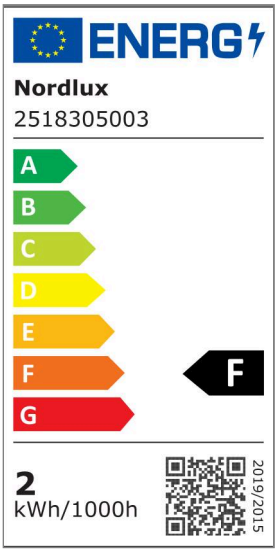

Aufgeladen durch Sonnenlicht (oder mit dem mitgelieferten USB-C-Kabel) • Tragbar • 3-stufige Moodmaker™-Dimmung • Akkulaufzeit: 6 Std. bei 100 lm, 13 Std. bei 50 lm, 26 Std. bei 25 lm • LED-Lebensdauer: 30.000 Stunden

Die Elmer Leuchte des dänischen Designerduos Says Who ist eine tragbare, solarbetriebene Tischleuchte, die überall aufgestellt werden kann. Die Elmer Leuchte wird tagsüber durch Sonnenlicht aufgeladen und lässt sich in drei Stufen dimmen, um die perfekte Stimmung zu erzeugen. USB-Kabel zum Schnellladen enthalten.