playmobil®
4282

WARNING:
CHOKING HAZARD
Small parts. Not for children under 3 years.

"Ne concerne que les USA"

Wichtige Unterlagen, bitte sorgfältig aufbewahren !
Important documents keep carefully !
Documents importants conservez avec soin !
Belangrijke documenten, bewaar deze zorgvuldig!

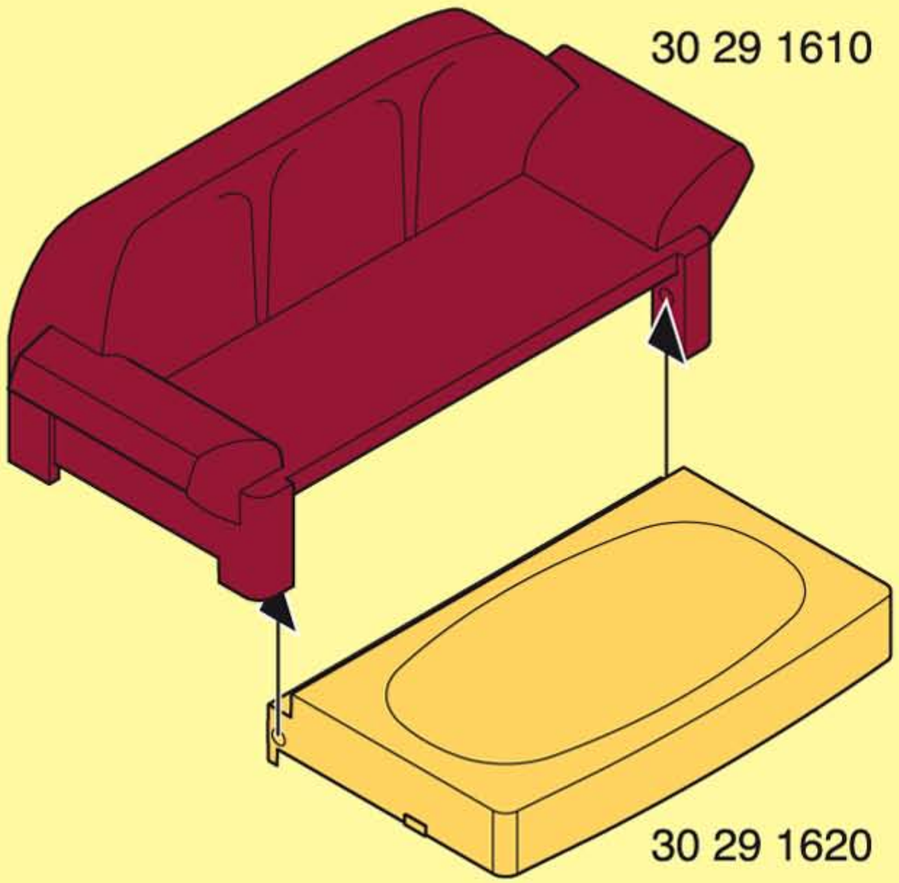

4x

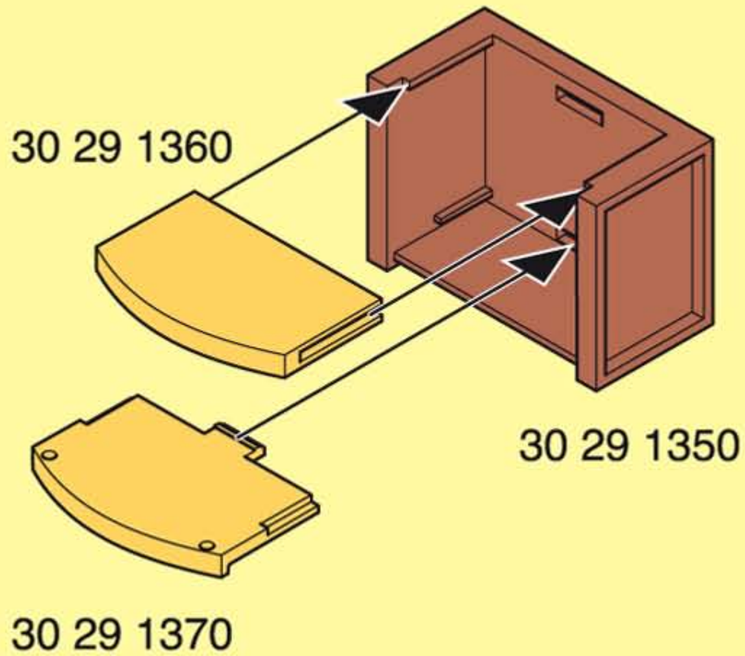

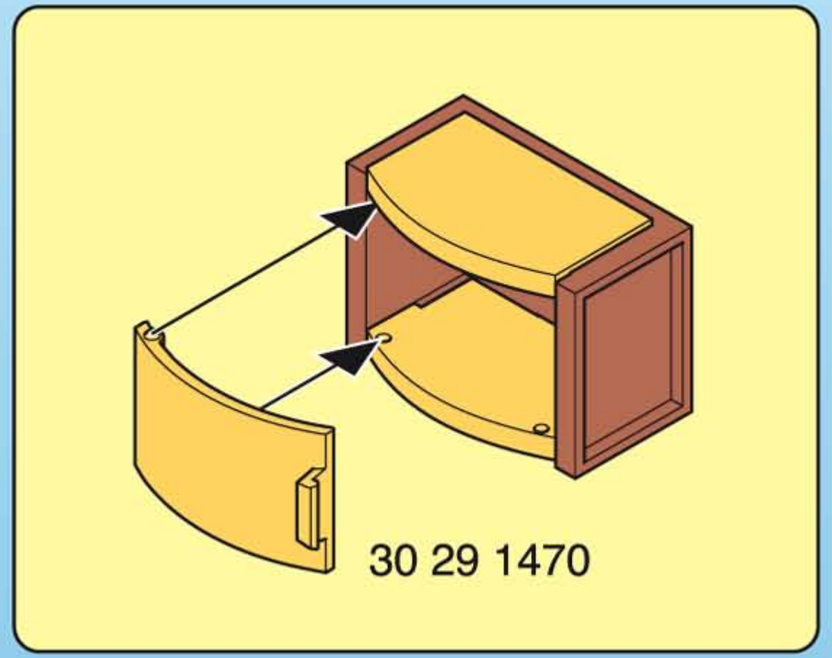
30 29 1470

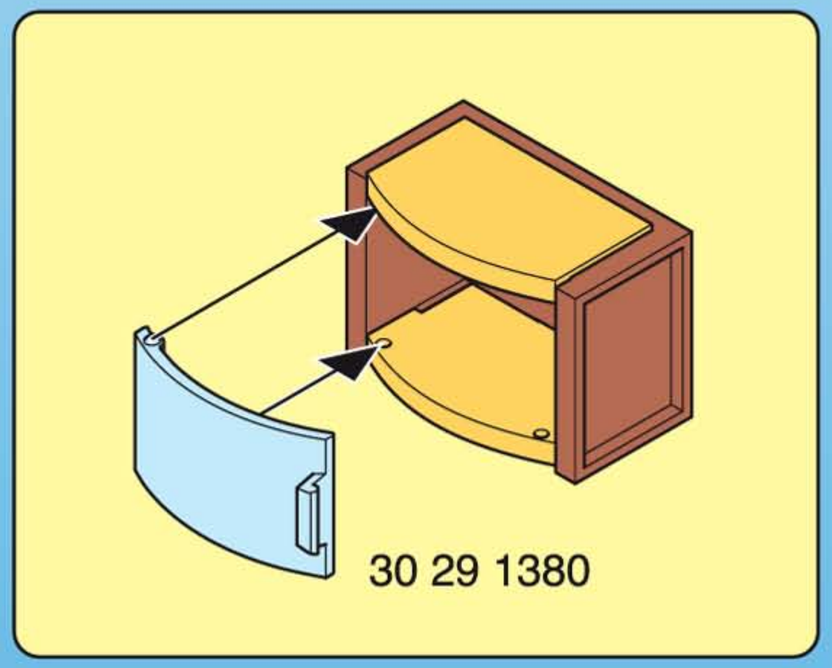
30 29 1380

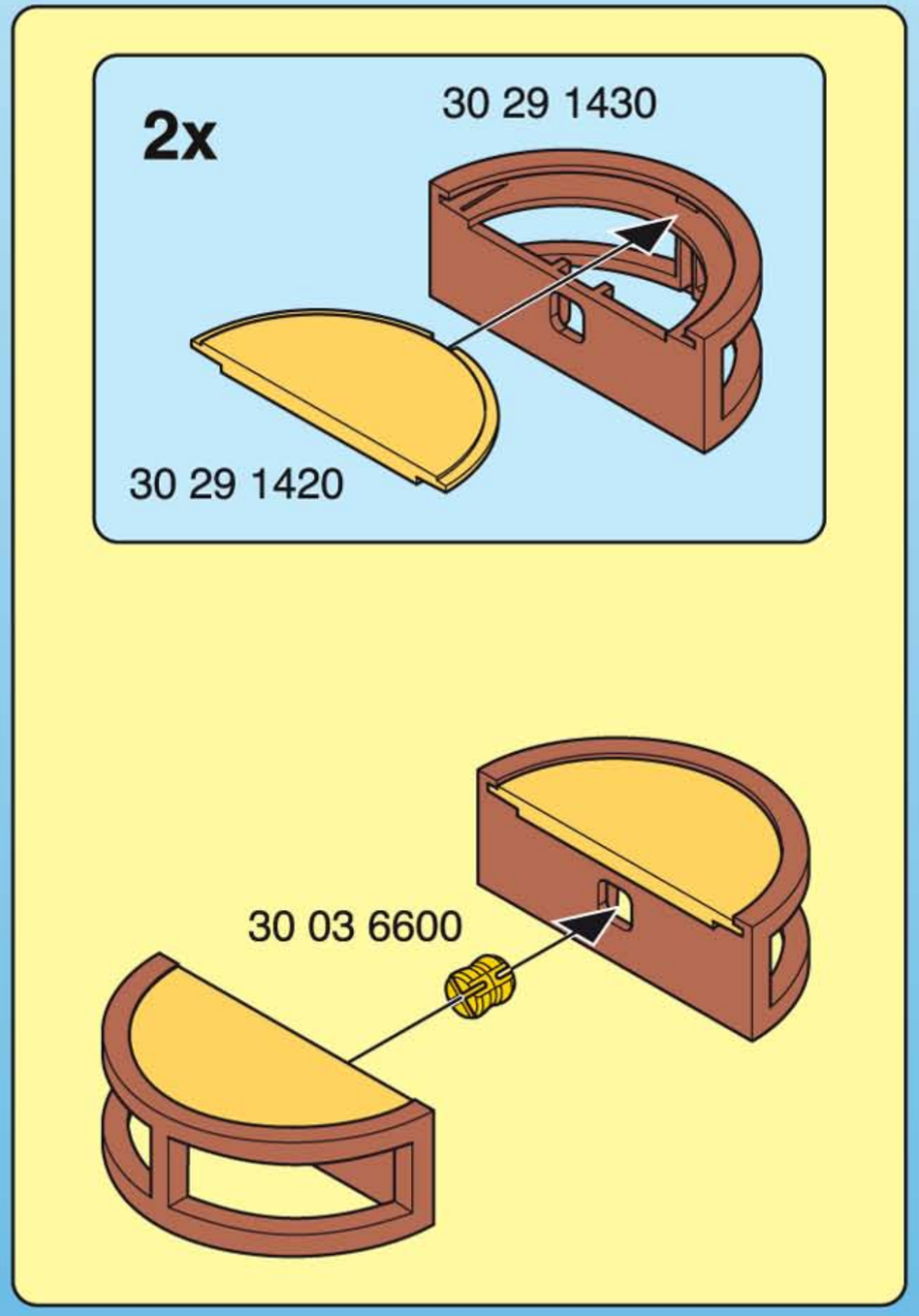
2x
30 29 1430
30 29 1420
30 03 6600

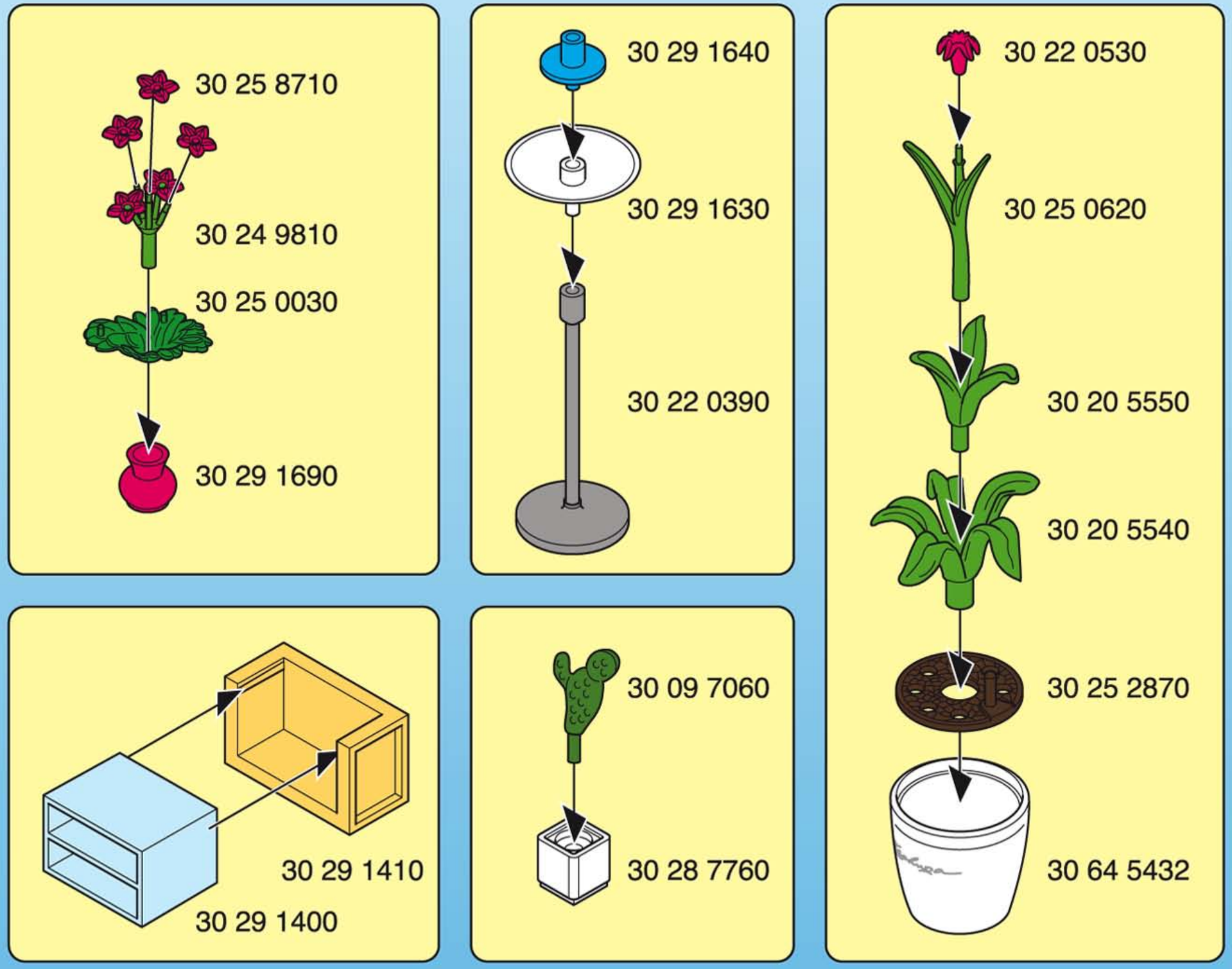
30 25 8710
30 24 9810
30 25 0030
30 29 1690
30 29 1640
30 29 1630
30 22 0390
30 22 0530
30 25 0620
30 20 5550
30 20 5540
30 25 2870
30 64 5432
30 29 1410
30 29 1400
30 09 7060
30 28 7760

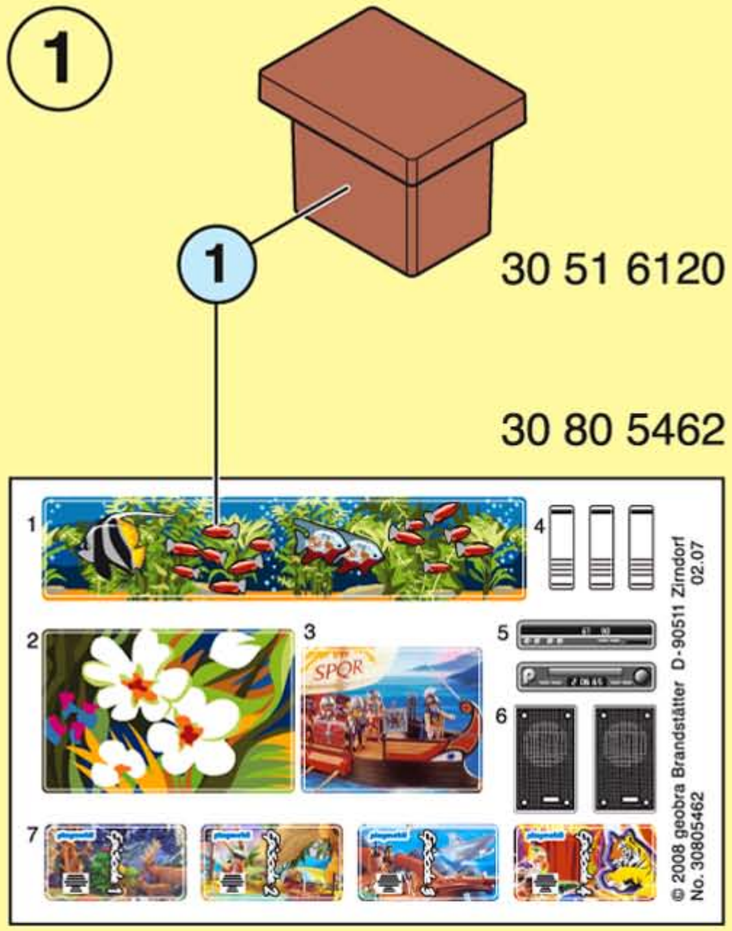
1
1
30 51 6120
30 80 5462
1
2
3
4
5
6
7
SPOR
© 2008 geobra Brandstätter D-90511 Zirndorf
No. 30805462
02.07

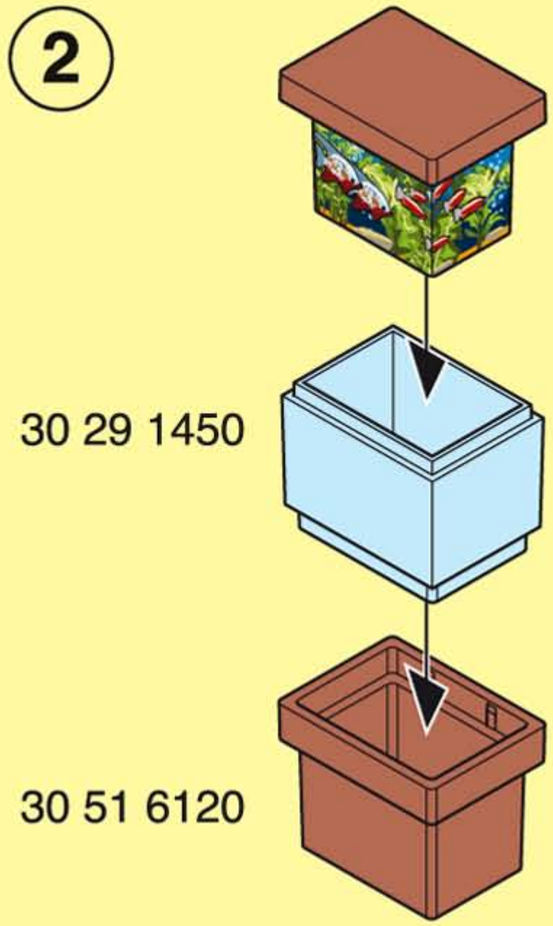
2
30 29 1450
30 51 6120

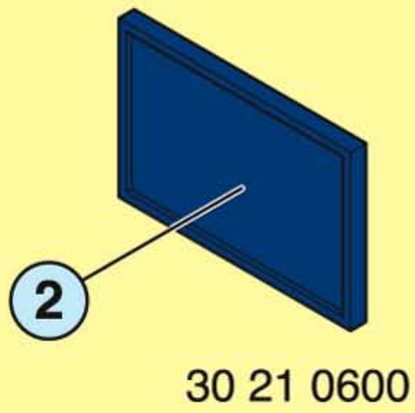
2
30 21 0600

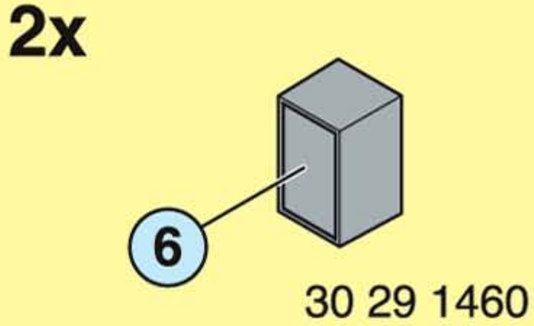
2x
6
30 29 1460

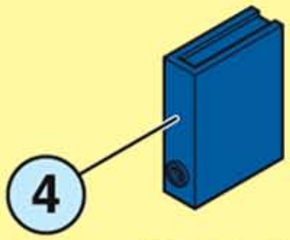
4
30 24 4730

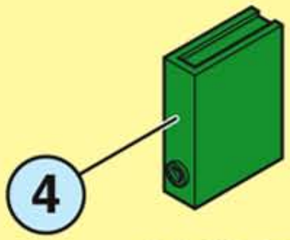
4
30 28 7090

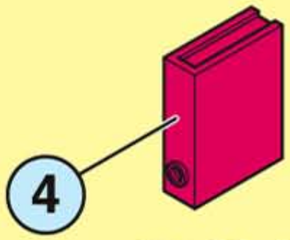
4
30 29 1660

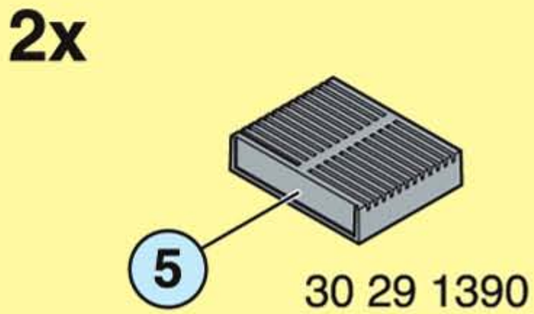
2x
5
30 29 1390

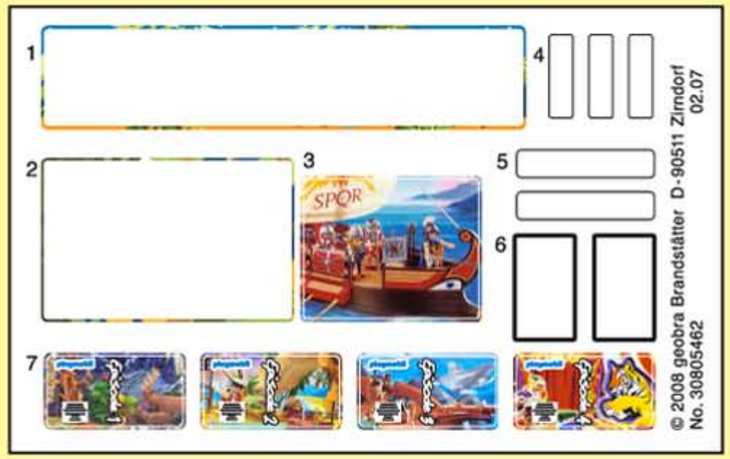

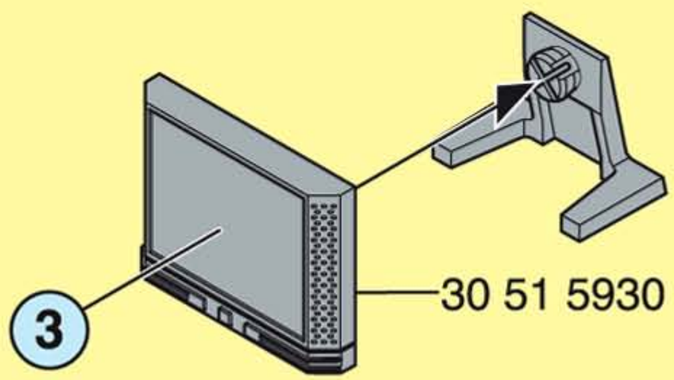

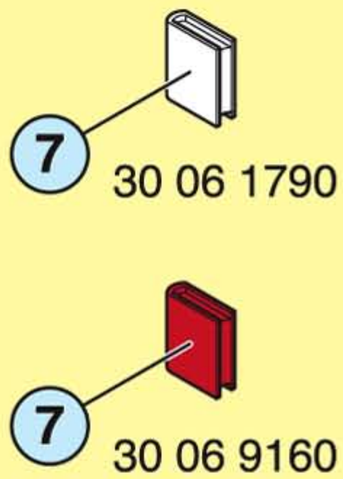

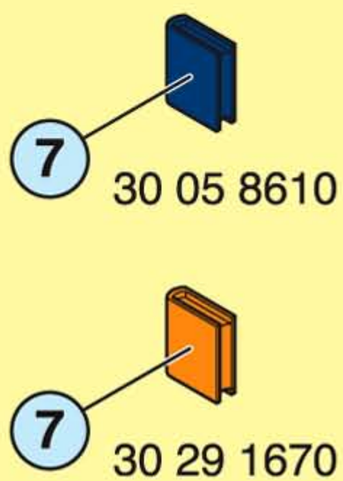

30 14 3960

30 11 1850

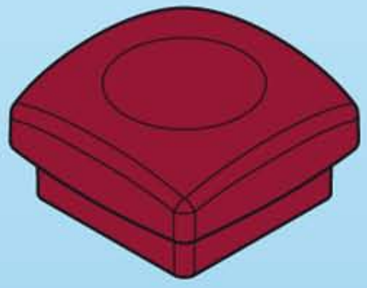

30 29 1440

30 80 8962

30 29 1680

30 64 0830

30 64 0820

4x 30 20 5130

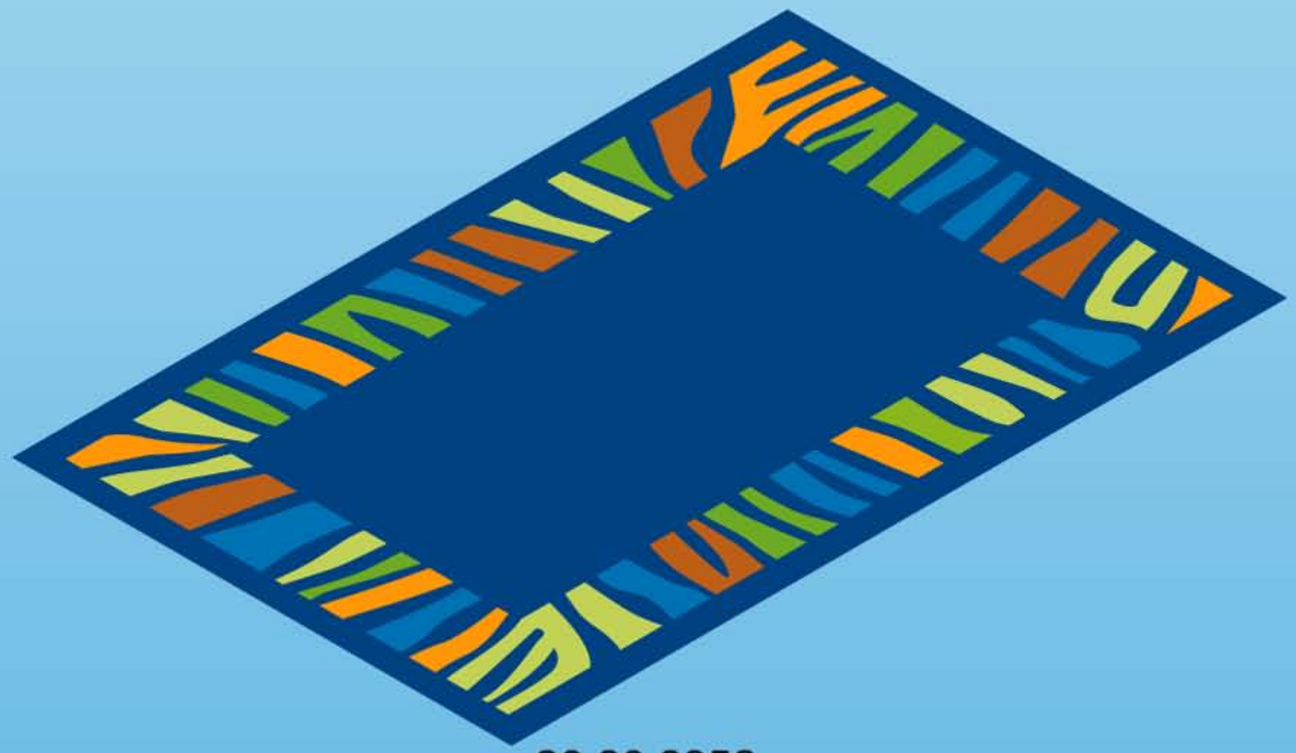

30 80 8952

Serviceadressen finden Sie in allen Playmobil-Prospekten

Addresses of Customer Service Departments are shown in all Playmobil catalogues

L'adresse du service consommateurs est indiquée dans tous les catalogues Playmobil

Troverete gli indirizzi dei centri di assistenza in tutti i cataloghi Playmobil

In alle PLAYMOBIL catalogi vindt u het adres van onze klantendienst.

Las Direcciones de los Departamentos de Servicio al Consumidor se encuentran en todos los catálogos Playmobil

Η διεύθυνση του Γραφείου Εξυπηρετήσεως Πελατών είναι καταχωρημένη σε όλους τους καταλόγους Playmobil

pronounce: plāy-mō-bēēl

© 2008 geobra Brandstätter, 90511 Zirndorf, Germany.
No. 30 80 8972 04.10