SIEMENS

Datenblatt 5SH3411



DIAZED-Abdeckring, Isolierstoff DIII/E33

Ausführung	
Produkt-Markenname	SENTRON
Produkt-Bezeichnung	DIAZED-Abdeckring
Ausführung des Produkts	Kunststoff
Allgemeine technische Daten	
Polzahl	1
Baugröße des Sicherungseinsatzes	DIII
Mechanischer Aufbau	
Nettogewicht pro ME	0,02 kg

Approbationen Zertifikate

Umwelt		allgemeine Produktzulassung			
Umweltbestätigung	Umweltbestätigung	EAC	Bestätigung	CE EG-Konf.	UKCA

Sonstige

Bestätigung	产品合格 QC PASS

Weitere Informationen

Informationen zur Verpackung
https://support.industry.siemens.com/cs/ww/de/view/109813875
Informationen zur Datengenerierung und Speicherung
https://support.industry.siemens.com/cs/ww/de/view/109995012
Information- and Downloadcenter (Kataloge, Broschüren,…)
https://www.siemens.de/lowvoltage/kataloge
Industry Mall (Online-Bestellsystem)
https://mall.industry.siemens.com/mall/de/de/Catalog/product?mlfb=5SH3411
Service&Support (Handbücher, Betriebsanleitungen, Zertifikate, Kennlinien, FAQs,…)
https://support.industry.siemens.com/cs/ww/de/ps/5SH3411
Bilddatenbank (Produktfotos, 2D-Maßzeichnungen, 3D-Modelle, Geräteschaltpläne, …)
https://www.automation.siemens.com/bilddb/cax_de.aspx?mlfb=5SH3411
CAx-Online-Generator
https://www.siemens.com/cax
Ausschreibungstexte (Leistungsverzeichnisse)
https://www.siemens.de/ausschreibungstexte
Kennlinien
https://curves.simaris.siemens.com/curves/5SH3411

Änderungen vorbehalten
© Copyright Siemens

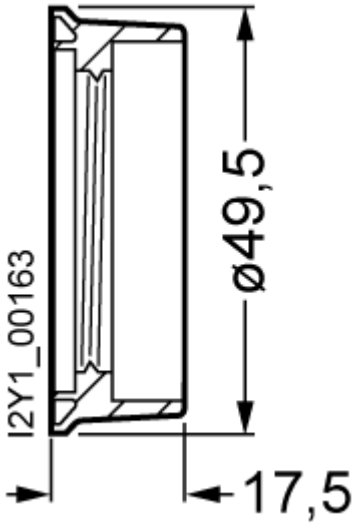

letzte Änderung: 11.04.2025

Änderungen vorbehalten
© Copyright Siemens

Änderungen vorbehalten
© Copyright Siemens