i-tec SOLOMON 700 STREAM 4K Webcam with Ring Light

User guide • Gebrauchsanweisung • Mode d'emploi
Manual de instrucciones • Manuale • Uživatelská příručka
Instrukcje obsługi • Užívateľská príručka
• Vartotojo vadovas Handleiding • Användarhandbok • Guia do utilizador

P/N: CAMSOLOMON4K700

EN Please read the entire instruction manual carefully. Detailed manual is available on our website www.i-tec.pro/en/ in the tab „Manuals, drivers“. In case of any issues, please contact our technical support at: support@itecproduct.com

DE Bitte lesen Sie das gesamte Handbuch sorgfältig durch. Die ausführliche Gebrauchsanweisung ist auch auf unserer Webseite www.i-tec.pro/de/ unter „Benutzerhandbücher, Treiber“ bei diesem Produkt zu finden. Wenn Sie Probleme haben, kontaktieren Sie bitte unser Support-Team unter: support@itecproduct.com

FR Veuillez lire attentivement le manuel dans son intégralité. Un manuel détaillé est disponible sur notre site www.i-tec.pro/fr/ sous l'onglet "Manuels, pilotes". Si vous avez des problèmes, veuillez contacter notre équipe support à support@itecproduct.com

ES Por favor, lea atentamente todo el manual. El manual detallado está disponible en nuestro sitio web, www.i-tec.pro/es/ bajo la pestaña "Manuales y controladores" de este producto. Si tiene algún problema, póngase en contacto con nuestro equipo de soporte en support@itecproduct.com

IT Leggere attentamente tutto il Libretto d'uso. Il Libretto d'uso è a disposizione anche sulla scheda “Manuali e strumenti” del nostro sito web: www.i-tec.pro/it/. In caso di problemi rivolgersi al supporto tecnico: support@itecproduct.com

CZ Prosíme o pečlivé přečtení celého manuálu. Podrobný manuál je
k dispozici na našem webu www.i-tec.pro v záložce „Manuály, ovladače“ u tohoto produktu. V případě problémů se můžete obrátit na naši technickou podporu: support@itecproduct.com

PL Upewnij się, że uważnie przeczytałeś instrukcji obsługi. Szczegółowy podręcznik jest dostępny na naszej stronie internetowej www.i-tec.pro/pl/ w zakładce "Instrukcje,sterowniki". W razie jakichkolwiek problemów, skontaktuj się z naszym serwisem pod adresem: support@itecproduct.com

SK Prosíme o dôkladné prečítanie celého manuálu. Podrobný manuál je k dispozícii tiež na našom webe www.i-tec.pro v záložke „Manuály, ovladače“ pri tomto produkte. V prípade problémov sa môžete obrátiť na našu technickú podporu: support@itecproduct.com

LT Prašome įdėmiai perskaityti visą vadovą. Išsamų vadovą galite rasti mūsų svetainėje www.i-tec.pro/en/ šio produkto skyrelyje „Manuals, drivers“. Iškilus problemoms galite susisiekti su mūsų technine pagalba: support@itecproduct.com

NL Wij vragen u vriendelijk om de volledige handleiding zorgvuldig door te lezen. Een gedetailleerde handleiding van dit product is beschikbaar op onze website www.i-tec.pro/nl/ onder het tabblad "Handleidingen en drivers". Mochten er zich problemen voordoen kunt u contact opnemen met ons supportcenter via support@itecproduct.com.

SV Läs igenom hela bruksanvisningen noggrant. Detaljerad bruksanvisning finns på vår hemsida www.i-tec.proo/en/ under fliken “Manuals, drivers”. Vid eventuella problem, vänligen kontakta vår tekniska support på: support@itecproduct.com

PT Leia atentamente todo o manual de instruções. O manual detalhado está disponível no nosso sítio Web www.i-tec.pro/en/ no separador "Manuais, controladores". Em caso de problemas, contacte o nosso apoio técnico em: support@itecproduct.com

ENGLISH..... 06–09
DEUTSCH..... 10–13
FRANÇAIS..... 14–17
ESPAÑOL.....18–21
ITALIANO..... 22–25
ČESKY.....26–29
POLSKI..... 30–33
SLOVENSKY..... 34–37
LIETUVOS..... 38–41
NEDERLANDS..... 42–45
SVENSKA..... 46–49
PORTUGUÊS..... 50–53
EU..... 54–55
Declaration of Conformity..... 56–57
FCC.....58

DESCRIPTION

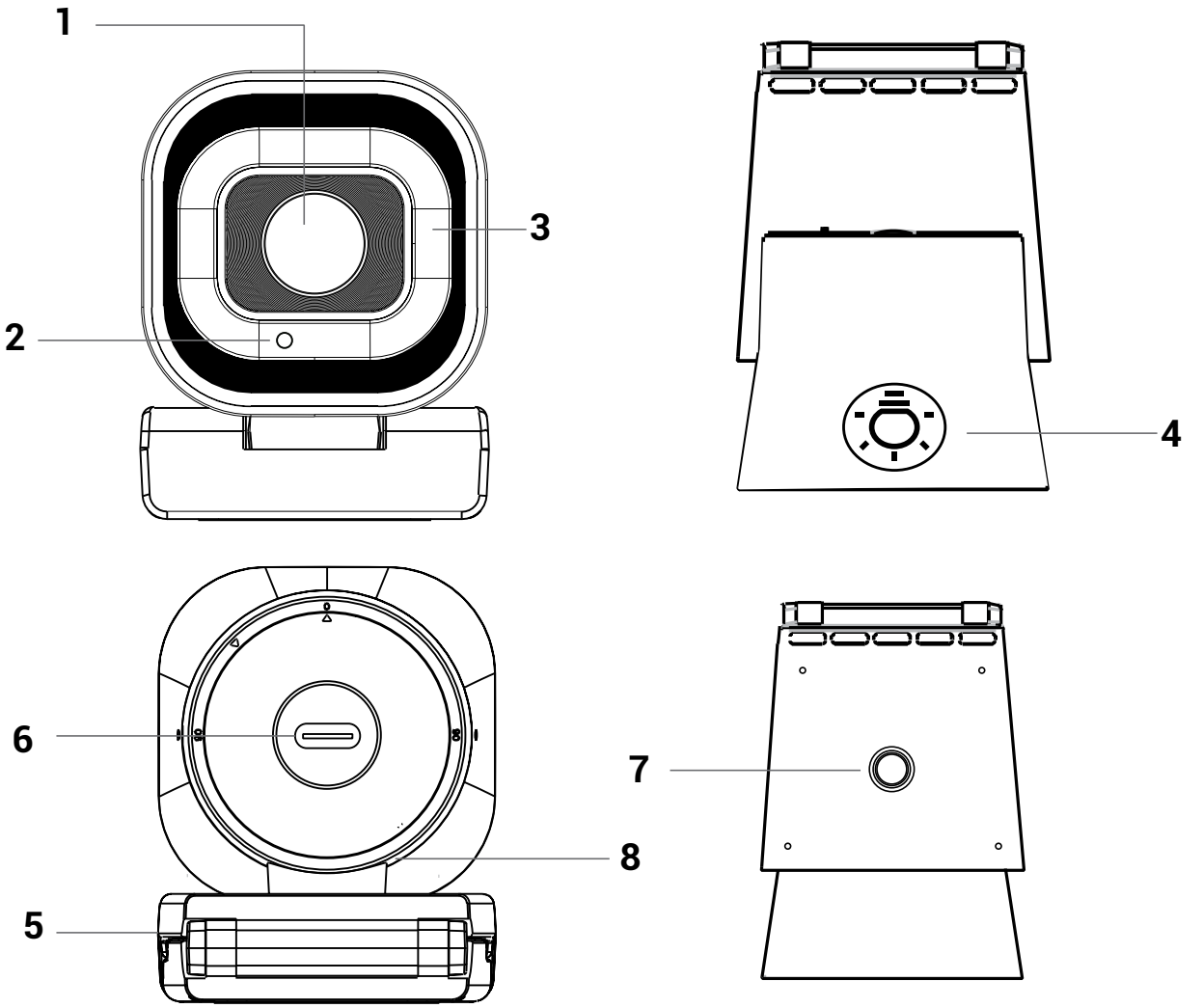

1. Lens
2. Microphone
3. Status LED
4. Built-in light with adjustable brightness
5. Universal mounting clip
6. USB-C port for connecting to a host device
7. 1/4” tripod thread (Tripod not included)
8. Webcam base from which the webcam can be removed and rotated

SPECIFICATIONS

Sensor type: CMOS (1/ 2.55”)

- Camera resolution: 8.29 MP
- Supported resolutions:
  - 3840 x 2160 @ 30 fps
  - 1920 × 1080 @ 60 fps
  - 1280 × 720 @ 30 fps

- Field of view: 81°
- Focus type: Autofocus

Image features:

- Phase Detection Autofocus (PDAF) – fast and accurate autofocus without “hunting,” even when the subject is moving.
- Auto Exposure (AE) – automatically balances brightness and contrast for consistently clear and sharp images.
- Auto White Balance (AWB) – ensures natural colors and accurate skin tones under any lighting conditions.
- Auto Black Level Calibration (ABLC) – preserves shadow details and contrast for a deeper and more balanced image.

AUDIO

- Microphone: 2× built-in microphone
- Capture range: up to 3 m

Camera mounting and movement

- Rotate the lens up to 90° to switch between 9:16 and 16:9 aspect ratios
- Universal mounting clip with rubber pads and 1/4” tripod thread (tripod not included)
- Horizontal and vertical rotation via adjustable joint

Connection

- Cable: USB-C to USB-A cable (150 cm) with USB-A / USB-C adapter
- Plug & Play
- Input voltage: 5 V

Hardware requirements:

- Device with a free USB-A, USB-C, USB4, or Thunderbolt™ 3/4/5 port.

Supported operating systems

- Windows 10 / 11, macOS, Android, iPadOS, ChromeOS, Linux

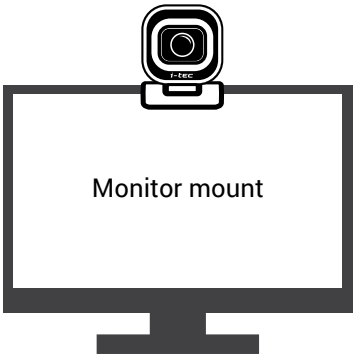

DRIVER INSTALLATION

The webcam installs automatically via the system and does not require any drivers.

HARDWARE INSTALLATION

1. Turn on the device to which you will connect the webcam. We recommend a direct connection to a laptop/PC/tablet. If connected via a hub or docking station, the camera may not be detected correctly.
2. Plug the USB-A connector into an available USB port on your laptop. Alternatively, use a USB-A/C adapter.
3. The installation will occur automatically. The webcam is detected as i-tec SOLOMON4K700.
4. In the selected application (Teams, OBS, etc.), choose the correct video input and microphone.
5. Configure the webcam settings according to the options available in the selected application.
6. The brightness-adjustable light can be turned on by touching the marked area on the top of the camera.
7. You can adjust the light intensity to 5 levels, including turning the light off completely.

SAFETY INSTRUCTIONS FOR USE

- Do not expose the device to extreme temperatures or humidity.
- Use the device on a flat surface to prevent it from slipping and falling to the ground.
- Keep the manual for future reference.
- Do not touch the lens with your fingers or sharp objects to prevent scratching or soiling.
- Clean the lens only with a soft, dry, or slightly damp cloth designed for optics.
- Do not cover the microphone while using the camera, and do not expose it to direct airflow or liquids.
- Avoid putting strain on the USB-C port or cable.
- Do not plug USB-C PD adapters into USB-C ports that are not labeled as ports for connecting a USB-C PD power adapter.

In cooperation with the service department:

- Verify functionality after the device has fallen into water or onto the ground.
- Check functionality if the cover is cracked, the lens is damaged, etc.
- Check functionality if the cover is cracked.
- Report any device that does not function as described in the manual.

FREQUENTLY ASKED QUESTIONS

Available on our website www-i-tec.pro under “FAQ” for this product

GLOSSARY OF TERMS

Interface / port / connector / input / slot *- the place where two devices are physically connected.*

Controller *- a semiconductor component (so-called chipset) in a notebook / tablet, ensuring the operation of one of the ports.*

Thunderbolt™ *- is a fast hardware interface that allows you to connect devices (peripherals) to your computer via an expansion bus. Thunderbolt combines PCI-Express and DisplayPort into a serial data interface. It allows for up to 6 additional Thunderbolt™ devices, and the transfer rate for Thunderbolt™ 3/4 is up to 40Gbit/s.*

USB-C / USB Type-C / USB4 / Thunderbolt™ 3/4 *- is a symmetrical connector Allows faster charging, power, dual-role (not only host but also guest), support for Alt Mode (DisplayPort, MHL, Thunderbolt 3, Power Delivery) and error notification via Billboard device.*

Privacy cover: *A mechanical or sliding cover that covers the camera lens and prevents unintended recording.*

Lens: *The optical component of the camera that captures the image and transmits it to the image sensor.*

Microphone: *A built-in component of the camera used to capture sound.*

Thread for a tripod: *A standardized thread (usually 1/4") designed to mount the camera on a tripod or mount.*

Autofocus: *The camera automatically adjusts the image sharpness based on the distance to the subject.*

Fixed focus: *The focus is set to a specific distance.*

Auto Exposure (AE): *A feature that automatically adjusts the brightness of the image based on lighting conditions.*

Auto White Balance (AWB): *A feature that automatically adjusts the color balance of the image so that colors appear natural.*

USB-C Power Delivery (USB-C PD) *- an optional feature of the USB-C connector.*
A connector with this support can both charge and be charged, and supports loads from 10W to 240W

USB 3.2 / 3.1 / 3.0 / 2.0 *- standard for USB interface / port for connecting various USB devices. Various USB devices can be connected to the docking station or adapter using the USB Type-A interface. The USB type B port is used to connect the docking station or adapter to a laptop/tablet.*

HDMI/Display Port *- A standard for a digital graphics interface/port used to connect monitors and other graphic display devices.*

LAN *(Local Area Network) - local area network, now the most common is the so-called Ethernet, which reaches theoretical transfer speeds of up to 2.5 Gbit/s at the docking station.*

Audio *- a term for an audio input (microphone) or output device (headphones/speakers).*

BESCHREIBUNG

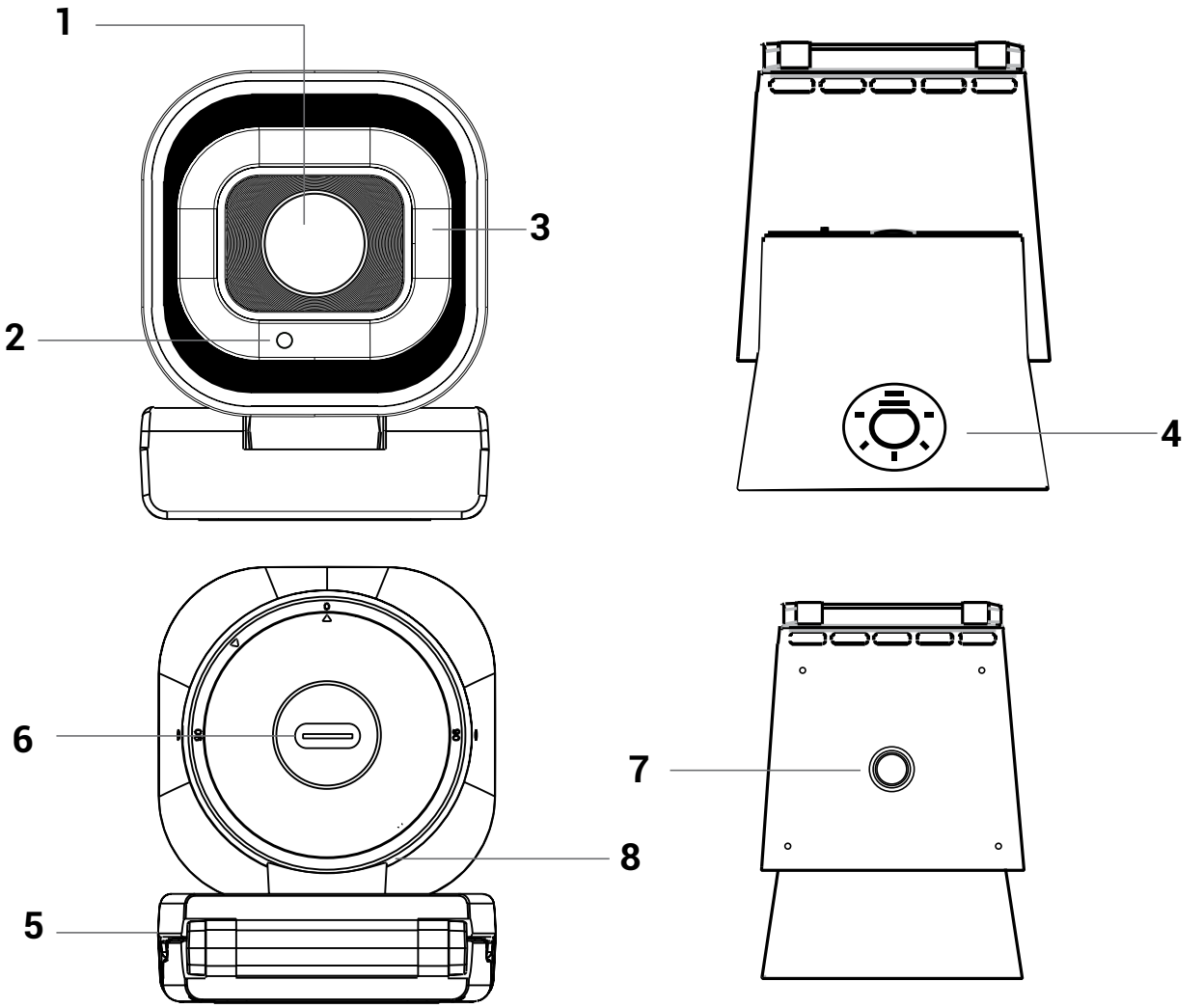

1. Objektiv
2. Mikrofon
3. Status-LED
4. Integrierte Beleuchtung mit einstellbarer Helligkeit
5. Universeller Befestigungsclip
6. USB-C-Anschluss für den Anschluss an den Host
7. 1/4”-Stativgewinde (Stativ nicht im Lieferumfang enthalten)
8. Webcam-Sockel, aus dem die Webcam herausgezogen und gedreht werden kann

SPEZIFIKATIONEN

Sensortyp: CMOS (1/ 2.55”)
- Kameraauflösung: 8.29 MP
- Unterstützte Auflösungen:
  - 3840 x 2160 @ 30 fps
  - 1920 × 1080 @ 60 fps
  - 1280 × 720 @ 30 fps
- Sichtfeld: 81°
- Fokustyp: Autofokus

Bildfunktionen:
- Autofokus mit Phasenerkennung (PDAF) – schneller und präziser Autofokus ohne „Fokussieren“, auch bei Bewegung.
- Automatische belichting (AE) – zorgt automatisch voor een evenwicht tussen helderheid en contrast, voor consistent heldere en scherpe beelden.
- Automatische witbalans (AWB) – zorgt voor natuurlijke kleuren en nauwkeurige huidtinten onder alle lichtomstandigheden.
- Automatische kalibratie van het zwartniveau (ABLC) – behoudt schaduwdetails en contrast voor een dieper en evenwichtiger beeld.

AUDIO
- Mikrofon: 2 integrierte Mikrofone
- Aufnahmebereich: bis zu 3 m

Kamerabefestigung und Bewegung
- Drehung des Objektivs um bis zu 90° zum Umschalten zwischen den Seitenverhältnissen 9:16 und 16:9
- Universeller Befestigungsclip mit Gummipads und 1/4-Zoll-Stativgewinde (Stativ nicht im Lieferumfang enthalten)
- Horizontale und vertikale Drehung über ein verstellbares Gelenk

Anschluss
- Kabel: USB-C-auf-USB-A-Kabel (150 cm) mit USB-A-/USB-C-Adapter
- Plug & Play
- Eingangsspannung: 5 V

Hardware-Anforderungen:
- Gerät mit einem freien USB-A-, USB-C-, USB4- oder Thunderbolt™ 3/4/5-Anschluss.

Unterstützte Betriebssysteme
- Windows 10 / 11, macOS, Android, iPadOS, ChromeOS, Linux

BETRIEBSSYSTEME:

Die Webcam wird automatisch über das System installiert und benötigt keine Treiber.

Flache Oberfläche

Stativ
(nicht im Lieferumfang enthalten)

HARDWARE-INSTALLATION

1. Schalten Sie das Gerät ein, an das Sie die Webcam anschließen möchten. Wir empfehlen den direkten Anschluss an einen Laptop/PC/Tablet. Bei Anschluss über einen Hub oder eine Dockingstation wird die Kamera möglicherweise nicht korrekt erkannt.
2. Stecken Sie den USB-A-Stecker in einen freien USB-Anschluss des Laptops. Verwenden Sie gegebenenfalls einen USB-A/C-Adapter.
3. Die Installation erfolgt automatisch. Die Webcam wird als „i-tec SOLOMON4K700“ erkannt.
4. Wählen Sie in der gewünschten Anwendung (Teams, OBS usw.) den richtigen Videoeingang und das richtige Mikrofon aus.
5. Nehmen Sie die weiteren Einstellungen der Webcam entsprechend den Möglichkeiten der gewählten Anwendung vor.
6. Das Licht mit einstellbarer Helligkeit lässt sich durch Berühren der markierten Oberseite der Kamera einschalten.
7. Es können bis zu 5 Helligkeitsstufen eingestellt werden, einschließlich der vollständigen Abschaltung des Lichts.

SICHERHEITSHINWEISE FÜR DEN GEBRAUCH

- Setzen Sie das Gerät keinen extremen Temperaturen und hoher Luftfeuchtigkeit aus.
- Verwenden Sie das Gerät auf ebenen Untergründen – so vermeiden Sie ein Verrutschen und Herunterfallen.
- Bewahren Sie die Bedienungsanleitung für den späteren Gebrauch auf.
- Berühren Sie die Linse nicht mit den Fingern oder scharfen Gegenständen, um Kratzer oder Verschmutzungen zu vermeiden.
- Reinigen Sie die Linse nur mit einem weichen, trockenen oder leicht angefeuchteten Tuch, das für optische Geräte geeignet ist.
- Decken Sie das Mikrofon während der Verwendung der Kamera nicht ab und setzen Sie es keinem direkten Luftstrom oder Flüssigkeiten aus.
- Vermeiden Sie eine übermäßige Belastung des USB-C-Anschlusses oder des Kabels.
- Schließen Sie keine USB-C-PD-Adapter an USB-C-Anschlüsse an, die nicht als Anschlüsse für den Anschluss eines USB-C-PD-Netzteils gekennzeichnet sind.

In Zusammenarbeit mit dem Kundendienst:

- Überprüfen Sie die Funktionsfähigkeit nach einem Sturz ins Wasser oder auf den Boden.
- Überprüfen Sie die Funktionsfähigkeit bei einem Riss im Gehäuse, bei Beschädigungen der Linse usw.
- Überprüfen Sie die Funktionsfähigkeit bei einem Riss im Gehäuse.
- Reklamieren Sie Geräte, die nicht gemäß der Bedienungsanleitung funktionieren.

HÄUFIG GESTELLTE FRAGEN

Verfügbar auf unserer Website www-i-tec.pro unter “FAQ” für dieses Produkt

GLOSSAR DER BEGRIFFE

Schnittstelle / Port / Anschluss / Eingang / Steckplatz *- die Stelle, an der zwei Geräte physisch miteinander verbunden sind.*
Controller *- eine Halbleiterkomponente (sog. Chipsatz) in einem Notebook/Tablet, die den Betrieb eines der Anschlüsse gewährleistet.*
Thunderbolt™ *- ist eine schnelle Hardware schnittstelle, über die Sie Geräte (Peripheriegeräte) über einen Erweiterungsbus an Ihren Computer anschließen können. Thunderbolt kombiniert PCI-Express und DisplayPort zu einer seriellen Datenschnittstelle. Sie ermöglicht bis zu 6 zusätzliche Thunderbolt™-Geräte, und die Übertragungsrate für Thunderbolt™ 3/4 beträgt bis zu 40Gbit/s.*
USB-C / USB Typ-C / USB4 / Thunderbolt™ 3/4 *- ist ein symmetrischer Anschluss. Ermöglicht schnelleres Laden, Stromversorgung, Dual-Role (nicht nur Host, sondern auch Guest), Unterstützung für Alt Mode (DisplayPort, MHL, Thunderbolt 3, Power Delivery) und Fehlerbenachrichtigung über Billboard-Gerät.*
Privatsphärenblende: *Eine mechanische oder verschiebbare Abdeckung, die das Kameraobjektiv verdeckt und eine unbeabsichtigte Bildaufnahme verhindert.*
Objektiv: *Ein optisches Element der Kamera, das das Bild aufnimmt und an den Bildsensor weiterleitet.*
Mikrofon: *Ein in die Kamera integriertes Bauteil zur Tonaufnahme.*
Gewinde für Stativ: *Standardisiertes Gewinde (in der Regel 1/4") zur Befestigung der Kamera an einem Stativ oder einer Halterung.*
Autofokus: *Die Kamera passt die Bildschärfe automatisch an die Entfernung des Objekts an.*
Feste Fokussierung: *Die Schärfe ist fest auf eine bestimmte Entfernung eingestellt.*
Automatische Belichtung (AE): *Eine Funktion, die die Helligkeit des Bildes automatisch an die Lichtverhältnisse anpasst.*
Automatischer Weißabgleich (AWB): *Eine Funktion, die die Farbwiedergabe des Bildes automatisch so anpasst, dass die Farben natürlich wirken.*
USB-C Power Delivery (USB-C PD) *- eine optionale Funktion des USB-C-Steckers. Ein Stecker mit dieser Unterstützung kann sowohl laden als auch aufgeladen werden und unterstützt Lasten von 10W bis 240W*
USB 3.2 / 3.1 / 3.0 / 2.0 *- Standard für USB-Schnittstelle / Port zum Anschluss verschiedener USBGeräte. Über die USB-Typ-A-Schnittstelle können verschiedene USB-Geräte an die Dockingstation oder den Adapter angeschlossen werden. Der USB-Typ-B-Anschluss wird verwendet, um die Dockingstation oder den Adapter mit einem Laptop/Tablet zu verbinden.*
HDMI/Display Port *- Ein Standard für eine digitale Grafikschnittstelle, die zum Anschluss von Monitoren und anderen grafischen Anzeigegeräten verwendet wird.*
LAN *(Local Area Network) - lokales Netzwerk, heute am weitesten verbreitet ist das sogenannte Ethernet, das an der Dockingstation theoretische Übertragungsgeschwindigkeiten von bis zu 2,5 Gbit/s erreicht.*
Audio *- ein Begriff für einen Audioeingang (Mikrofon) oder ein Ausgabegerät (Kopfhörer/Lautsprecher).*

DESCRIPTION

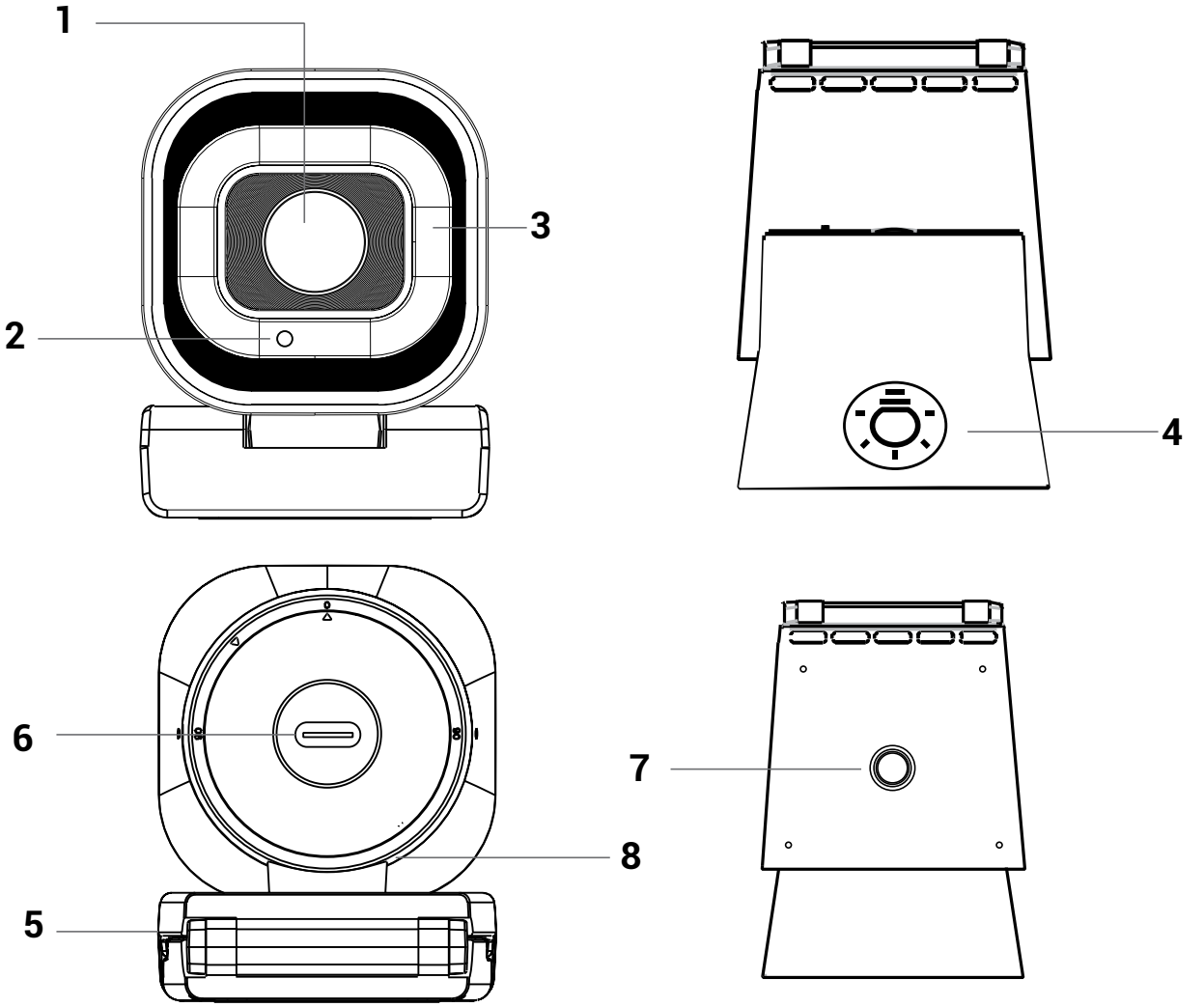

1. Objectif de la caméra
2. Microphone
3. LED d'état
4. Éclairage intégré à luminosité réglable
5. Clip de fixation universel
6. Port USB-C pour la connexion à l'ordinateur
7. Filetage pour trépied 1/4" (trépied non fourni)
8. Socle de la webcam permettant de retirer et de pivoter la caméra

SPÉCIFICATIONS

Type de capteur : CMOS (1/ 2.55")
- Résolution de la caméra : 8.29 MP
- Résolutions prises en charge :
  - 3840 x 2160 à 30 images par seconde
  - 1920 × 1080 à 60 images par seconde
  - 1280 × 720 à 30 images par seconde
- Champ de vision : 81°
- Type de mise au point : Mise au point automatique (Autofocus)

Fonctionnalités d'image :
- Mise au point automatique à détection de phase (PDAF) : mise au point automatique rapide et précise sans « recherche de mise au point », même en cas de mouvement.
- Exposition automatique (AE) : équilibre automatiquement la luminosité et le contraste pour des images toujours nettes et précises.
- Balance des blancs automatique (AWB) : garantit des couleurs naturelles et des tons de peau fidèles, quelles que soient les conditions d'éclairage.
- Calibrage automatique du niveau de noir (ABLC) : préserve les détails dans les ombres et le contraste pour une image plus profonde et mieux équilibrée.

AUDIO
- Microphone : 2 microphones intégrés
- Portée de capture : jusqu'à 3 m

Fixation et mouvement de la caméra
- Rotation de l'objectif jusqu'à 90° pour passer du format 9:16 au format 16:9
- Clip de fixation universel avec patins en caoutchouc et filetage pour trépied 1/4" (trépied non inclus)
- Rotation horizontale et verticale via une articulation réglable

Connexion
- Câble : câble USB-C vers USB-A (150 cm) avec adaptateur USB-A / USB-C
- Plug & Play
- Tension d'entrée : 5 V

Configuration matérielle requise :
- Appareil doté d'un port USB-A, USB-C, USB4 ou Thunderbolt™ 3/4/5 libre.

Systèmes d'exploitation pris en charge
- Windows 10 / 11, macOS, Android, iPadOS, ChromeOS, Linux

INSTALLATION DU PILOTE

La webcam s'installe automatiquement via le système et ne nécessite aucun pilote.

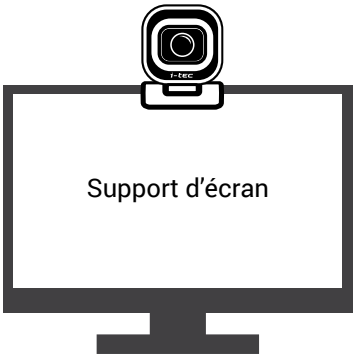

Surface plane

Trépied (non fourni)

INSTALLATION MATÉRIELLE

1. Allumez l'appareil auquel vous allez connecter la webcam. Nous recommandons une connexion directe à un ordinateur portable/PC/tablette. En cas de connexion via un hub ou une station d'accueil, la caméra risque de ne pas être détectée correctement.
2. Branchez le connecteur USB-A dans un port USB libre de l'ordinateur portable. Vous pouvez également utiliser un adaptateur USB-A/C.
3. L'installation se fait automatiquement. La webcam est détectée sous le nom i-tec SOLOMON4K700.
4. Dans l'application choisie (Teams, OBS, etc.), sélectionnez la bonne entrée vidéo et le bon microphone.
5. Procédez ensuite au réglage de la webcam selon les options de l'application choisie.
6. La lumière à luminosité réglable peut être allumée en touchant la partie supérieure marquée de la caméra.
7. Il est possible de régler jusqu'à 5 niveaux d'intensité lumineuse, y compris l'extinction complète de la lumière.

CONSIGNES DE SÉCURITÉ POUR L'UTILISATION

- N'exposez pas l'appareil à des températures extrêmes ni à une humidité excessive.
- Utilisez l'appareil sur des surfaces planes afin d'éviter qu'il ne glisse et ne tombe par terre.
- Conservez le manuel pour pouvoir vous y référer ultérieurement.
- Ne touchez pas la lentille avec les doigts ou des objets pointus afin d'éviter de la rayer ou de la salir.
- Nettoyez la lentille uniquement avec un chiffon doux, sec ou légèrement humide, spécialement conçu pour les optiques.
- Ne couvrez pas le microphone pendant l'utilisation de la caméra et ne l'exposez pas à un courant d'air direct ou à des liquides.
- Évitez de forcer sur le port USB-C ou le câble.
- Ne branchez pas d'adaptateurs USB-C PD sur des ports USB-C qui ne sont pas indiqués comme étant des ports destinés à la connexion d'un adaptateur d'alimentation USB-C PD.

En collaboration avec le service après-vente :

- Vérifiez le bon fonctionnement après une chute dans l'eau ou sur le sol.
- Vérifiez le bon fonctionnement en cas de fissure du boîtier, de détérioration de la lentille, etc.
- Vérifiez le bon fonctionnement en cas de fissure du boîtier.
- Signalez tout appareil ne fonctionnant pas conformément au manuel.

QUESTIONS FRÉQUEMMENT POSÉES

Disponible sur notre site web www-i-tec.pro sous «FAQ» pour ce produit.

GLOSSAIRE DES TERMES

Interface / port / connecteur / entrée / emplacement *- l'endroit où deux appareils sont physiquement connectés.*
Contrôleur *- composant semi-conducteur (appelé chipset) d'un ordinateur portable ou d'une tablette, assurant le fonctionnement de l'un des ports.*
Thunderbolt™ *- est une interface matérielle rapide qui vous permet de connecter des appareils (périphériques) à votre ordinateur via un bus d'extension. Thunderbolt combine PCI-Express et DisplayPort dans une interface de données en série. Il permet de connecter jusqu'à 6 périphériques Thunderbolt™ supplémentaires, et le taux de transfert pour Thunderbolt™ 3/4 peut atteindre 40Gbit/s.*
USB-C / USB Type-C / USB4 / Thunderbolt™ 3/4 *- est un connecteur symétrique Permet une charge plus rapide, l'alimentation, le double rôle (non seulement hôte mais aussi invité), la prise en charge du mode Alt (DisplayPort, MHL, Thunderbolt 3, Power Delivery) et la notification d'erreur via le dispositif Billboard.*
Cache de confidentialité : *Cache mécanique ou coulissant qui recouvre l'objectif de la caméra et empêche toute prise de vue indésirable.*
Objectif : *Élément optique de la caméra qui capte l'image et la transmet au capteur d'image.*
Microphone : *Composant intégré à la caméra servant à capter le son.*
Filetage pour trépied : *Filetage standardisé (généralement 1/4") destiné à fixer la caméra sur un trépied ou un support.*
Mise au point automatique : *La caméra ajuste automatiquement la netteté de l'image en fonction de la distance du sujet.*
Mise au point fixe : *La netteté est réglée de manière fixe sur une distance donnée.*
Exposition automatique (AE) : *Fonction qui règle automatiquement la luminosité de l'image en fonction des conditions d'éclairage.*
Balance des blancs automatique (AWB) : *Fonction qui ajuste automatiquement le rendu des couleurs de l'image afin que celles-ci paraissent naturelles.*
USB-C Power Delivery (USB-C PD) *- une fonction optionnelle du connecteur USB-C. Un connecteur avec ce support peut charge et est chargé, et prend en charge des charges de 10W à 240W*
USB 3.2 / 3.1 / 3.0 / 2.0 *- norme pour l'interface USB / port pour la connexion de divers dispositifs USB. Divers périphériques USB peuvent être connectés à la station d'accueil ou à l'adaptateur à l'aide de l'interface USB de type A. Le port USB de type B est utilisé pour connecter la station d'accueil ou l'adaptateur à un ordinateur portable/une tablette.*
HDMI/Port d'affichage *- Norme pour une interface/port graphique numérique utilisée pour connecter des moniteurs et d'autres dispositifs d'affichage graphique.*
LAN *(Local Area Network) - réseau local, le plus courant étant aujourd'hui l'Ethernet, qui atteint des vitesses de transfert théoriques allant jusqu'à 2,5 Gbit/s au niveau de la station d'accueil.*
Audio *- terme désignant un dispositif d'entrée (microphone) ou de sortie (casque/haut-parleurs) audio.*

DESCRIPCIÓN

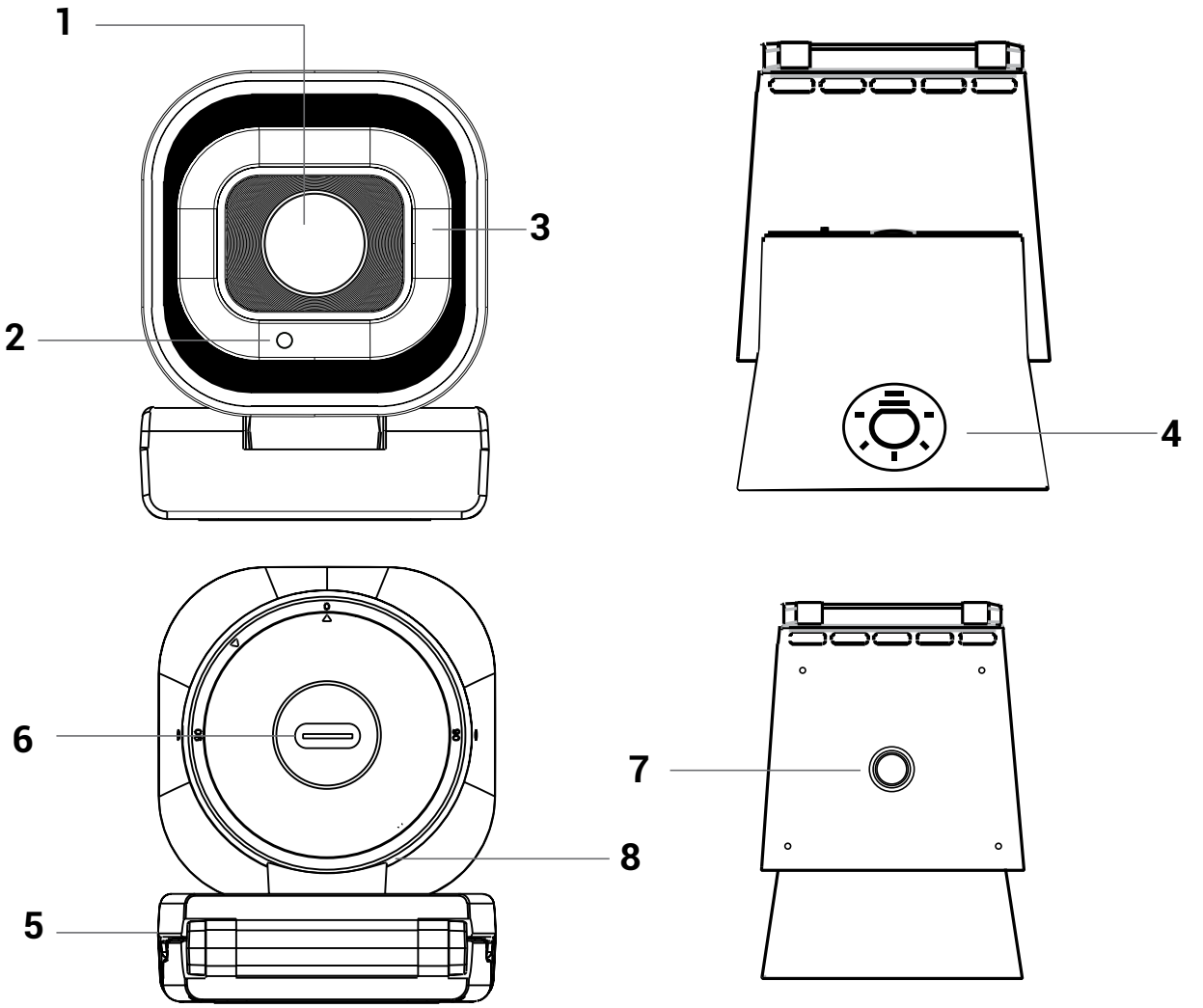

1. Lente
2. Micrófono
3. LED de estado
4. Luz integrada con brillo regulable
5. Clip de sujeción universal
6. Puerto USB-C para conectarse al dispositivo principal
7. Rosca de trípode de 1/4” (trípode no incluido)
8. Base de la cámara web, de la que se puede extraer y girar la cámara

ESPECIFICACIONES

Tipo de sensor: CMOS (1/ 2.55")

- Resolución de la cámara: 8.29 MP
- Resoluciones compatibles:
  - 3840 × 2160 @ 30 fps
  - 1920 × 1080 @ 60 fps
  - 1280 × 720 @ 30 fps
- Campo de visión: 81°
- Tipo de enfoque: Enfoque automático (Autofocus)

Características de imagen:

- Enfoque automático con detección de fase (PDAF): enfoque automático rápido y preciso sin «búsqueda de enfoque», incluso con movimiento.
- Exposición automática (AE): equilibra automáticamente el brillo y el contraste para obtener imágenes nítidas y claras en todo momento.
- Balance de blancos automático (AWB): garantiza colores naturales y tonos de piel precisos en cualquier condición de iluminación.
- Calibración automática del nivel de negros (ABLC): conserva los detalles de las sombras y el contraste para obtener una imagen más profunda y equilibrada.

AUDIO

- Micrófono: 2 micrófonos integrados
- Alcance de captura: hasta 3 m

Montaje y movimiento de la cámara

- Giro del objetivo de hasta 90° para cambiar entre las relaciones de aspecto 9:16 y 16:9
- Clip de montaje universal con almohadillas de goma y rosca para trípode de 1/4" (trípode no incluido)
- Rotación horizontal y vertical mediante articulación ajustable

Conexión

- Cable: Cable USB-C a USB-A (150 cm) con adaptador USB-A / USB-C
- Plug & Play
- Voltaje de entrada: 5 V

Requisitos de hardware:

- Dispositivo con un puerto USB-A, USB-C, USB4 o Thunderbolt™ 3/4/5 libre.

Sistemas operativos compatibles

- Windows 10 / 11, macOS, Android, iPadOS, ChromeOS, Linux

INSTALACIÓN DEL CONTROLADOR

La cámara web se instala automáticamente a través del sistema y no requiere ningún controlador.

Superficie plana

Trípode (no incluido)

INSTALACIÓN DEL HARDWARE

1. Encienda el dispositivo al que va a conectar la cámara web. Recomendamos la conexión directa a un portátil, PC o tableta. Si se conecta a través de un concentrador o una estación de acoplamiento, es posible que la cámara no se detecte correctamente.
2. Conecte el conector USB-A a un puerto USB libre del portátil. Si es necesario, utilice un adaptador USB-A/C.
3. Se iniciará la instalación automática. La cámara web se detecta como i-tec SOLOMON4K700.
4. En la aplicación seleccionada (Teams, OBS, etc.), elija la entrada de vídeo y el micrófono correctos.
5. Configure la cámara web según las opciones de la aplicación seleccionada.
6. La luz con brillo ajustable se puede encender tocando la parte superior marcada de la cámara.
7. Se pueden ajustar hasta 5 intensidades de luz, incluido el apagado completo de la luz.

INSTRUCCIONES DE SEGURIDAD PARA EL USO

- No exponga el dispositivo a temperaturas extremas ni a la humedad.
- Utilice el dispositivo sobre superficies planas; así evitará que se deslice y caiga al suelo.
- Guarde el manual para su posible uso posterior.
- No toque la lente con los dedos ni con objetos afilados para evitar que se raye o se ensucie.
- Limpie la lente únicamente con un paño suave, seco o ligeramente humedecido, específico para óptica.
- No cubra el micrófono mientras utiliza la cámara y no lo exponga a corrientes de aire directas ni a líquidos.
- Evite forzar el puerto USB-C o el cable.
- No conecte adaptadores USB-C PD a puertos USB-C que no estén marcados como puertos para conectar un adaptador de alimentación USB-C PD.

En colaboración con el departamento de servicio técnico:

- Compruebe el funcionamiento tras una caída al agua o al suelo.
- Compruebe el funcionamiento si se ha roto la carcasa, si la lente está dañada, etc.
- Compruebe el funcionamiento si se ha roto la carcasa.
- Reclame el dispositivo si no funciona según el manual.

PREGUNTAS MÁS FRECUENTES

Disponible en nuestro sitio web www-i-tec.pro en “FAQ” para este producto

GLOSARIO DE TÉRMINOS

***Interfaz / puerto / conector / entrada / ranura**: lugar donde se conectan físicamente dos dispositivos.*
***Controlador:** componente semiconductor (denominado chipset) de un portátil o tableta que garantiza el funcionamiento de uno de los puertos.*
***Thunderbolt™**: es una rápida interfaz de hardware que permite conectar dispositivos (periféricos) al ordenador a través de un bus de expansión. Thunderbolt combina PCI-Express y DisplayPort en una interfaz de datos en serie. Permite conectar hasta 6 dispositivos Thunderbolt™ adicionales, y la velocidad de transferencia para Thunderbolt™ 3/4 es de hasta 40Gbit/s.*
***USB-C / USB Type-C / USB4 / Thunderbolt™ 3/4** - es un conector simétrico Permite una carga más rápida, alimentación, doble función (no solo host sino también guest), compatibilidad con Alt Mode (DisplayPort, MHL, Thunderbolt 3, Power Delivery) y notificación de errores a través de dispositivo Billboard.*
***Tapa de privacidad:** Tapa mecánica o deslizante que cubre la lente de la cámara y evita la grabación involuntaria de imágenes.*
***Lente:** Elemento óptico de la cámara que capta la imagen y la transmite al sensor de imagen.*
***Micrófono:** Componente integrado en la cámara que sirve para captar el sonido.*
***Rosca para trípode:** Rosca estandarizada (normalmente de 1/4") diseñada para fijar la cámara a un trípode o soporte.*
***Enfoque automático:** La cámara ajusta automáticamente la nitidez de la imagen en función de la distancia del objeto.*
***Enfoque fijo:** La nitidez se ajusta de forma fija a una distancia determinada.*
***Exposición automática (AE):** Función que ajusta automáticamente el brillo de la imagen según las condiciones de iluminación.*
***Balance de blancos automático (AWB):** Función que ajusta automáticamente la reproducción del color de la imagen para que los colores se vean naturales.*
***USB-C Power Delivery (USB-C PD):** una función opcional del conector USB-C. Un conector con esta compatibilidad puede tanto cargar como ser cargado, y admite cargas de 10W a 240W*
***USB 3.2 / 3.1 / 3.0 / 2.0** - estándar para interfaz USB / puerto para conectar diversos dispositivos USB. La interfaz USB de tipo A permite conectar varios dispositivos USB a la base de conexión o al adaptador. El puerto USB de tipo B se utiliza para conectar la base de conexión o el adaptador a un ordenador portátil/tableta.*
***HDMI/Puerto de pantalla**: norma para una interfaz/puerto de gráficos digitales que se utiliza para conectar monitores y otros dispositivos de visualización gráfica.*
***LAN** (Local Area Network) - red de área local, actualmente la más común es la denominada Ethernet, que alcanza velocidades teóricas de transferencia de hasta 2,5 Gbit/s en la estación de acoplamiento.*
***Audio:** término que designa un dispositivo de entrada (micrófono) o salida (auriculares/altavoces) de audio.*

DESCRIZIONE

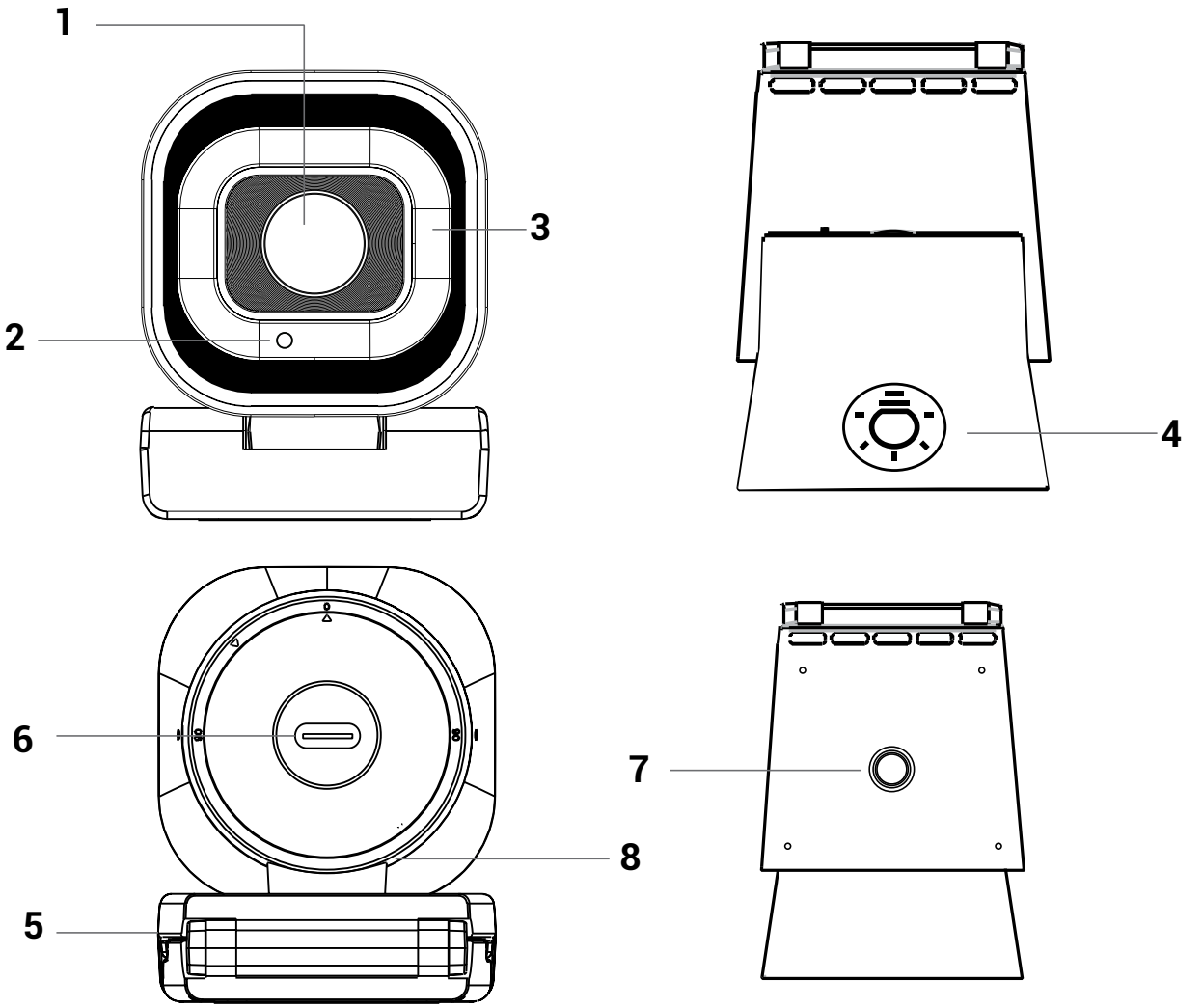

1. Obiettivo
2. Microfono
3. LED di stato
4. Luce integrata con luminosità regolabile
5. Clip di fissaggio universale
6. Porta USB-C per il collegamento al dispositivo host
7. Attacco per treppiede da 1/4” (treppiede non incluso)
8. Base della webcam da cui è possibile estrarre e ruotare la videocamera

SPECIFICHE

Tipo di sensore: CMOS (1/ 2.55")

- Risoluzione della fotocamera: 8.29 MP
- Risoluzioni supportate:
  - 3840 × 2160 @ 30 fps
  - 1920 × 1080 @ 60 fps
  - 1280 × 720 @ 30 fps
- Campo visivo: 81°
- Tipo di messa a fuoco: Messa a fuoco automatica (Autofocus)

Caratteristiche dell'immagine:

- Messa a fuoco automatica con rilevamento di fase (PDAF): messa a fuoco automatica rapida e precisa senza «ricerca della messa a fuoco», anche in caso di movimento.
- Esposizione automatica (AE) – bilancia automaticamente luminosità e contrasto per immagini sempre nitide e definite.
- Bilanciamento automatico del bianco (AWB) – garantisce colori naturali e tonalità della pelle accurate in qualsiasi condizione di illuminazione.
- Calibrazione automatica del livello del nero (ABLC) – preserva i dettagli delle ombre e il contrasto per un'immagine più profonda e bilanciata.

AUDIO

- Microfono: 2x microfoni integrati
- Raggio di cattura: fino a 3 m

Montaggio e movimento della telecamera

- Rotazione dell'obiettivo fino a 90° per passare dal formato 9:16 a quello 16:9
- Clip di montaggio universale con cuscinetti in gomma e filettatura per treppiede da 1/4" (treppiede non incluso)
- Rotazione orizzontale e verticale tramite giunto regolabile

Connessione

- Cavo: cavo da USB-C a USB-A (150 cm) con adattatore da USB-A a USB-C
- Plug & Play
- Tensione di ingresso: 5 V

Requisiti hardware:

- Dispositivo con una porta USB-A, USB-C, USB4 o Thunderbolt™ 3/4/5 libera.

Sistemi operativi supportati

- Windows 10 / 11, macOS, Android, iPadOS, ChromeOS, Linux

INSTALLAZIONE DEL DRIVER

La webcam si installa automaticamente tramite il sistema e non richiede alcun driver.

Superficie piana

Treppiede (non incluso)

INSTALLAZIONE HARDWARE

1. Accendi il dispositivo a cui collegherai la webcam. Ti consigliamo di collegarla direttamente al laptop/PC/tablet. Se la colleghi tramite un hub o una docking station, la webcam potrebbe non essere rilevata correttamente.
2. Collegare il connettore USB-A a una porta USB libera del notebook. In alternativa, utilizzare un adattatore USB-A/C.
3. L'installazione avverrà automaticamente. La webcam viene rilevata come i-tec SOLOMON4K700.
4. Nell'applicazione selezionata (Teams, OBS ecc.) scegliere l'ingresso video e il microfono corretti.
5. Procedere con la configurazione della webcam in base alle opzioni dell'applicazione selezionata.
6. La luce con luminosità regolabile può essere accesa toccando il lato superiore contrassegnato della webcam.
7. È possibile impostare fino a 5 livelli di intensità luminosa, compreso lo spegnimento completo della luce.

ISTRUZIONI DI SICUREZZA PER L'USO

- Non esporre il dispositivo a temperature estreme e all'umidità.
- Utilizzare il dispositivo su superfici piane: in questo modo si eviterà che scivoli e cada a terra.
- Conservare il manuale per un eventuale uso futuro.
- Non toccare la lente con le dita o con oggetti appuntiti per evitare di graffiarla o sporcarla.
- Pulire la lente solo con un panno morbido, asciutto o leggermente inumidito, specifico per l'ottica.
- Non coprire il microfono durante l'uso della videocamera e non esporlo a correnti d'aria dirette o a liquidi.
- Evitare di sottoporre a sollecitazioni eccessive la porta USB-C o il cavo.
- Non collegare adattatori USB-C PD a porte USB-C non contrassegnate come porte per il collegamento dell'adattatore di alimentazione USB-C PD.

In collaborazione con il reparto assistenza:

- Verificare il funzionamento dopo una caduta in acqua o a terra.
- Verificare il funzionamento in caso di rottura del coperchio, danneggiamento della lente, ecc.
- Verificare il funzionamento in caso di rottura del coperchio.
- Segnalare i dispositivi che non funzionano secondo il manuale.

DOMANDE FREQUENTI

Disponibile sul nostro sito web www-i-tec.pro alla voce “FAQ” per questo prodotto

GLOSSARIO DEI TERMINI

Interfaccia / porta / connettore / ingresso / slot *- il punto in cui due dispositivi sono fisicamente collegati.*
Controller *- un componente semiconduttore (il cosiddetto chipset) in un notebook/tablet, che assicura il funzionamento di una delle porte.*
Thunderbolt™ *- è un'interfaccia hardware veloce che consente di collegare dispositivi (periferiche) al computer tramite un bus di espansione. Thunderbolt combina PCI-Express e DisplayPort in un'interfaccia dati seriale. Consente di collegare fino a 6 dispositivi Thunderbolt™ aggiuntivi e la velocità di trasferimento per Thunderbolt™ 3/4 è fino a 40Gbit/s.*
USB-C / USB Type-C / USB4 / Thunderbolt™ 3/4 *- è un connettore simmetrico Consente una ricarica più veloce, l'alimentazione, il doppio ruolo (non solo host ma anche guest), il supporto della modalità Alt (DisplayPort, MHL, Thunderbolt 3, Power Delivery) e la notifica degli errori tramite il dispositivo Billboard.*
Copertura privacy: *Copertura meccanica o scorrevole che copre l'obiettivo della videocamera e impedisce la registrazione involontaria di immagini.*
Obiettivo: *Elemento ottico della videocamera che cattura l'immagine e la trasmette al sensore di immagine.*
Microfono: *Componente integrato nella videocamera che serve a catturare l'audio.*
Filettatura per treppiede: *filettatura standardizzata (di solito da 1/4") destinata al fissaggio della videocamera su un treppiede o un supporto.*
Messa a fuoco automatica: *la videocamera regola automaticamente la nitidezza dell'immagine in base alla distanza del soggetto.*
Messa a fuoco fissa: *la nitidezza è impostata in modo fisso su una determinata distanza.*
Esposizione automatica (AE): *Funzione che regola automaticamente la luminosità dell'immagine in base alle condizioni di luce.*
Bilanciamento del bianco automatico (AWB): *Funzione che regola automaticamente la resa cromatica dell'immagine in modo che i colori appaiano naturali.*
USB-C Power Delivery (USB-C PD) *- una caratteristica opzionale del connettore USB-C. Un connettore con questo supporto può sia per caricare che per essere caricati, e supporta carichi da 10W a 240W*
USB 3.2 / 3.1 / 3.0 / 2.0 *- standard per l'interfaccia USB / porta per il collegamento di vari dispositivi USB. È possibile collegare alla docking station o all'adattatore vari dispositivi USB utilizzando l'interfaccia USB di tipo A. La porta USB di tipo B viene utilizzata per collegare la docking station o l'adattatore a un laptop/tablet.*
HDMI/Porta *di visualizzazione - Uno standard per un'interfaccia/porta grafica digitale utilizzata per collegare monitor e altri dispositivi di visualizzazione grafica.*
LAN *(Local Area Network) - rete locale, oggi la più diffusa è la cosiddetta Ethernet, che raggiunge velocità di trasferimento teoriche fino a 2,5 Gbit/s alla docking station.*
Audio *- termine che indica un dispositivo di ingresso (microfono) o di uscita (cuffie/altoparlanti).*

POPIS

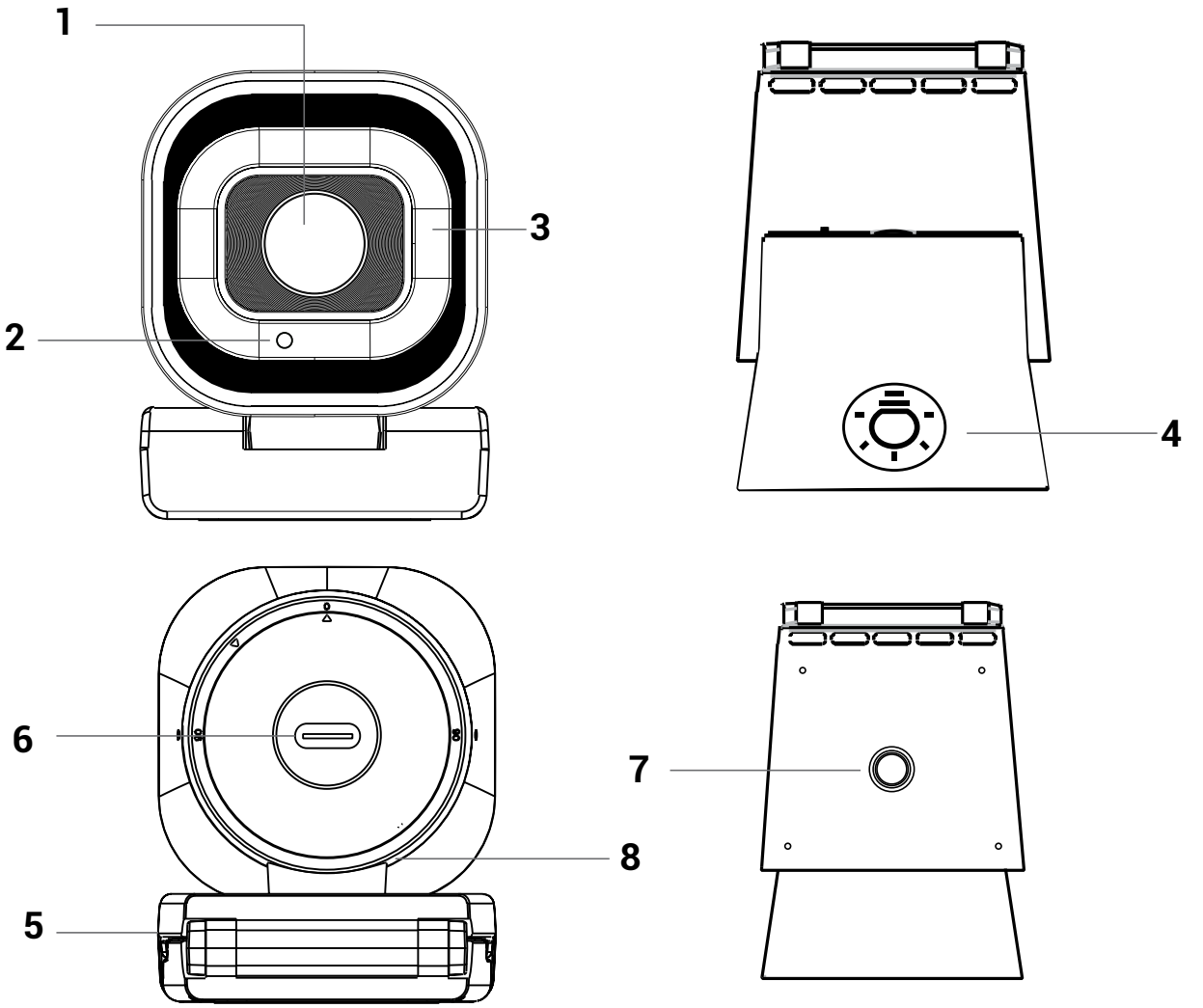

1. Objektiv

2. Mikrofón

3. Stavová LED

4.Vestavěné světlo s nastavitelným jasem

5. Univerzální upevňovací klip

6. USB-C port pro připojení k hostu.

7. 1/4” stativový závit (stativ není součástí balení)

8. Základna webkamery z které lze webkameru vytáhnout a otočit

SPECIFIKACE

Typ snímače: CMOS (1/ 2.55")

- Rozlišení kamery: 8.29 MP
- Podporovaná rozlišení:
  - 3840 × 2160 @ 30 fps
  - 1920 × 1080 @ 60 fps
  - 1280 × 720 @ 30 fps
- Zorné pole: 81°
- Typ zaostření: Automatické ostření (Autofocus)

Vlastnosti obrazu:

- Automatické ostření s fázovou detekcí (PDAF) – rychlé a přesné automatické ostření bez „hledání ostrosti", a to i při pohybu.
- Automatická expozice (AE) – automaticky vyvažuje jas a kontrast pro trvale čistý a zřetelný obraz.
- Automatické vyvážení bílé (AWB) – zajišťuje přirozené barvy a přesné tóny pleti za jakýchkoli světelných podmínek.
- Automatická kalibrace úrovně černé (ABLC) – zachovává detaily ve stínech a kontrast pro hlubší a vyváženější obraz.

AUDIO

- Mikrofon: 2× integrovaný mikrofon
- Dosah snímání: až 3 m

Upevnění a pohyb kamery

- Otočení objektivu až o 90° pro přepínání mezi poměry stran 9:16 a 16:9
- Univerzální upevňovací spona s gumovými podložkami a 1/4" závitem pro stativ (stativ není součástí balení)
- Horizontální a vertikální otáčení pomocí nastavitelného kloubu

Připojení

- Kabel: USB-C na USB-A kabel (150 cm) s USB-A / USB-C adaptérem
- Plug & Play
- Vstupní napětí: 5 V

Hardwarové požadavky

- Zařízení s volným portem USB-A, USB-C, USB4 nebo Thunderbolt™ 3/4/5.

Podporované operační systémy

- Windows 10 / 11, macOS, Android, iPadOS, ChromeOS, Linux

INSTALACE OVLADAČŮ

Webová kamera se instaluje automaticky ze systému a nevyžaduje žádné ovladače.

Rovný povrch

Stativ
(není součástí balení)

HARDWAROVÁ INSTALACE

1.Zapněte zařízení ke kterému budete webkameru připojovat. Doporučujeme přímé připojení k notebook/PC/tabletu. Při zapojení přes HUB, dokovací stanici nemusí dojít ke korektní detekci kamery.
2..USB-A konektor připojte do volného USB portu notebooku. Případně využijte USB-A/C adaptéru.
3. Dojde k automatické instalaci. Webkamera je detekována jako i-tec SOLOMON4K700.
4. Ve zvolené aplikaci (Teams, OBS apod.) vyberte správný video vstup a mikrofon.
5. Nastavení webové kamery dále proveďte dle možností zvolené aplikace.
6. Světlo s nastavitelným jasem lze zapnout pomocí dotyku na horní vyznačenou stranu kamery.
7. Lze nastavovat až 5 intenzit svitu vč. Kompletního vypnutí světla.

BEZPEČNOSTNÍ POKYNY PRO POUŽITÍ

- Nevystavujte extrémním teplotám a vlhkosti vzduchu.
- Používejte zařízení na plochých podložkách – vyvarujete se tím sklouznutí a pádu na zem.
- Uschovejte manuál pro pozdější možné použití.
- Nedotýkejte se čočky prsty ani ostrými předměty, aby nedošlo k jejímu poškrábání nebo znečištění.
- Čočku čistěte pouze měkkým, suchým nebo jemně navlhčeným hadříkem určeným pro optiku.
- Nezakrývejte mikrofon během používání kamery a nevystavujte jej přímému proudu vzduchu nebo kapalinám.
- Vyvarujte se namáhání USB-C portu či kabelu.
- Nezapojujte USB-C PD adaptéry do USB-C portů které nejsou označený jako porty k připojení USB-C PD napájecího adaptéru.

V součinnosti se servisním oddělením:
- Ověřte funkčnost po pádu do vody nebo na zem.
- Ověřte funkčnost při prasknutí krytu, při poškození čočky apod.
- Ověřte funkčnost při prasknutí krytu.
- Reklamujte zařízení nefungující dle manuálu.

ČASTO KLADENÉ OTÁZKY

K dispozici na našem webu www-i-tec.pro v záložce „FAQ“ u tohoto produktu

SLOVNÍK POJMŮ

Rozhraní / port / konektor / vstup / slot *– místo, kde se fyzicky propojují dvě zařízení.*
Řadič *– polovodičová součástka (tzv. chipset) v notebooku / tabletu, zajišťující činnost některého z portů.*
Thunderbolt™ *- je rychlé hardwarové rozhraní, které umožňuje připojit k počítači zařízení (periferie) přes rozšiřující sběrnici. Thunderbolt spojuje PCI-Express a DisplayPort do sériového datového rozhraní. Umožňuje tzv. řetězení až dalších 6-ti Thunderbolt™ zařízení, přenosová rychlost u Thunderbolt™ 3/4 je až 40Gbit/s.*
USB-C / USB Type-C / USB4 / Thunderbolt™ 3/4 *– je symetrický konektor Umožňuje rychlejší nabíjení, napájení, tzv. dvojroli (nejen hostitel, ale i host), podporu tzv. alternativních režimů - Alt Mode (DisplayPort, MHL, Thunderbolt 3, Power Delivery) a oznamování chyb přes Billboard zařízení.*
Privátní clona: *Mechanická nebo posuvná krytka, která zakrývá čočku kamery a zabraňuje nechtěnému snímání obrazu.*
Čočka: *Optický prvek kamery, který snímá obraz a přenáší jej na obrazový snímač.*
Mikrofon: *Vestavěná součást kamery sloužící k zachytávání zvuku.*
Závit pro stativ: *Standardizovaný závit (obvykle 1/4“) určený k upevnění kamery na stativ nebo držák.*
Automatické zaostření: *Kamera automaticky upravuje ostrost obrazu podle vzdálenosti objektu.*
Pevné ostření: *Ostrost je nastavena napevno na určitou vzdálenost.*
Automatická expozice (AE): *Funkce, která automaticky nastavuje jas obrazu podle světelných podmínek.*
Automatické vyvážení bílé (AWB): *Funkce, která automaticky upravuje barevné podání obrazu tak, aby barvy působily přirozeně.*
USB-C Power Delivery (USB-C PD) *– volitelná vlastnost USB-C konektoru. Konektor s touto podporou umí jak nabíjet, tak být nabíjen, a podporuje zátěž 10W až 240W*
USB 3.2 / 3.1 / 3.0 / 2.0 *– standard pro USB rozhraní / port pro připojení různých USB zařízení. K dokovací stanici nebo adaptéru lze připojovat různá USB zařízení pomocí USB rozhraní typu A. Port USB typu B slouží pro připojení dokovací stanice nebo adaptéru k notebooku / tabletu.*
HDMI / Display Port *– standard pro digitální grafické rozhraní / port sloužící k připojení monitorů a jiných grafických zobrazovacích zařízení.*
LAN *(Local Area Network) – místní počítačová síť, nyní je nejrozšířenější tzv. Ethernet, který u dokovací stanice dosahuje teoretické přenosové rychlosti až 2.5 Gbit/s .*
Audio *– označení pro zvukové vstupní (mikrofon) nebo výstupní zařízení (sluchátka/reproduktory).*

OPIS

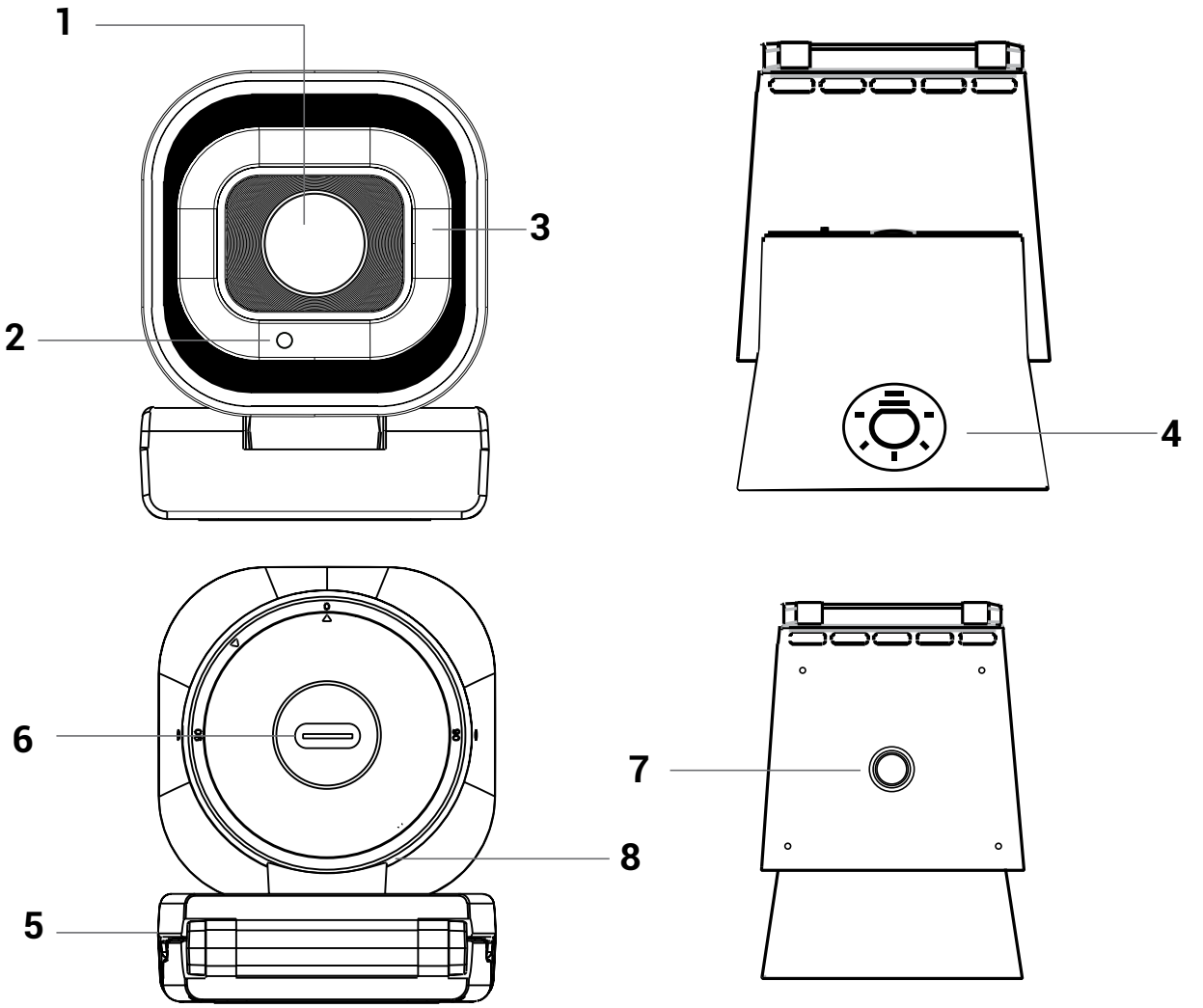

1. Obiektyw
2. Mikrofon
3. Dioda LED stanu
4. Wbudowana lampka z regulowaną jasnością
5. Uniwersalny klips mocujący
6. Port USB-C do podłączenia do komputera
7. Gwint statywowy 1/4” (statyw nie wchodzi w skład zestawu)
8. Podstawa kamery internetowej, z której można ją wyciągnąć i obrócić

SPECYFIKACJA

Typ matrycy: CMOS (1/ 2.55")
- Rozdzielczość kamery: 8.29 MP
- Obsługiwane rozdzielczości:
  - 3840 × 2160 @ 30 fps
  - 1920 × 1080 @ 60 fps
  - 1280 × 720 @ 30 fps
- Pole widzenia: 81°
- Typ ostrości: Automatyczne ustawianie ostrości (Autofocus)

Funkcje obrazu:
- Automatyczne ustawianie ostrości z detekcją fazową (PDAF) – szybkie i precyzyjne automatyczne ustawianie ostrości bez „szukania ostrości", nawet podczas ruchu.
- Automatyczna ekspozycja (AE) – automatycznie dostosowuje jasność i kontrast, zapewniając zawsze wyraźny i ostry obraz.
- Automatyczny balans bieli (AWB) – gwarantuje naturalne kolory i wierne odwzorowanie odcieni skóry w każdych warunkach oświetleniowych.
- Automatyczna kalibracja poziomu czerni (ABLC) – zachowuje szczegóły w cieniach i kontrast, zapewniając głębszy i bardziej zrównoważony obraz.

AUDIO
- Mikrofon: 2 wbudowane mikrofony
- Zasięg nagrywania: do 3 m

Mocowanie i ruch kamery
- Obrót obiektywu o 90° w celu przełączania między formatami 9:16 i 16:9
- Uniwersalny klips mocujący z gumowymi podkładkami i gwintem statywowym 1/4" (statyw nie wchodzi w skład zestawu)
- Obrót w poziomie i w pionie dzięki regulowanemu przegubowi

Podłączenie
- Kabel: Kabel USB-C do USB-A (150 cm) z przejściówką USB-A / USB-C
- Plug & Play
- Napięcie wejściowe: 5 V

Wymagania sprzętowe:
- Urządzenie z wolnym portem USB-A, USB-C, USB4 lub Thunderbolt™ 3/4/5.

Obsługiwane systemy operacyjne
- Windows 10 / 11, macOS, Android, iPadOS, ChromeOS, Linux

INSTALACJA STEROWNIKA

Kamera internetowa instaluje się automatycznie przez system i nie wymaga żadnych sterowników.

Płaska powierzchnia

Statyw
(nie wchodzi w skład zestawu)

INSTALACJA SPRZĘTOWA

1. Włącz urządzenie, do którego podłączasz kamerę internetową. Zalecamy bezpośrednie podłączenie do laptopa/komputera stacjonarnego/tabletu. W przypadku podłączenia przez hub lub stację dokującą kamera może nie zostać poprawnie wykryta.
2. Podłącz złącze USB-A do wolnego portu USB laptopa. W razie potrzeby użyj adaptera USB-A/C.
3. Nastąpi automatyczna instalacja. Kamera internetowa zostanie wykryta jako i-tec SOLOMON4K700.
4. W wybranej aplikacji (Teams, OBS itp.) wybierz właściwe wejście wideo i mikrofon.
5. Dalsze ustawienia kamery internetowej należy wykonać zgodnie z opcjami wybranej aplikacji.
6. Lampkę o regulowanej jasności można włączyć, dotykając górnej, oznaczonej strony kamery.
7. Można ustawić do 5 poziomów jasności, w tym całkowite wyłączenie lampki.

INSTRUKCJA BEZPIECZEŃSTWA UŻYTKOWANIA

- Nie wystawiaj urządzenia na działanie ekstremalnych temperatur lub wilgoci.
- Używaj urządzenia na płaskiej powierzchni, aby zapobiec jego ześlizgnięciu się i upadkowi na podłogę.
- Zachowaj instrukcję na przyszłość.
- Nie dotykaj obiektywu palcami ani ostrymi przedmiotami, aby zapobiec zarysowaniu lub zabrudzeniu.
- Czyść obiektyw wyłącznie miękką, suchą lub lekko wilgotną ściereczką przeznaczoną do optyki.
- Nie zakrywaj mikrofonu podczas korzystania z kamery i nie wystawiaj go na bezpośredni strumień powietrza ani działanie płynów.
- Unikaj nadmiernego obciążania portu USB-C lub kabla.
- Nie podłączaj adapterów USB-C PD do portów USB-C, które nie są oznaczone jako porty do podłączania zasilacza USB-C PD.

We współpracy z działem serwisowym:

- Sprawdź działanie urządzenia po upadku do wody lub na podłoże.
- Sprawdź działanie urządzenia, jeśli obudowa jest pęknięta, obiektyw uszkodzony itp.
- Sprawdź działanie urządzenia, jeśli obudowa jest pęknięta.
- Zgłoś każde urządzenie, które nie działa zgodnie z opisem w instrukcji obsługi.

CZĘSTO ZADAWANE PYTANIA

Dostępne na naszej stronie internetowej www.i-tec.pro w sekcji „FAQ” dla tego produktu.

SŁOWNIK POJĘĆ

Interfejs / port / złącze / wejście / gniazdo *- miejsce, w którym dwa urządzenia są fizycznie połączone.*
Kontroler *- element półprzewodnikowy (tzw. chipset) w notebooku / tablecie, zapewniający działanie jednego z portów.*
Thunderbolt™ *- to szybki interfejs sprzętowy, który umożliwia podłączanie urządzeń (peryferiów) do komputera za pośrednictwem magistrali rozszerzeń. Thunderbolt łączy PCI--Express i DisplayPort w szeregowy interfejs danych. Pozwala na podłączenie do 6 dodatkowych urządzeń Thunderbolt™, a prędkość transferu dla Thunderbolt™ 3/4 wynosi do 40Gbit/s.*
USB-C / USB Type-C / USB4 / Thunderbolt™ 3/4 *- to symetryczne złącze umożliwia szybsze ładowanie, zasilanie, podwójną rolę (nie tylko hosta, ale także gościa), obsługę trybu Alt (DisplayPort, MHL, Thunderbolt 3, Power Delivery) i powiadamianie o błędach za pomocą urządzenia Billboard.*
Osłona prywatności: *Mechaniczna lub przesuwna osłona, która zakrywa obiektyw kamery i zapobiega niepożądanemu rejestrowaniu obrazu.*
Obiektyw: *Element optyczny kamery, który rejestruje obraz i przekazuje go do przetwornika obrazu.*
Mikrofon: *Wbudowany element kamery służący do rejestrowania dźwięku.*
Gwint do statywu: *Standardowy gwint (zwykle 1/4") przeznaczony do mocowania kamery na statywie lub uchwycie.*
Automatyczne ustawianie ostrości: *Kamera automatycznie dostosowuje ostrość obrazu w zależności od odległości obiektu.*
Stałe ustawienie ostrości: *Ostrość jest ustawiona na stałą odległość.*
Automatyczna ekspozycja (AE): *Funkcja, która automatycznie dostosowuje jasność obrazu do warunków oświetleniowych.*
Automatyczny balans bieli (AWB): *Funkcja, która automatycznie dostosowuje odwzorowanie kolorów obrazu tak, aby kolory wyglądały naturalnie.*
USB-C Power Delivery (USB-C PD) *- opcjonalna funkcja złącza USB-C. Złącze z tą obsługą może zarówno ładować, jak i być ładowanym, i obsługuje obciążenia od 10 W do 240 W*
USB 3.2 / 3.1 / 3.0 / 2.0 *- standard interfejsu / portu USB do podłączania różnych urządzeń USB. Do stacji dokującej lub adaptera można podłączyć różne urządzenia USB za pomocą interfejsu USB typu A. Port USB typu B służy do podłączenia stacji dokującej lub adaptera do laptopa/tabletu.*
HDMI/Display Port *- standard cyfrowego interfejsu graficznego/portu używanego do podłączania monitorów i innych graficznych urządzeń wyświetlających.*
LAN *(Local Area Network) - sieć lokalna, obecnie najpopularniejszy jest tzw. Ethernet, który osiąga teoretyczne prędkości transferu do 2,5 Gbit/s w stacji dokującej.*
Audio *- termin oznaczający wejście audio (mikrofon) lub urządzenie wyjściowe (słuchawki/głośniki).*

POPIS

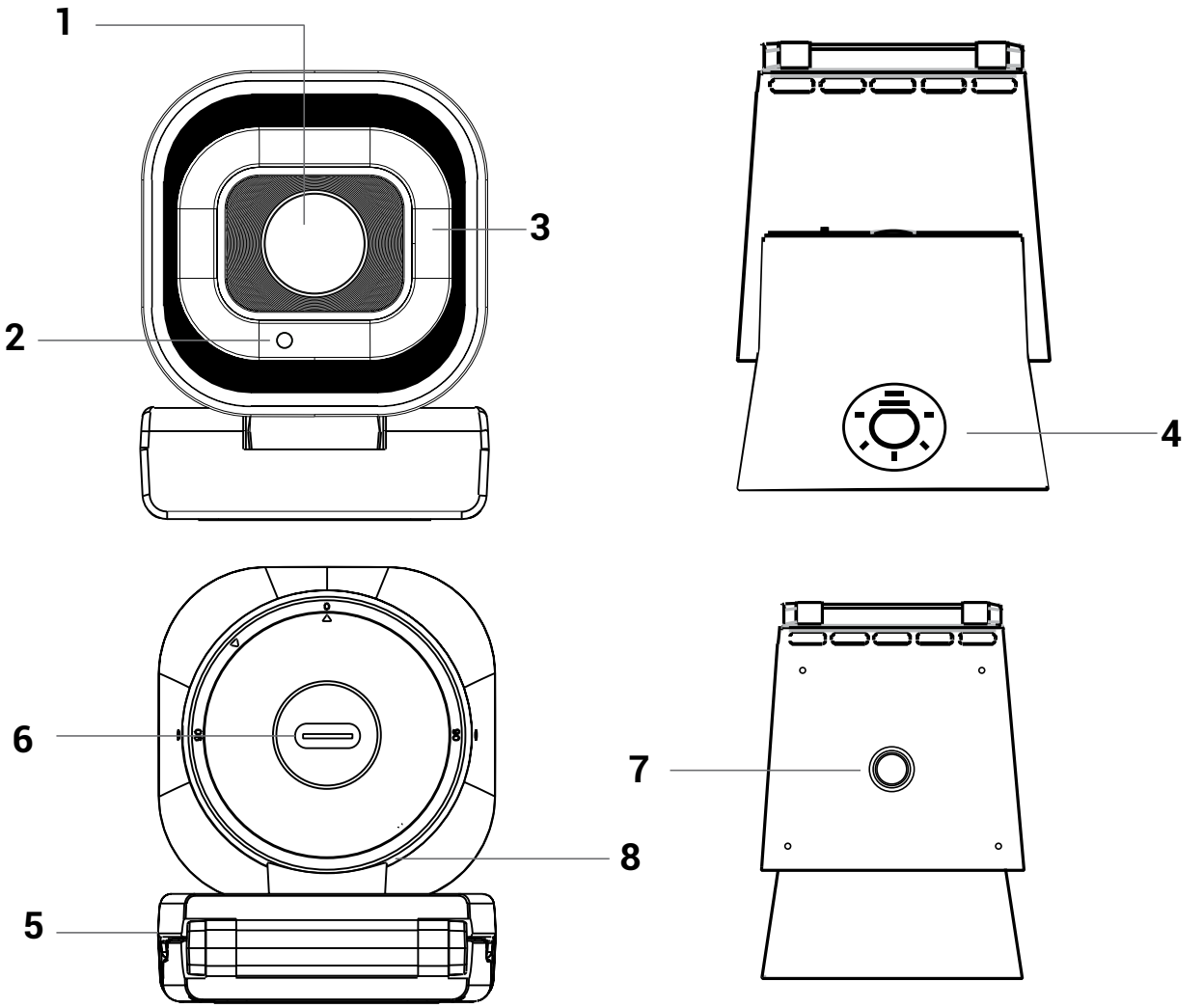

1. Objektív
2. Mikrofón
3. Indikátor stavu LED
4. Vstavané osvetlenie s nastaviteľným jasom
5. Univerzálny upevňovací klip
6. Port USB-C na pripojenie k hostiteľskému zariadeniu
7. 1/4” závit na statív (statív nie je súčasťou balenia)
8. Základňa webovej kamery, z ktorej je možné kameru vybrať a otočiť

ŠPECIFIKÁCIE

Typ snímača: CMOS (1/ 2.55”)
- Rozlíšenie kamery: 8.29 MP
- Podporované rozlíšenia:
  - 3840 × 2160 @ 30 fps
  - 1920 × 1080 @ 60 fps
  - 1280 × 720 @ 30 fps
- Zorné pole: 81°
- Typ zaostrovania: Automatické zaostrovanie (Autofocus)

Vlastnosti obrazu:
- Automatické zaostrovanie s fázovou detekciou (PDAF) – rýchle a presné automatické zaostrovanie bez „hľadania zaostrenia“, a to aj pri pohybe.
- Automatická expozícia (AE) – automaticky vyvažuje jas a kontrast, čím zaisťuje trvalo jasné a ostré snímky.
- Automatické vyváženie bielej (AWB) – zaručuje prirodzené farby a presné odtiene pleti za akýchkoľvek svetelných podmienok.
- Automatická kalibrácia úrovne čiernej (ABLC) – zachováva detaily v tieňoch a kontrast, čím zabezpečuje hlbší a vyváženejší obraz.

AUDIO
- Mikrofón: 2× integrovaný mikrofón
- Dosah snímania: až 3 m

Upevnenie a pohyb kamery
- Otočenie objektívu až o 90° pre prepínanie medzi pomermi strán 9:16 a 16:9
- Univerzálna upevňovacia spona s gumovými podložkami a 1/4” závitom pre statív (statív nie je súčasťou balenia)
- Horizontálne a vertikálne otáčanie pomocou nastaviteľného kĺbu

Pripojenie
- Kábel: Kábel USB-C na USB-A (150 cm) s adaptérom USB-A / USB-C
- Plug & Play
- Vstupné napätie: 5 V

Hardvérové požiadavky
- Zariadenie s voľným portom USB-A, USB-C, USB4 alebo Thunderbolt™ 3/4/5.

Podporované operačné systémy
- Windows 10 / 11, macOS, Android, iPadOS, ChromeOS, Linux

INŠTALÁCIA OVLÁDAČOV

Webová kamera sa inštaluje automaticky zo systému a nevyžaduje žiadne ovládače.

Rovná plocha

Stativ
(nie je súčasťou balenia)

HARDVÉROVÁ INŠTALÁCIA

1. Zapnite zariadenie, ku ktorému budete pripájať webovú kameru. Odporúčame priame pripojenie k notebooku/PC/tabletu. Pri pripojení cez HUB alebo dokovaciu stanicu nemusí dôjsť k správnej detekcii kamery.
2. USB-A konektor pripojte do voľného USB portu notebooku. Prípadne použite USB-A/C adaptér.
3. Dôjde k automatickej inštalácii. Webová kamera je detekovaná ako i-tec SOLOMON4K700.
4. Vo zvolenej aplikácii (Teams, OBS atď.) vyberte správny video vstup a mikrofón.
5. Ďalej nastavte webovú kameru podľa možností zvolenej aplikácie.
6. Svetlo s nastaviteľným jasom môžete zapnúť dotykom na hornú označenú stranu kamery.
7. Je možné nastaviť až 5 úrovní intenzity svietenia vrátane úplného vypnutia svetla.

BEZPEČNOSTNÉ POKYNY PRE POUŽÍVANIE

- Nevystavujte zariadenie extrémnym teplotám a vlhkosti vzduchu.
- Používajte zariadenie na rovných podložkách – tým sa vyhnete skĺznutiu a pádu na zem.
- Uložte si návod na neskoršie použitie.
- Nedotýkajte sa objektívu prstami ani ostrými predmetmi, aby nedošlo k jeho poškriabaniu alebo znečisteniu.
- Objektív čistite iba mäkkou, suchou alebo jemne navlhčenou handričkou určenou na optiku.
- Počas používania kamery nezakrývajte mikrofón a nevystavujte ho priamemu prúdu vzduchu ani tekutinám.
- Vyhnite sa namáhaniu portu USB-C alebo kábla.
- Nezapájajte adaptéry USB-C PD do portov USB-C, ktoré nie sú označené ako porty na pripojenie napájacieho adaptéra USB-C PD.

V spolupráci so servisným oddelením:
- Overte funkčnosť po páde do vody alebo na zem.
- Overte funkčnosť pri prasknutí krytu, poškodení objektívu atď.
- Overte funkčnosť pri prasknutí krytu.
- Reklamujte zariadenie, ktoré nefunguje podľa návodu.

ČASTO KLADENÉ OTÁZKY

K dispozícii na našej webovej stránke www-i-tec.pro v časti „FAQ" pre tento produkt

SLOVNÍK POJMOV

Rozhranie / port / konektor / vstup / slot *- miesto, kde sú fyzicky prepojené dve zariadenia.*
Radič *- polovodičová súčiastka (tzv. čipová súprava) v notebooku/tablete, ktorá zabezpečuje prevádzku jedného z portov.*
Thunderbolt™ - *je rýchle hardvérové rozhraní, ktoré umožňuje pripojiť zariadenia (periferie) k počítaču prostredníctvom rozširujúcej zbernice. Thunderbolt kombinuje PCI-Express a DisplayPort do sériového dátového rozhrania. Umožňuje pripojenie až 6 ďalších zariadení Thunderbolt™ a prenosová rýchlosť pre Thunderbolt™ 3/4 je až 40 Gbit/s.*
USB-C / USB Type-C / USB4 / Thunderbolt™ 3/4 *- je symetrický konektor Umožňuje rýchlejšie nabíjanie, napájanie, duálnu funkciu (nielen hostiteľ, ale aj hosť), podporu režimu Alt (DisplayPort, MHL, Thunderbolt 3, Power Delivery) a upozornenie na chyby prostredníctvom zariadenia Billboard.*
Súkromná clona: *Mechanický alebo posuvný kryt, ktorý zakrýva objektív kamery a zabraňuje nežiaducemu snímaniu obrazu.*
Objektív: *Optický prvok kamery, ktorý sníma obraz a prenáša ho na obrazový snímač.*
Mikrofón: *Vstavaná súčasť kamery slúžiaca na zachytávanie zvuku.*
Závit pre statív: *Štandardizovaný závit (zvyčajne 1/4") určený na upevnenie kamery na statív alebo držiak.*
Automatické zaostrovanie: *Kamera automaticky upravuje ostrosť obrazu podľa vzdialenosti objektu.*
Pevné zaostrovanie: *Ostrosť je pevne nastavená na určitú vzdialenosť.*
Automatická expozícia (AE): *Funkcia, ktorá automaticky nastavuje jas obrazu podľa svetelných podmienok.*
Automatické vyváženie bielej (AWB): *Funkcia, ktorá automaticky upravuje farebné podanie obrazu tak, aby farby pôsobili prirodzene.*
USB-C Power Delivery (USB-C PD) *- voliteľná funkcia konektora USB-C. Konektor s touto podporou môže nabíjať aj byť nabíjaný a podporuje záťaže od 10 W do 240 W*
USB 3.2 / 3.1 / 3.0 / 2.0 *- štandard pre rozhranie USB / port na pripojenie rôznych zariadení USB. K dokovacej stanici alebo adaptéru možno pripojiť rôzne zariadenia USB pomocou rozhrania USB typu A. Port USB typu B sa používa na pripojenie dokovacej stanice alebo adaptéra k prenosnému počítaču/tabletu.*
Port HDMI/Display Port *- štandard pre digitálne grafické rozhranie/port, ktorý sa používa na pripojenie monitorov a iných grafických zobrazovacích zariadení.*
LAN *(Local Area Network) - lokálna sieť, v súčasnosti najrozšírenejšia tzv. ethernetová sieť, ktorá dosahuje teoretickú prenosovú rýchlosť až 2,5 Gbit/s na dokovacej stanici.*
Audio *- výraz pre zvukový vstup (mikrofón) alebo výstupné zariadenie (slúchadlá/reproduktory).*

APRAKSTS

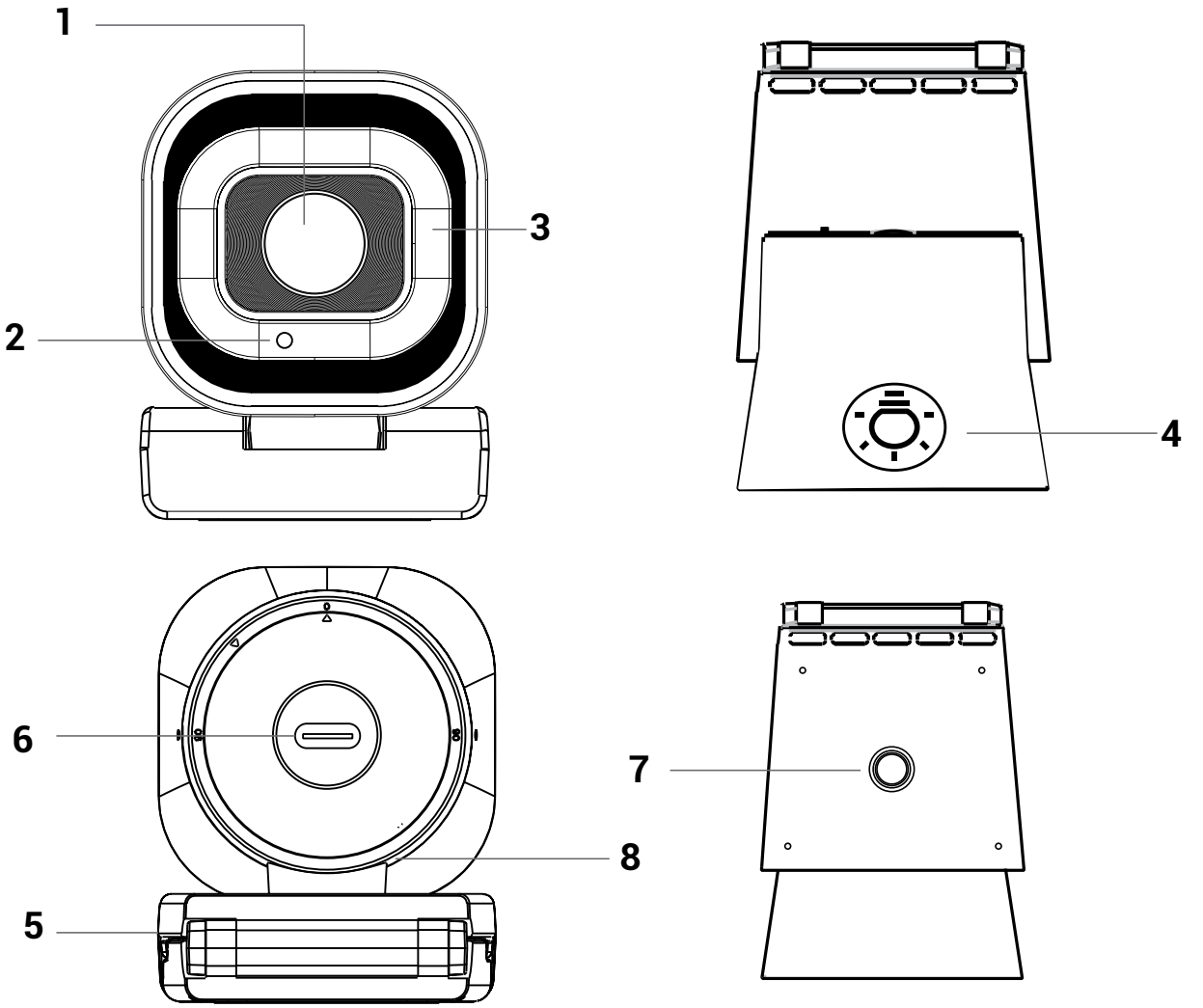

1. Objektyvas
2. Mikrofonas
3. Būsenos LED indikatorius
4. Įmontuota lemputė su reguliuojamu ryškumu
5. Universalus tvirtinimo spaustukas
6. USB-C jungtis prijungimui prie kompiuterio
7. 1/4 colio trikojo sraigtas (trikojis į komplektą neįeina)
8. Web kameros pagrindas, iš kurio kamerą galima ištraukti ir pasukti

SPECIFIKACIJOS

Jutiklio tipas: CMOS (1/ 2.55”)
- Kameros skiriamoji geba: 8.29 MP
- Palaikomos skiriamosios gebos:
  - 3840 × 2160 @ 30 fps
  - 1920 × 1080 @ 60 fps
  - 1280 × 720 @ 30 fps
- Matymo kampas: 81°
- Fokuso tipas: Automatinis fokusavimas (Autofocus)

Vaizdo savybės:
- Automatinis fokusavimas su fazės nustatymu (PDAF) – greitas ir tikslus automatinis fokusavimas be „fokusavimo paieškos“, net ir judant.
- Automatinė ekspozicija (AE) – automatiškai subalansuoja ryškumą ir kontrastą, užtikrinant nuosekliai aiškius ir ryškius vaizdus.
- Automatinis baltos spalvos balansavimas (AWB) – užtikrina natūralias spalvas ir tikslius odos atspalvius bet kokiomis apšvietimo sąlygomis.
- Automatinis juodos spalvos lygio kalibravimas (ABLC) – išsaugo šešėlių detales ir kontrastą, užtikrinant gilesnį ir labiau subalansuotą vaizdą.

AUDIO
- Mikrofonas: 2 integruoti mikrofonai
- Fiksavimo nuotolis: iki 3 m

Kameros tvirtinimas ir judėjimas
- Objektyvo pasukimas iki 90° perjungimui tarp 9:16 ir 16:9 vaizdo formatų
- Universalus tvirtinimo spaustukas su guminėmis pagalvėlėmis ir 1/4” sriegiu trikojui (trikojis nėra įtrauktas į komplektą)
- Horizontalus ir vertikalus pasukimas naudojant reguliuojamą sąnarį

Prijungimas
- Laidas: USB-C į USB-A laidas (150 cm) su USB-A / USB-C adapteriu
- Plug & Play
- Įėjimo įtampa: 5 V

Aparatūros reikalavimai
- Įrenginys su laisvu USB-A, USB-C, USB4 arba Thunderbolt™ 3/4/5 prievadu.

Palaikomos operacinės sistemos
- Windows 10 / 11, macOS, Android, iPadOS, ChromeOS, Linux

VAIZDO PLOKŠTĖS ĮDIEGIMAS

Vaizdo kamera įdiegiama automatiškai iš sistemos ir nereikalauja jokių tvarkyklių.

Lygus paviršius

Trikojis
(į komplektą neįeina)

APARATINĖ INSTALIACIJA

1. Įjunkite įrenginį, prie kurio prijungsite internetinę kamerą. Rekomenduojame t iesioginį prijungimą prie nešiojamojo kompiuterio/stacionaraus kompiuterio/planšetinio kompiuterio. Prijungus per HUB ar doko stotelę, kamera gali būti neteisingai aptikta.
2. USB-A jungtį prijunkite prie laisvo nešiojamojo kompiuterio USB prievado. Jei reikia, naudokite USB-A/C adapterį.
3. Įvyks automatinė instaliacija. Web kamera bus aptikta kaip „i-tec SOLOMON4K700“.
4. Pasirinktoje programoje (Teams, OBS ir pan.) pasirinkite tinkamą vaizdo įvestį ir mikrofoną.
5. Toliau nustatykite internetinę kamerą pagal pasirinktos programos galimybes.
6. Reguliuojamo ryškumo apšvietimą galima įjungti paliesdami viršutinę pažymėtą kameros pusę.
7. Galima nustatyti iki 5 apšvietimo intensyvumo lygių, įskaitant visišką apšvietimo išjungimą.

SAUGUMO NAUDOJIMO REKOMENDACIJOS

- Nelaikykite ekstremaliose temperatūrose ir drėgmėje.
- Naudokite įrenginį ant lygaus paviršiaus – taip išvengsite paslydimo ir kritimo ant grindų.
- Išsaugokite instrukciją galimai vėlesnei reikmėms.
- Nelieskite objektyvo pirštais ar aštriais daiktais, kad jo nesubraižytumėte ar nesuteptumėte.
- Valykite objektyvą tik minkštu, sausu arba šiek tiek sudrėkintu optikai skirtu skudurėliu.
- Naudodami kamerą, neuždenkite mikrofono ir neleiskite, kad jis būtų veikiamas tiesioginės oro srovės ar skysčių.
- Stenkitės neapkrauti USB-C prievado ar laido.
- Neprijunkite USB-C PD adapterių prie USB-C prievadų, kurie nėra pažymėti kaip prievadai, skirti USB-C PD maitinimo adapterio prijungimui.

Bendradarbiaujant su aptarnavimo skyriumi:
- Patikrinkite, ar prietaisas veikia po kritimo į vandenį ar ant žemės.
- Patikrinkite, ar prietaisas veikia, jei įtrūko korpusas, sugadintas objektyvas ir pan.
- Patikrinkite, ar prietaisas veikia, jei įtrūko korpusas.
- Pateikite pretenziją dėl prietaiso, kuris neveikia pagal instrukciją.

DAŽNIAUSIAI UŽDUODAMI KLAUSIMAI

Mūsų svetainėje www-i-tec.pro šio gaminio skiltyje “DUK”.

TERMINŲ ŽODYNĖLIS

Sąsaja / prievadas / jungtis / įvestis / lizdas *- vieta, kurioje fiziškai sujungiami du įrenginiai.*
Valdiklis *- puslaidininkinis komponentas (vadinamasis mikroschemų rinkinys) nešiojamajame kompiuteryje / planšetiniame kompiuteryje, užtikrinantis vieno iš prievadų veikimą.*
“Thunderbolt™” *- tai greita aparatinės įrangos sąsaja, leidžianti prijungti įrenginius (periferinius įrenginius) prie kompiuterio per išplėtimo magistralę. “Thunderbolt” jungia PCI-Express ir “DisplayPort” į nuoseklią duomenų perdavimo sąsają. Per ją galima prijungti iki 6 papildomų “Thunderbolt™” įrenginių, o “Thunderbolt™ 3/4” duomenų perdavimo sparta siekia 40 Gbit/s.*
USB-C / USB Type-C / USB4 / Thunderbolt™ 3/4 *- simetrinė jungtis Leidžia greičiau įkrauti, maitinti, atlikti dvi funkcijas (ne tik priimančiojo, bet ir svečio), palaiko “Alt” režimą (DisplayPort, MHL, “Thunderbolt 3”, “Power Delivery”) ir pranešimą apie klaidas per “Billboard” įrenginį.*
Privatumo užsklanda: *Mechaninis arba slankusis dangtelis, kuris uždengia kameros objektyvą ir apsaugo nuo nepageidaujamo vaizdo fiksavimo.*
Objektyvas: *Optinis kameros elementas, kuris fiksuoja vaizdą ir perduoda jį vaizdo jutikliui.*
Mikrofonas: *Į kameros korpusą įmontuotas komponentas, skirtas garso įrašymui.*
Sraigtas trikojui: *Standartinis sraigtas (paprastai 1/4 colio), skirtas kamerai pritvirtinti prie trikojo arba laikiklio.*
Automatinis fokusavimas: *Kamera automatiškai reguliuoja vaizdo ryškumą pagal objekto atstumą.*
Fiksuotas fokusavimas: *Ryškumas yra fiksuotas tam tikram atstumui.*
Automatinė ekspozicija (AE): *Funkcija, kuri automatiškai nustato vaizdo ryškumą pagal apšvietimo sąlygas.*
Automatinis baltos spalvos balansavimas (AWB): *Funkcija, kuri automatiškai koreguoja vaizdo spalvų atkūrimą, kad spalvos atrodytų natūraliai.*
“USB-C Power Delivery” (USB-C PD) *- papildoma USB-C jungties funkcija. Šią funkciją palaikanti jungtis gali tiek įkrauti, tiek būti įkrautam, ir palaiko apkrovas nuo 10 W iki 240 W.*
USB 3.2 / 3.1 / 3.0 / 2.0 - USB sąsajos */ prievado standartas, skirtas įvairiems USB įrenginiams prijungti. Įvairius USB įrenginius prie doko stotelės arba adapterio galima prijungti naudojant A tipo USB sąsają. B tipo USB prievadas naudojamas prijungti prie dokinės stoties arba adapterio nešiojamąjį kompiuterį / planšetinį kompiuterį.*
HDMI / *ekrano prievadas - skaitmeninės grafinės sąsajos ir (arba) prievado standartas, naudojamas*
monitoriams ir kitiems grafiniams ekrano įrenginiams prijungti.
LAN *(vietinis tinklas) - vietinis tinklas, dabar labiausiai paplitęs vadinamasis Ethernet, kurio teorinė*
duomenų perdavimo sparta doko stotyje siekia iki 2,5 Gb/s.
Garso *- garso įvesties (mikrofonas) arba išvesties įrenginio (ausinės ir (arba) garsiakalbiai) terminas.*

BESCHRIJVING

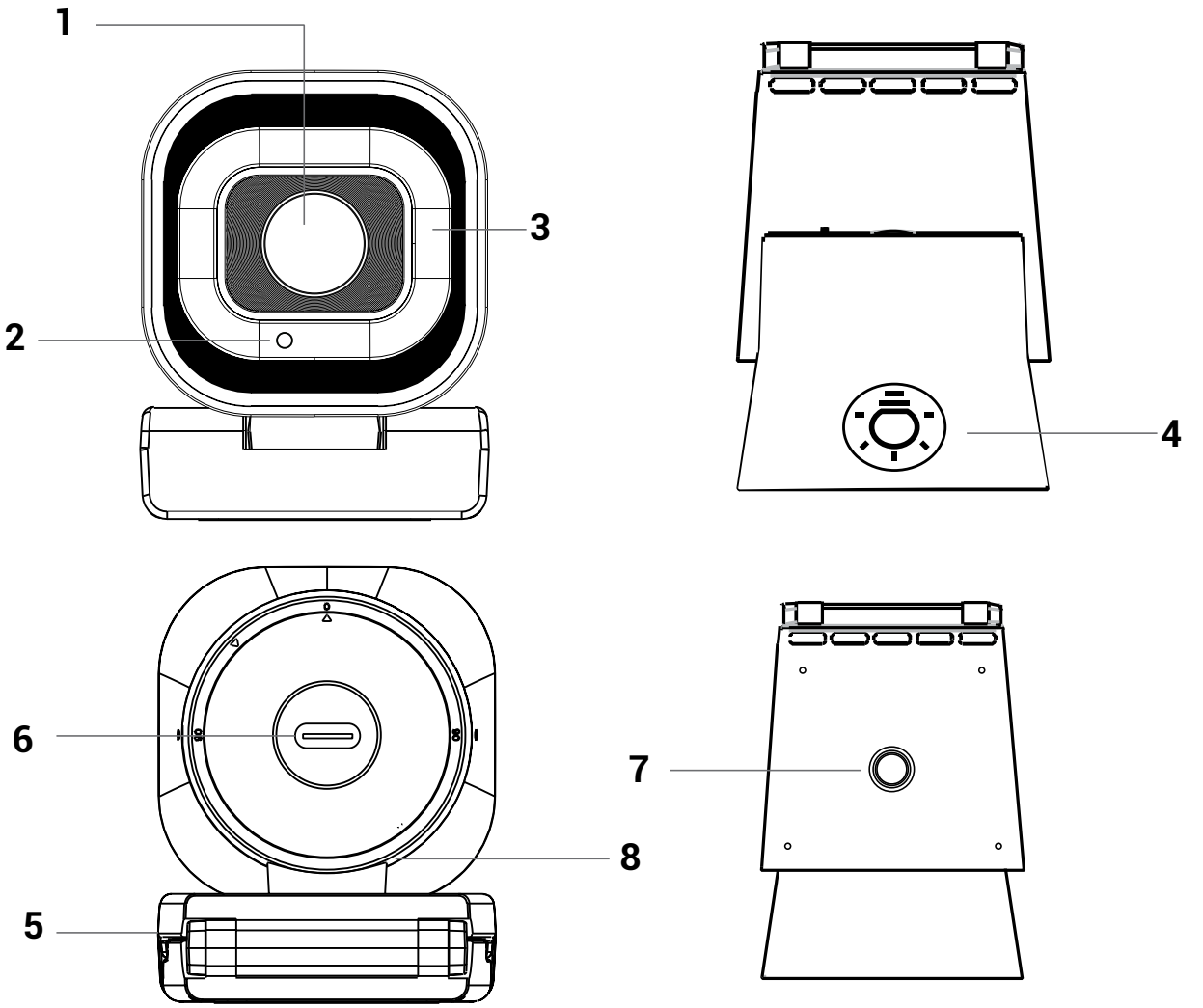

1. Lens
2. Microfoon
3. Status-LED
4. Ingebouwd lampje met instelbare helderheid
5. Universele bevestigingsclip
6. USB-C-poort voor aansluiting op het hostapparaat
7. 1/4”-statiefschroefdraad (statief niet meegeleverd)
8. Webcamvoet waaruit de webcam kan worden uitgetrokken en gedraaid

SPECIFICATIES

Sensortype: CMOS (1/ 2.55”)
- Cameraresolutie: 8.29 MP
- Ondersteunde resoluties:
  - 3840 × 2160 @ 30 fps
  - 1920 × 1080 @ 60 fps
  - 1280 × 720 @ 30 fps
- Beeldhoek: 81°
- Focus: Automatische scherpstelling (Autofocus)

Beeldeigenschappen:
- Automatische scherpstelling met fasedetectie (PDAF) – snelle en nauwkeurige automatische scherpstelling zonder „scherpstellen“, zelfs bij beweging.
- Automatische belichting (AE) – zorgt automatisch voor een evenwicht tussen helderheid en contrast, voor consistent heldere en scherpe beelden.
- Automatische witbalans (AWB) – zorgt voor natuurlijke kleuren en nauwkeurige onder alle lichtomstandigheden.
- Automatische kalibratie van het zwartniveau (ABLC) – behoudt schaduwdetails en contrast voor een dieper en evenwichtiger beeld.

AUDIO
- Microfoon: 2 ingebouwde microfoons
- Reikwijdte: tot 3 m

Bevestiging en beweging van de camera
- De lens kan tot 90° worden gedraaid om te schakelen tussen beeldverhoudingen van 9:16 en 16:9
- Universele bevestigingsklem met rubberen kussentjes en 1/4” schroefdraad voor statief (statief niet inbegrepen)
- Horizontaal en verticaal draaibaar via verstelbaar scharnier

Aansluiting
- Kabel: USB-C-naar-USB-A-kabel (150 cm) met USB-A/USB-C-adapter
- Plug & Play
- Ingangsspanning: 5 V

Hardwarevereisten
•Apparaat met een vrije USB-A-, USB-C-, USB4- of Thunderbolt™ 3/4/5-poort.

Ondersteunde besturingssystemen
•Windows 10 / 11, macOS, Android, iPadOS, ChromeOS, Linux

INSTALLATIE VAN STUURPROGRAMMA'S

De webcam wordt automatisch door het systeem geïnstalleerd en vereist geen stuurprogramma’s.

Vlak oppervlak

Statief (niet meegeleverd)

HARDWARE-INSTALLATIE

1. Schakel het apparaat in waarop u de webcamera wilt aansluiten. Wij raden een directe aansluiting op een laptop/pc/tablet aan. Bij aansluiting via een hub of dockingstation wordt de camera mogelijk niet correct gedetecteerd.
2. Sluit de USB-A-connector aan op een vrije USB-poort van de laptop. Gebruik eventueel een USB-A/C-adapter.
3. De installatie verloopt automatisch. De webcam wordt gedetecteerd als i-tec SOLOMON4K700.
4. Selecteer in de gekozen applicatie (Teams, OBS enz.) de juiste video-ingang en microfoon.
5. Voer de verdere instellingen van de webcam uit volgens de mogelijkheden van de gekozen applicatie.
6. Het licht met instelbare helderheid kan worden ingeschakeld door de gemarkeerde bovenkant van de camera aan te raken.
7. Er kunnen tot 5 lichtintensiteiten worden ingesteld, inclusief het volledig uitschakelen van het licht.

VEILIGHEIDSINSTRUCTIES VOOR GEBRUIK

- Stel het apparaat niet bloot aan extreme temperaturen en luchtvochtigheid.
- Gebruik het apparaat op een vlakke ondergrond – zo voorkomt u dat het wegglijdt en op de grond valt.
- Bewaar de handleiding voor eventueel later gebruik.
- Raak de lens niet aan met uw vingers of scherpe voorwerpen om krassen of vervuiling te voorkomen.
- Reinig de lens uitsluitend met een zachte, droge of licht bevochtigde doek die geschikt is voor optische apparatuur.
- Bedek de microfoon niet tijdens het gebruik van de camera en stel deze niet bloot aan directe luchtstromen of vloeistoffen.
- Vermijd overbelasting van de USB-C-poort of -kabel.
- Sluit geen USB-C PD-adapters aan op USB-C-poorten die niet zijn gemarkeerd als poorten voor het aansluiten van een USB-C PD-voedingsadapter.

In samenwerking met de serviceafdeling:

- Controleer de werking na een val in het water of op de grond.
- Controleer de werking bij een gebarsten behuizing, beschadigde lens, enz.
- Controleer de werking bij een gebarsten behuizing.
- Dien een klacht in als het apparaat niet werkt volgens de handleiding.

VEELGESTELDE VRAGEN

Beschikbaar op onze website www-i-tec.pro onder “FAQ” voor dit product

VERKLARENDE WOORDENLIJST

Interface / poort / connector / ingang / slot *- de plaats waar twee apparaten fysiek met elkaar verbonden zijn.*
Controller *- een halfgeleidercomponent (zogenaamde chipset) in een notebook/tablet, die zorgt voor de werking van een van de poorten.*
Thunderbolt™ *- is een snelle hardware-interface waarmee je apparaten (randapparaten) op je computer kunt aansluiten via een uitbreidingsbus. Thunderbolt combineert PCI-Express en DisplayPort in een seriële data-interface. Je kunt tot 6 extra Thunderbolt™ apparaten aansluiten en de overdrachtsnelheid voor Thunderbolt™ 3/4 is tot 40Gbit/s.*
USB-C / USB Type-C / USB4 / Thunderbolt™ 3/4 *- is een symmetrische connector Maakt sneller opladen, stroom, dual-role (niet alleen host maar ook gast), ondersteuning voor Alt Mode (DisplayPort, MHL, Thunderbolt 3, Power Delivery) en foutmelding via Billboard-apparaat mogelijk.*
Privaciekap: *Een mechanische of verschuifbare kap die de cameralens afdekt en ongewenst beeldopname voorkomt.*
Lens: *Het optische onderdeel van de camera dat het beeld opvangt en doorgeeft aan de beeldsensor.*
Microfoon: *Een ingebouwd onderdeel van de camera dat dient voor het opvangen van geluid.*
Schroefdraad voor statief: *Gestandaardiseerde schroefdraad (meestal 1/4") bedoeld om de camera op een statief of houder te bevestigen.*
Automatische scherpstelling: *De camera past de scherpte van het beeld automatisch aan op basis van de afstand tot het object.*
Vaste scherpstelling: *De scherpte is vast ingesteld op een bepaalde afstand.*
Automatische belichting (AE): *Een functie die de helderheid van het beeld automatisch aanpast aan de lichtomstandigheden.*
Automatische witbalans (AWB): *Een functie die de kleurweergave van het beeld automatisch aanpast, zodat de kleuren er natuurlijk uitzien.*
USB-C Power Delivery (USB-C PD) *- een optionele functie van de USB-C connector. Een connector met deze ondersteuning kan zowel opladen als opgeladen worden, en ondersteunt belastingen van 10W tot 240W*
USB 3.2 / 3.1 / 3.0 / 2.0 *- standaard voor USB-interface / poort voor het aansluiten van verschillende USB-apparaten. Verschillende USB-apparaten kunnen worden aangesloten op het dockingstation of de adapter via de USB Type-A-interface. De USB type B poort wordt gebruikt om het docking station of de adapter aan te sluiten op een laptop/tablet.*
HDMI/Display Port *- Een standaard voor een digitale grafische interface/poort die wordt gebruikt om monitoren en andere grafische weergaveapparaten aan te sluiten.*
LAN *(Local Area Network) - local area network, nu het meest gebruikt is het zogenaamde Ethernet, dat theoretische overdrachtsnelheden tot 2,5 Gbit/s bereikt bij het docking station.*
Audio *- een term voor een audio-invoer (microfoon) of uitvoerapparaat (koptelefoon/luidsprekers).*

BESKRIVNING

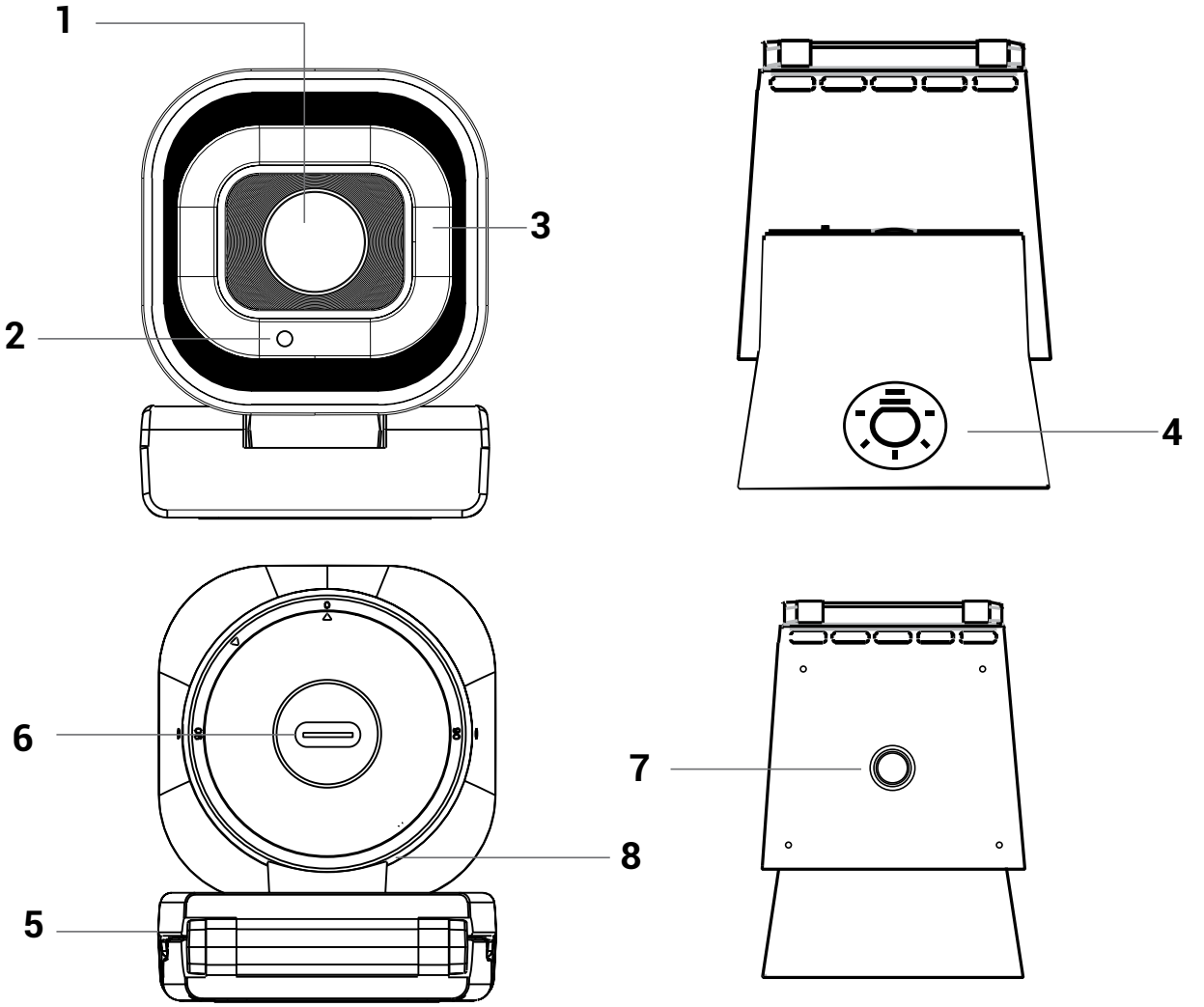

1. Objektiv

2. Mikrofon

3. Status-LED

4. Inbyggd belysning med justerbar ljusstyrka

5. Universell fästklämma

6. USB-C-port för anslutning till värddatorn

7. 1/4-tums stativgänga (stativ ingår ej)

8. Webbkamerans bas, från vilken webbkameran kan dras ut och vridas

SPECIFIKATIONER

Sensortyp: CMOS (1/ 2.55”)
- Kameraupplösning: 8.29 MP
- Stödda upplösningar:
  - 3840 × 2160 @ 30 fps
  - 1920 × 1080 @ 60 fps
  - 1280 × 720 @ 30 fps
- Synfält: 81°
- Fokuseringstyp: Automatisk fokusering (Autofocus)

Bildegenskaper:

- Automatisk fokusering med fasdetektering (PDAF) – snabb och precis automatisk fokusering utan att kameran ”söker efter skärpan”, även vid rörelse.
- Automatisk exponering (AE) – balanserar automatiskt ljusstyrka och kontrast för genomgående klara och skarpa bilder.
- Automatisk vitbalans (AWB) – garanterar naturliga färger och korrekta hudtoner under alla ljusförhållanden.
- Automatisk kalibrering av svärta (ABLC) – bevarar detaljer i skuggorna och kontrasten för en djupare och mer balanserad bild.

LJUD
- Mikrofon: 2 inbyggda mikrofoner
- Räckvidd: upp till 3 m

Fäste och kamerarörelse
- Objektivet kan vridas upp till 90° för att växla mellan bildförhållandena 9:16 och 16:9
- Universellt fästklämma med gummikuddar och 1/4-tums stativgänga (stativ ingår ej)
- Horisontell och vertikal rotation med justerbart led

Anslutning
- Kabel: USB-C till USB-A-kabel (150 cm) med USB-A/USB-C-adapter
- Plug & Play
- Ingångsspänning: 5 V

Hårdvarukrav
•Enhet med ledig USB-A-, USB-C-, USB4- eller Thunderbolt™ 3/4/5-port.

Operativsystem som stöds
•Windows 10 / 11, macOS, Android, iPadOS, ChromeOS, Linux

INSTALLATION AV DRIVRUTINER

Webbkameran installeras automatiskt av systemet och kräver inga drivrutiner.

Hårdvaruinstallation

1. Slå på den enhet som du ska ansluta webbkameran till. Vi rekommenderar direktanslutning till bärbar dator/PC/surfplatta. Vid anslutning via HUB eller dockningsstation kanske kameran inte detekteras korrekt.
2. Anslut USB-A-kontakten till en ledig USB-port på bärbara datorn. Använd eventuellt en USB-A/C-adapter.
3. En automatisk installation sker. Webbkameran detekteras som i-tec SOLOMON4K700.
4. Välj rätt videoingång och mikrofon i den valda applikationen (Teams, OBS etc.).
5. Gör ytterligare inställningar för webbkameran enligt den valda applikationens alternativ.
6. Ljuset med justerbar ljusstyrka kan slås på genom att trycka på den övre markerade sidan av kameran.
7. Det går att ställa in upp till 5 ljusstyrkor, inklusive att stänga av ljuset helt.

SÄKERHETSANVISNINGAR FÖR ANVÄNDNING

- Utsätt inte enheten för extrema temperaturer eller luftfuktighet.
- Använd enheten på plana underlag – på så sätt undviker du att den glider och faller på golvet.
- Spara bruksanvisningen för eventuell framtida användning.
- Rör inte linsen med fingrarna eller vassa föremål för att undvika repor eller smuts.
- Rengör linsen endast med en mjuk, torr eller lätt fuktad trasa avsedd för optik.
- Täck inte över mikrofonen när du använder kameran och utsätt den inte för direkt luftström eller vätskor.
- Undvik att utsätta USB-C-porten eller kabeln för påfrestningar.
- Anslut inte USB-C PD-adaptrar till USB-C-portar som inte är märkta som portar för anslutning av USB-C PD-strömadapter.

I samarbete med serviceavdelningen:

- Kontrollera funktionen efter att enheten har fallit i vatten eller på golvet.
- Kontrollera funktionen om höljet har spruckit, om linsen är skadad etc.
- Kontrollera funktionen om höljet har spruckit.
- Reklamera enheter som inte fungerar enligt manualen.

VANLIGA FRÅGOR OCH SVAR

Finns på vår hemsida www-i-tec.pro under “FAQ” för denna produkt

ORDLISTA ÖVER TERMER

Gränssnitt / port / kontakt / ingång / slot *- den plats där två enheter är fysiskt anslutna.*
Styrenhet *- en halvledarkomponent (så kallad chipset) i en bärbar dator / surfplatta, vilket säkerställer driften av en av portarna.*
Thunderbolt™ *- är ett snabbt hårdvarugränssnitt som gör att du kan ansluta enheter (kringutrustning) till din dator via en expansionsbuss. Thunderbolt kombinerar PCI-Express och DisplayPort till ett seriellt datagränssnitt. Det tillåter upp till 6 ytterligare Thunderbolt™-enheter och överföringshastigheten för Thunderbolt™ 3/4 är upp till 40 Gbit/s.*
USB-C / USB Type-C / USB4 / Thunderbolt™ 3/4 *- är en symmetrisk kontakt möjliggör snabbare laddning, strömförsörjning, dubbla roller (inte bara värd utan även gäst), stöd för Alt Mode (DisplayPort, MHL, Thunderbolt 3, Power Delivery) och felmeddelanden via Billboard-enheten.*
Sekretessskydd: *Ett mekaniskt eller skjutbart skydd som täcker kameralinsen och förhindrar oönskad bildinspelning.*
Lins: *En optisk komponent i kameran som fångar upp bilden och överför den till bildsensorn.*
Mikrofon: *En inbyggd del av kameran som används för att fånga upp ljud.*
Gänga för stativ: *Standardiserad gänga (vanligtvis 1/4") avsedd för att fästa kameran på ett stativ eller en hållare.*
Automatisk fokusering: *Kameran justerar automatiskt bildens skärpa efter avståndet till motivet.*
Fast fokusering: *Skärpan är fast inställd på ett visst avstånd.*
Automatisk exponering (AE): *En funktion som automatiskt justerar bildens ljusstyrka efter ljusförhållandena.*
Automatisk vitbalans (AWB): *En funktion som automatiskt justerar bildens färgåtergivning så att färgerna ser naturliga ut.*
USB-C Power Delivery (USB-C PD) *- en tillvalsfunktion för USB-C-kontakten. En kontakt med detta stöd kan både ladda och laddas, och stöder belastningar från 10W till 240W*
USB 3.2 / 3.1 / 3.0 / 2.0 *- standard för USB-gränssnitt / port för anslutning av olika USB-enheter. Olika USB-enheter kan anslutas till dockningsstationen eller adaptern via USB typ A-gränssnittet. USB typ B-porten används för att ansluta dockningsstationen eller adaptern till en bärbar dator/surfplatta.*
HDMI/Display Port *- En standard för ett digitalt grafikgränssnitt/port som används för att ansluta bildskärmar och andra grafiska visningsenheter.*
LAN *(Local Area Network) - lokalt nätverk, det vanligaste nu är det så kallade Ethernet, som når teoretiska överföringshastigheter på upp till 2,5 Gbit/s vid dockningsstationen.*
Audio *- en term för en ljudingång (mikrofon) eller utgångsenhet (hörlurar/högtalare).*

DESCRIÇÃO

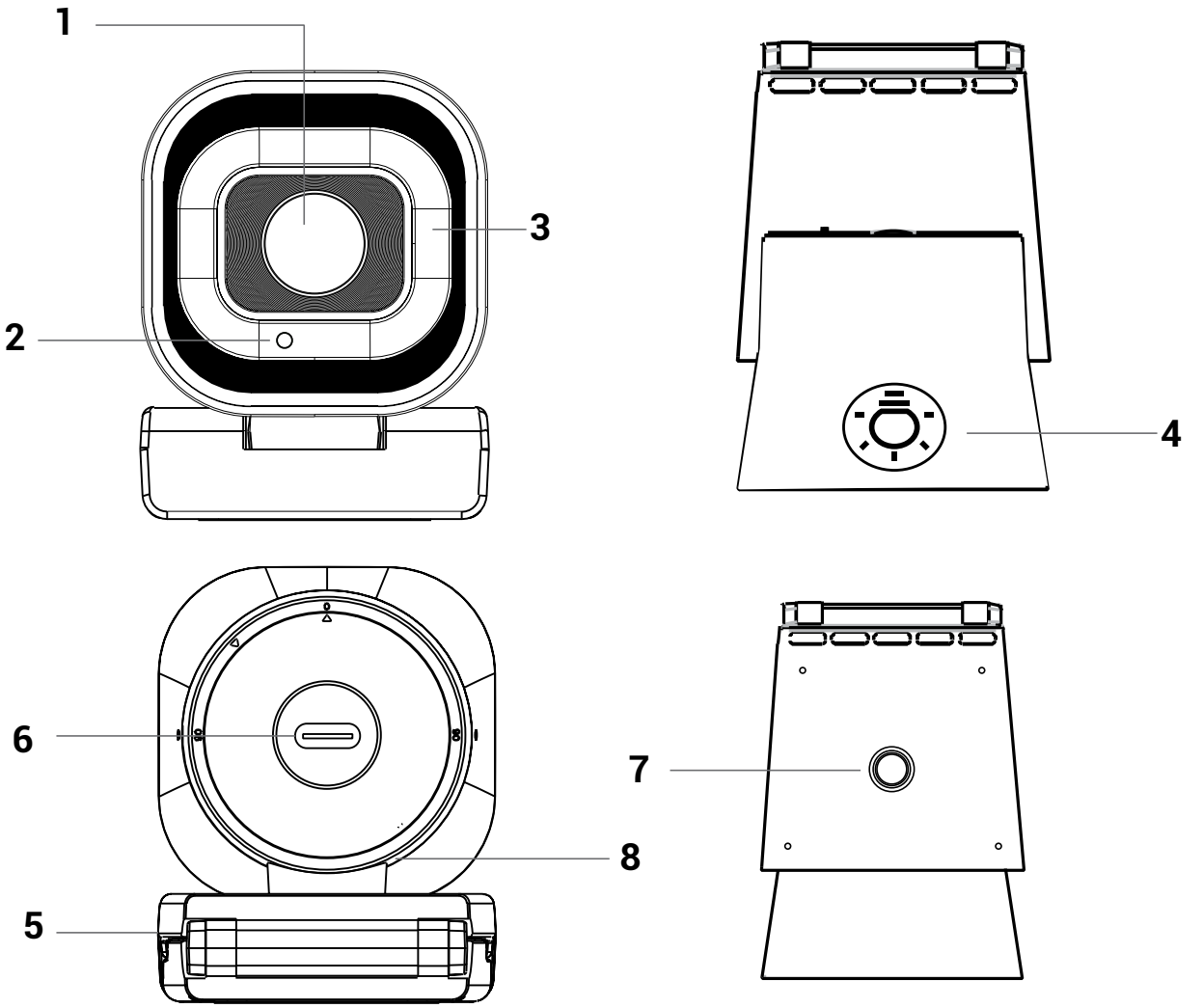

1. Lente
2. Microfone
3. LED de estado
4. Luz integrada com brilho ajustável
5. Clipe de fixação universal
6. Porta USB-C para ligação ao dispositivo anfitrião
7. Rosca de tripé de 1/4” (tripé não incluído)
8. Base da câmara web, da qual a câmara pode ser retirada e rodada

ESPECIFICAÇÕES

Tipo de sensor: CMOS (1/ 2.55”)

- Resolução da câmara: 8.29 MP
- Resoluções suportadas:
  - 3840 × 2160 @ 30 fps
  - 1920 × 1080 @ 60 fps
  - 1280 × 720 @ 30 fps
- Campo de visão: 81°
- Tipo de focagem: Focagem automática (Autofocus)

Características da imagem:

- Focagem automática com deteção de fase (PDAF) – focagem automática rápida e precisa sem «procura de focagem», mesmo em movimento.
- Exposição Automática (AE) – equilibra automaticamente o brilho e o contraste para imagens sempre nítidas e claras.
- Equilíbrio de Brancos Automático (AWB) – garante cores naturais e tons de pele precisos em quaisquer condições de iluminação.
- Calibração Automática do Nível de Preto (ABLC) – preserva os detalhes das sombras e o contraste para uma imagem mais profunda e equilibrada.

ÁUDIO

- Microfone: 2 microfones integrados
- Alcance de captação: até 3 m

Fixação e movimento da câmara

- Rotação da lente até 90° para alternar entre as proporções 9:16 e 16:9
- Clipe de fixação universal com almofadas de borracha e rosca de 1/4” para tripé (tripé não incluído)
- Rotação horizontal e vertical através de uma articulação ajustável

Ligação

- Cabo: Cabo USB-C para USB-A (150 cm) com adaptador USB-A / USB-C
- Plug & Play
- Tensão de entrada: 5 V

Requisitos de hardware

- Dispositivo com porta USB-A, USB-C, USB4 ou Thunderbolt™ 3/4/5 livre.

Sistemas operativos suportados

- Windows 10 / 11, macOS, Android, iPadOS, ChromeOS, Linux

INSTALAÇÃO DE DRIVERS

A câmara web é instalada automaticamente pelo sistema e não requer drivers.

Superfície plana

Tripé (não incluído)

INSTALAÇÃO DE HARDWARE

1. Ligue o dispositivo ao qual irá ligar a webcam. Recomendamos a ligação direta a um portátil/PC/tablet. Se ligar através de um hub ou de uma estação de acoplamento, a câmara poderá não ser detetada corretamente.
2. Ligue o conector USB-A a uma porta USB livre do portátil. Se necessário, utilize um adaptador USB-A/C.
3. A instalação será efetuada automaticamente. A webcam é detetada como i-tec SOLOMON4K700.
4. Na aplicação selecionada (Teams, OBS, etc.), selecione a entrada de vídeo e o microfone corretos.
5. Efetue as restantes configurações da câmara web de acordo com as opções da aplicação selecionada.
6. A luz com brilho ajustável pode ser ligada tocando na parte superior marcada da câmara.
7. É possível ajustar até 5 intensidades de luz, incluindo o desligamento total da luz.

INSTRUÇÕES DE SEGURANÇA PARA A UTILIZAÇÃO

- Não exponha a temperaturas extremas nem à humidade do ar.
- Utilize o dispositivo sobre superfícies planas – assim evitará que escorregue e caia no chão.
- Guarde o manual para eventual utilização futura.
- Não toque na lente com os dedos nem com objetos pontiagudos, para evitar riscar ou sujá-la.
- Limpe a lente apenas com um pano macio, seco ou ligeiramente humedecido, específico para ótica.
- Não cubra o microfone durante a utilização da câmara e não o exponha a correntes de ar diretas ou a líquidos.
- Evite forçar a porta USB-C ou o cabo.
- Não ligue adaptadores USB-C PD a portas USB-C que não estejam identificadas como portas para ligação do adaptador de alimentação USB-C PD.

Em colaboração com o departamento de assistência técnica:

- Verifique o funcionamento após uma queda na água ou no chão.
- Verifique o funcionamento em caso de rachadura da tampa, danos na lente, etc.
- Verifique o funcionamento em caso de rachadura da tampa.
- Reclame o dispositivo que não funcione de acordo com o manual.

PERGUNTAS FREQUENTES

Disponível no nosso sítio Web www-i-tec.pro em “FAQ” para este produto

GLOSSÁRIO DE TERMOS

Interface / porta / conetor / entrada / ranhura *- o local onde dois dispositivos estão fisicamente ligados.*
Controlador *- um componente semicondutor (o chamado chipset) num computador portátil/tablet, que assegura o funcionamento de uma das portas.*
Thunderbolt™ *- é uma interface de hardware rápida que lhe permite ligar dispositivos (periféricos) ao seu computador através de um barramento de expansão. Thunderbolt combina PCI-Express e DisplayPort numa interface de dados de série. Permite até 6 dispositivos Thunderbolt™ adicionais, e a taxa de transferência para Thunderbolt™ 3/4 é de até 40Gbit/s.*
USB-C / USB Type-C / USB4 / Thunderbolt™ 3/4 *- é um conetor simétrico Permite um carregamento mais rápido, alimentação, função dupla (não só anfitrião, mas também convidado), suporte para o modo Alt (DisplayPort, MHL, Thunderbolt 3, Power Delivery) e notificação de erros via dispositivo Billboard.*
Tampa de privacidade: *Tampa mecânica ou deslizante que cobre a lente da câmara e impede a captura indesejada de imagens.*
Lente: *Elemento ótico da câmara que capta a imagem e a transmite ao sensor de imagem.*
Microfone: *Componente integrado na câmara que serve para captar som.*
Rosca para tripé: *Rosca padronizada (normalmente 1/4") destinada à fixação da câmara num tripé ou suporte.*
Focagem automática: *A câmara ajusta automaticamente a nitidez da imagem de acordo com a distância do objeto.*
Focagem fixa: *A nitidez é fixada para uma determinada distância.*
Exposição automática (AE): *Função que ajusta automaticamente o brilho da imagem de acordo com as condições de iluminação.*
Equilíbrio de brancos automático (AWB): *Função que ajusta automaticamente a reprodução de cores da imagem para que as cores pareçam naturais.*
USB-C Power Delivery (USB-C PD) *- uma funcionalidade opcional do conetor USB-C. Um conetor com este suporte pode carregar e ser carregado, e suporta cargas de 10W a 240W*
USB 3.2 / 3.1 / 3.0 / 2.0 - *norma para interface USB / porta para ligação de vários dispositivos USB. Podem ser ligados vários dispositivos USB à estação de ancoragem ou ao adaptador utilizando a interface USB tipo A. A porta USB tipo B é utilizada para ligar a estação de ancoragem ou o adaptador a um computador portátil/tablet.*
HDMI/Porta de visualização *- Uma norma para uma porta/interface gráfica digital utilizada para ligar monitores e outros dispositivos de visualização gráfica.*
LAN (Local Area Network) *- rede local, atualmente a mais comum é a chamada Ethernet, que atinge velocidades de transferência teóricas de até 2,5 Gbit/s na estação de ancoragem.*
Áudio *- termo que designa um dispositivo de entrada (microfone) ou de saída (auscultadores/altifalantes) de áudio.*

EUROPEAN UNION ONLY
NOTE: MARKING IS IN COMPLIANCE WITH EU WEEE DIRECTIVE

ENGLISH
This equipment is marked with the above recycling symbol. It means that at the end of the life of the equipment you must dispose of it separately at an appropriate collection point and not place it in the normal domestic unsorted waste stream. This wil benefit the environment for all. (European Union only)

DEUTSCH
Dieses Produkt trägt das Recycling-Symbol gemäß der EU-Richtinie. Das bedeutet, dass das Gerät am Ende der Nutzungszeit bei einer kommunalen Sammelstelle zum recyceln abgegeben werden muss, (kostenloss). Eine Entsorgung űber den Haus-/ Restműll ist nicht gestattet. Dies ist ein aktiver Beitrag zum Umweltschutz. (Nur innerhalb der EU)

FRANÇAIS
Ce dispositif est revêtu du marquage avec le symbole de recyclage indiqué ci-dessus. Ça veut dire, qu'une fois découlée la vie utile dudit dispositif, vous vous voyez dans l'obligation d'assurer, que le dispositif se trouve déposé en un respectif centre de collecte, dûment établi à cette fin, et non en d'autres centres de ramassage qui soient destinés à déposer de courants déchets municipaux non triés. De cette manière, on contribue considérablement à une amélioration en matière d'environnement où nous vivons tous. (Seulement pour l'Union Européenne).

ESPAÑOL
El dispositivo está indicado por el símbolo de reciclaje. Esto significa que al final de la vida útil de la instalación, debe asegurarse de que se almacene por separado en un punto de recolección establecido para este fin y no en los lugares designados para la eliminación de desechos municipales ordinarios sin clasificar. Contribuirá a mejorar el medio ambiente de todos nosotros. (Sólo para la Unión Europea)

ITALIANO
Questo dispositivo è contrassegnato con il seguente simbolo di riciclaggio. Si chiede di consegnarlo alla fine del suo ciclo di vita a un Centro di raccolta dei rifiuti differenziati istituita per questo scopo e non in altri centri indicati per depositare rifiuti urbani normali non differenziati. In questo modo si contribuisce al miglioramento della qualità dell'ambiente (valido soltanto per l'Unione Europea).

ČEŠTINA
Toto zařízení je označeno výše uvedeným recyklačním symbolem. To znamená, že na konci doby života zařízení musíte zajistit, aby bylo uloženo odděleně na sběrném místě, zřízeném pro tento účel a ne na místech určených pro ukládání běžného netříděného komunálního odpadu. Přispěje to ke zlepšení stavu životního prostředí nás všech. (Pouze pro Evropskou unii)

SLOVENSKY
Toto zariadenie je označené vyššie uvedeným recyklačným symbolom. To znamená, že na konci doby života zariadenia musíte zaistiť, aby bolo uložené oddelene na zbernom mieste, zriadenom pre tento účel a nie na miestach určených pre ukladanie bežného netriedeného komunálneho odpadu. Prispeje to k zlepšeniu životného prostredia nás všetkých. (Iba pre Európsku úniu)

POLSKI
To urządzenie oznakowane jest specjalnym symbolem odzysku. Pookresie użytkowania trzeba je zwrócic do odpowiedniego punktu zbiörki i nie wolno umiestczać go razem z nieposortowanymi odpadami. Takie dzialanie przyniese korzyść dla środowiska. (Tylko w Unii Europejskiej)

LIETUVIU
Šis gaminys yra pažymetas specialiu atlieku tvarkymo ženklu. Baigus eksploataciją, gaminys turi buti atiduotas i atitinkamą surinkimo punktą ir negali buti šalinamas kartu su nerušiuojamomis atliekomis. Tokie Jusu veiksmai prisides prie aplinkos apsaugos. (Tiktai Europos Sąjungoje)

NEDERLANDS
Dit apparaat is voorzien van het bovenvermelde recyclingsymbool. Dit betekent dat u aan het einde van de levensduur van het apparaat ervoor dient te zorgen dat het afzonderlijk wordt opgeslagen op een verzamelpunt dat hiervoor is ingericht en niet op plaatsen die zijn aangewezen voor de verwijdering van gewoon ongesorteerd gemeentelijk afval. Dit zal bijdragen aan de verbetering van de leefomgeving van ons allemaal. (Alleen voor de Europese Unie)

SVENSKA
Denna utrustning är märkt med ovanstående återvinningssymbol. Det betyder att du vid slutet av utrustningens livslängd måste kassera den separat på en lämplig insamlingsplats och inte placera den i det vanliga osorterade hushållsavfallet. Detta kommer att gynna miljön för alla. (Endast Europeiska unionen)

PORTUGUÊS
Este equipamento está marcado com o símbolo de reciclagem acima. Significa que, no final da vida útil do equipamento, deve eliminá-lo separadamente num ponto de recolha adequado e não colocá-lo no fluxo normal de resíduos domésticos indiferenciados. Isto irá beneficiar o ambiente para todos. (Apenas na União Europeia)

EU Declaration of Conformity / EU Konformitätserklärung / Déclaration EU de conformité Declaración UE de Conformidad / Dichiarazione di conformità UE / EU Prohlášení o shodě / EU Prehlásenie o zhode / EU Declaracja zgodności / ES atitikties deklaracija EU-Conformiteitsverklaring / EU-försäkran om överensstämmelse / Declaração de Conformidade UE

Manufacturer, Der Hersteller, Le fabricant, Fabricante, Produttore, Výrobce, Výrobca, Producent, Gamintojas, De fabrikant, Tillverkare, Fabricante:
i-tec Technologies s.r.o., Kalvodova 2, 709 00 Ostrava - Mariánské Hory, Czech Republic

declares that this product / erklärt hiermit, dass das Produkt / déclare que ce produit / declara que este producto / dichiara che il seguente prodotto / tímto prohlašuje, že výrobek týmto prehlasuje, že výrobok deklaruje že produkt šiuo pareiškia, / kad gaminys verklaart hierbij dat het product / försäkrar att denna produkt / declara que este produto

Product, Bezeichnung, Le prénom, Producto, Prodotto, Název, Názov, Nazwa, Gaminys, Naam, Produkt, Produto:
i-tec SOLOMON 700 STREAM Webcam 4K with Lighting and Stereo Microphones

Model, Modell, Modèle, Modelo, Modello, Model, Model, Model, Modelis, Model, Modell, Modelo:
CAMSOLOMON4K700

Determination, Bestimmung, La détermination, Determinación, Determinazione, Určení, Určenie, Opcje, Ustatymas, Doel, Fastställande, Determinação:
Product is intended for use as an acessory for PCs. / Das Produkt ist für die Verwendung als Zubehör für PCs bestimmt. / Le produit est destiné à être utilisé comme accessoire pour les PC. / El producto está destinado a utilizarse como accesorio para PC. /* Il prodotto è destinato all'uso come accessorio per PC. / Výrobek je určen k použití jako příslušenství k PC. / Výrobok je určený na použitie ako príslušenstvo pre PC. / Produkt jest przeznaczony do użytku jako akcesorium do komputerów PC. / Produktas skirtas naudoti kaip asmeninių kompiuterių priedas. / Product is bedoeld voor gebruik als accessoire voor pc's. / Produkten är avsedd för användning som PC-tillbehör. / O produto destina-se a ser utilizado como acessório para PCs.
We declare under our sole responsibility that the above named product is in conformity with the following European Union directives:
Wir erklären in alleiniger Verantwortung, dass das oben genannte Produkt mit den folgenden Richtlinien der Europäischen Union übereinstimmt:
Nous déclarons sous notre seule responsabilité que le produit susmentionné est conforme aux directives suivantes de l'Union européenne:
Nosotros declaramos bajo nuestra exclusiva responsabilidad que el producto arriba mencionado es conforme con las siguientes directivas de la Unión Europea:
Noi dichiariamo sotto la nostra esclusiva responsabilità che il prodotto sopra indicato è conforme alle seguenti direttive dell'Unione Europea: Noi dichiariamo sotto la nostra esclusiva responsabilità che il prodotto sopra indicato è conforme alle seguenti direttive dell'Unione Europea:
Prohlašujeme na vlastní odpovědnost, že výše uvedený výrobek je ve shodě s následujícími směrnicemi Evropské unie:
Vyhlasujeme na vlastnú zodpovednosť, že vyššie uvedený výrobok je v súlade s týmito smernicami Európskej únie:
My deklarujemy na naszą wyłączną odpowiedzialność, że wyżej wymieniony produkt jest zgodny z następującymi dyrektywami Unii Europejskiej:
Mes išimtinai savo atsakomybe pareiškiame, kad pirmiau nurodytas gaminys atitinka šias Europos Sąjungos direktyvas:
Wij verklaren op eigen verantwoordelijkheid dat het bovengenoemde product in overeenstemming is met de volgende richtlijnen van de Europese Unie:
Declaramos sob a nossa exclusiva responsabilidade que o produto acima mencionado está em conformidade com as seguintes directivas da União Europeia:
EC Directive 2014/30/EU and 2011/65/EU

EMS (For EMC, Für EMC, Pour la CEM, Para EMC, Per la compatibilità elettromagnetica, Pro EMC, Pre EMC, Dla Kompatybilności elektromagnetycznej, Skirtas EMC, Voor EMC, För EMC, Para EMC):

EN 55032:2015+A1:2020; EN 55035:2017+A11:2020

RoHS: 2011/65/EU; EU 2015/863

and it is safety under conditions of standard application / und ist sicher bei standardmäßiger Nuttzung / et c'est la sécurité dans des conditions d'application standard / y es seguridad bajo condiciones de aplicación estándar / ed è sicuro in condizioni d'uso normali / a je bezpečný za podmínek obvyklého použití / a je bezpečný za podmienok obvyklého použitia / oraz jest produktem bezpiecznym przy standardowym wykorzystywaniu / ir naudojant įprastomis sąlygomis yra saugus /en is veilig onder de omstandigheden van normaal gebruik / och det är säkerhet under förhållanden med standardtillämpning. / e é a segurança em condições de aplicação normal

Signed for and on behalf of: / Unterzeichnet für und im Namen von: / Signé pour et au nom de: / Firmado por y en nombre de: / Firmato in nome e per conto di: / Podepsáno za a jménem: / Podpísané za a v mene: / Podpisano w imieniu i na rzecz: / Pasirašyta už ir vardu: / Ondertekend voor en namens: / Undertecknat för och på uppdrag av: / Assinado por e em nome de:

CE

Ostrava 15.01.2026

Ing. Lumír Kraina

Executive Name and Signature, Geschäftsführer, Exécutif et signature, Nombre y firma del gerente, Amministratore, Jednatel, Konatel, Nazwisko osoby upowaznionej, Vadovas, Zaakvoerder, Chefens namn och underskrift, Nome e assinatura do executivo

FCC COMPLIANCE STATEMENT

This equipment has been tested and found to comply within the limits of a Class B digital device pursuant to Part 15 of the FCC Rules. These limits are designed to provide reasonable protection against harmful interference in a residential installation.