BUSCH-JAEGER

SCHUKO® Steckdose 2-polig

Funktionen im Überblick

- Schlagfestes Gehäuse für erschwerte Bedingungen
- Mit Schraubklemmen.
- Nennspannung: 250 V~
- Nennstrom: 16 A
- Schutzart Gerät: IP 66
- Für erschwerte Bedingungen vor Ort wie z. B. aggressive Medien (Ammoniak, Benzin, Öle, Fette, Reinigungsmittel in gebrauchsüblichen Konzentrationen) empfehlen wir den Einsatz der Leitungseinführungen 2070/2071.

Bestelldaten

Artikel-Nr:	2300 EWDI
Bestell-Nr:	2CKA002083A0343
EAN:	4011395228401
Zolltarifnummer:	85366990
Preisgruppe:	12
Preis:	71,00 EUR zzgl. MwSt.
Infoblatt	» Download PDF

Downloads

Zertifikate

» EU-Konformitätserklärung
» ROHS-Produktdeklaration

Maßbild

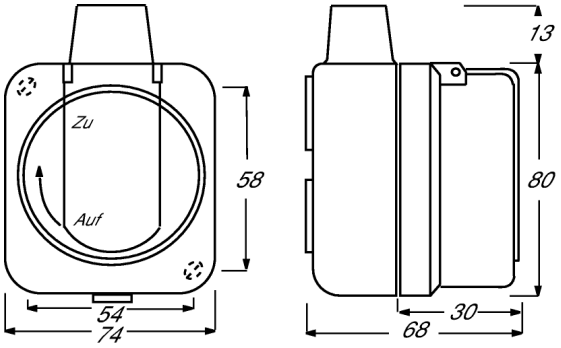

WD /WDI-SCHUKO® Steckdose 2300 EWD und 2300 EWDI