Monitor LCD
z serii PA34V

Przewodnik użytkownika

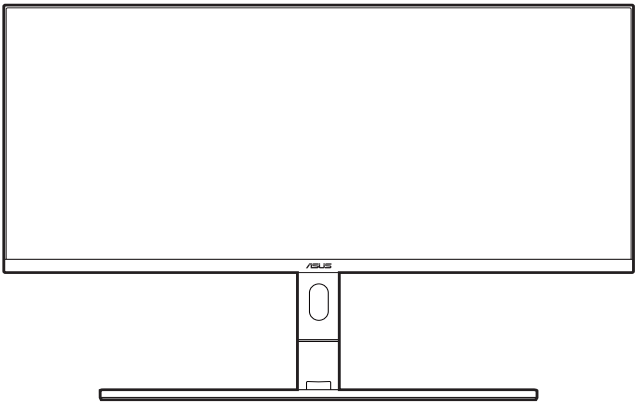

THUNDERBOLT™

HDMI™
HIGH DEFINITION MULTIMEDIA INTERFACE

Wydanie pierwsze

Grudzień 2018

Copyright © 2018 ASUSTeK COMPUTER INC. Wszelkie prawa zastrzeżone.

Reprodukowanie, przekazywanie, przepisywanie, zapisywanie w systemie odzysku lub tłumaczenie na jakikolwiek język jakiejkolwiek części niniejszego podręcznika, w tym opisanych w nim produktów i oprogramowania, w dowolnej formie i dowolnymi środkami, poza dokumentacją zachowaną przez kupującego w celu posiadania kopii zapasowej, jest zabronione bez wcześniejszej, wyraźnej, pisemnej zgody firmy ASUSTeK COMPUTER INC. („ASUS").

Gwarancja na produkt lub usługa serwisowa zostanie przerwana w przypadku: (1) naprawy lub modyfikacji produktu, czy też wprowadzenia zmian w produkcie, chyba że taka naprawa, modyfikacje lub zmiany zostały pisemnie autoryzowane przez firmę ASUS; lub (2) jeśli numer seryjny produktu został odklejony lub go brakuje.

FIRMA ASUS DOSTARCZA NINIEJSZY PODRĘCZNIK W STANIE „TAKIM JAKI JEST", BEZ ŻADNEGO RODZAJU GWARANCJI: JAWNEJ ANI DOROZUMIANEJ, W TYM M.IN. BEZ DOROZUMIANYCH GWARANCJI LUB WARUNKÓW Z TYTUŁU SPRZEDAŻY LUB PRZYDATNOŚCI W OKREŚLONYM CELU. W ŻADNEJ SYTUACJI FIRMA ASUS, ANI JEJ DYREKTORZY, KIEROWNICY, PRACOWNICY, CZY TEŻ PRZEDSTAWICIELE, NIE PONOSZĄ ODPOWIEDZIALNOŚCI ZA WSZELKIE BEZPOŚREDNIE, CELOWE, PRZYPADKOWE LUB WYNIKOWE SZKODY (W TYM SZKODY W WYNIKU UTRATY ZYSKÓW, UTRATY MOŻLIWOŚCI DZIAŁALNOŚCI, UŻYTKOWANIA LUB UTRATY DANYCH, ZAKŁÓCENIA DZIAŁALNOŚCI ITP.), NAWET JEŚLI FIRMA ASUS ZOSTAŁA UPRZEDZONA O MOŻLIWOŚCI WYSTĄPIENIA TAKICH SZKÓD W WYNIKU DOWOLNEGO DEFEKTU LUB BŁĘDU W NINIEJSZYM PODRĘCZNIKU LUB PRODUKCIE.

SPECYFIKACJE I INFORMACJE ZAWARTE W NINIEJSZYM PODRĘCZNIKU SĄ PRZEZNACZONE WYŁĄCZNIE W CELACH INFORMACYJNYCH I MOGĄ ULEC ZMIANIE W DOWOLNYM CZASIE BEZ POWIADOMIENIA, ORAZ NIE POWINNY BYĆ ROZUMIANE JAKO ZOBOWIĄZANIE ZE STRONY FIRMY ASUS. FIRMA ASUS NIE PONOSI ODPOWIEDZIALNOŚCI ANI NIE PRZYJMUJE ZOBOWIĄZAŃ ZA JAKIEKOLWIEK BŁĘDY LUB NIEPRAWIDŁOWOŚCI, KTÓRE MOGĄ WYSTĄPIĆ W NINIEJSZYM PODRĘCZNIKU, W TYM ZA OPISANE W NIM PRODUKTY I OPROGRAMOWANIE.

Występujące w niniejszym podręczniku nazwy produktów i firm mogą ale nie muszą być zarejestrowanymi znakami handlowymi lub być objęte prawami autorskimi odpowiednich firm, oraz są używane wyłącznie w celu identyfikacji lub wyjaśnień na korzyść ich właściciela, bez zamierzenia naruszenia praw.

Zawartość

Zawartość ..... **iii**
Uwagi ..... **iv**
Informacje dotyczące bezpieczeństwa ..... **v**
Obsługa i czyszczenie ..... **vi**
Takeback Services ..... **vii**

Rozdział 1: Wprowadzenie do produktu

1.1 Witaj! **1-1**
1.2 Zawartość opakowania **1-1**
1.3 Opis monitora **1-2**
1.3.1 Widok z przodu 1-2
1.3.2 Widok z tyłu 1-3
1.3.3 Inne funkcje 1-4

Rozdział 2: Konfiguracja

2.1 Podłączanie podstawy monitora **2-1**
2.2 Demontaż ramienia/podstawy (do montażu ściennego VESA) **2-2**
2.3 Ustawianie monitora **2-3**
2.4 Podłączanie przewodów **2-4**
2.5 Zarządzanie przewodami **2-5**
2.6 Włączanie monitora **2-6**

Rozdział 3: Instrukcje ogólne

3.1 Menu OSD (ang. On-Screen Display) **3-1**
3.1.1 Ponowna konfiguracja 3-1
3.1.2 Informacje o funkcjach menu OSD 3-2
3.2 Podsumowanie specyfikacji **3-11**
3.3 Wymiary zewnętrzne **3-13**
3.4 Rozwiązywanie problemów (Często zadawane pytania) **3-14**
3.5 Obsługiwane tryby operacyjne **3-15**

Uwagi

Oświadczenie FCC (Federalnej komisji łączności)

To urządzenie jest zgodne z sekcją 15 przepisów FCC. Urządzenie można obsługiwać w przypadku spełnienia dwóch następujących warunków:

- Niniejsze urządzenie nie może wywoływać szkodliwych zakłóceń, oraz
- Niniejsze urządzenie musi działać w warunkach wszelkich zakłóceń zewnętrznych, w tym takich, które mogą powodować niepożądane działanie.

To urządzenie zostało sprawdzone i spełnia ograniczenia dla urządzeń cyfrowych Klasy B, zgodnie z sekcją 15 przepisów FCC. Ograniczenia te zostały stworzone w celu zapewnienia stosownej ochrony przed szkodliwymi zakłóceniami w przypadku instalacji w budynkach mieszkalnych. Urządzenie to generuje, wykorzystuje i może emitować energię o częstotliwości radiowej i w przypadku zainstalowania oraz użytkowania niezgodnie z zaleceniami może powodować uciążliwe zakłócenia w łączności radiowej. Nie ma jednak gwarancji, że zakłócenia nie wystąpią w określonej instalacji. Jeśli niniejszy sprzęt będzie powodował szkodliwe zakłócenia w odbiorze radia lub telewizji, co można stwierdzić wyłączając i ponownie włączając sprzęt, zachęca się użytkownika do skorygowania zakłóceń przynajmniej w jeden z następujących sposobów:

- Ponowne ukierunkowanie lub przeniesienie anteny odbioru.
- Zwiększenie odległości pomiędzy urządzeniem a odbiornikiem.
- Podłączenie sprzętu do gniazda w obwodzie innym niż obwód, do którego jest podłączony odbiornik.
- Zasięgnięcie porady u sprzedawcy lub doświadczonego technika radiowego/telewizyjnego.

W celu zapewnienia zgodności z przepisami FCC do podłączania monitora do karty graficznej należy używać kabli ekranowanych. Dokonywanie zmian lub modyfikacji w niniejszym urządzeniu, bez wyraźnej zgody strony odpowiedzialnej za zapewnienie zgodności, może spowodować unieważnienie praw użytkownika do obsługi tego sprzętu.

Oświadczenie kanadyjskiego Departamentu ds. Łączności (Department of Communications)

Niniejsze urządzenie cyfrowe nie przekracza ograniczeń Klasy B dotyczących emisji zakłóceń radiowych przez urządzenia cyfrowe, zgodnie z zarządzeniami dotyczącymi zakłóceń radiowych, wydanymi przez kanadyjski Departament do spraw Łączności.

Niniejsze urządzenie cyfrowe klasy B spełnia kanadyjską normę ICES-003.

This Class B digital apparatus meets all requirements of the Canadian Interference - Causing Equipment Regulations.

Cet appareil numérique de la classe B respecte toutes les exigences du Réglement sur le matériel brouiller du Canada.

EAC

Informacje dotyczące bezpieczeństwa

- Przed skonfigurowaniem monitora należy dokładnie przeczytać całą, znajdującą się w opakowaniu dokumentację.
- Aby nie dopuścić do zagrożenia pożarem lub porażenia prądem elektrycznym, nigdy nie należy narażać monitora na działanie deszczu lub wilgoci.
- Nigdy nie należy otwierać obudowy monitora. Niebezpieczne wysokie napięcie wewnątrz monitora może spowodować poważne obrażenia fizyczne.
- W przypadku uszkodzenia źródła zasilania nie należy podejmować samodzielnych prób jego naprawy. Skontaktuj się z wykwalifikowanym technikiem serwisowym lub sprzedawcą.
- Przed rozpoczęciem korzystania z produktu upewnij się, że wszystkie przewody są prawidłowo podłączone i przewody zasilania nie są uszkodzone. W przypadku wykrycia uszkodzenia skontaktuj się niezwłocznie ze sprzedawcą.
- Szczeliny i otwory z tyłu, lub u góry obudowy zapewniają wentylację. Szczelin nie należy zasłaniać. Produktu nie należy nigdy stawiać w pobliżu lub nad grzejnikiem lub źródłem ciepła, chyba że zapewniono odpowiednią wentylację.
- Ten monitor należy zasilać tylko prądem ze źródła zasilania o charakterystyce podanej na etykiecie. Jeśli nie jesteś pewny co do rodzaju źródła zasilania dostępnego w domu, skontaktuj się ze sprzedawcą lub lokalną firmą dostarczającą prąd.
- Używaj odpowiedniej wtyczki zasilającej, która spełnia lokalne, standardowe wartości zasilania.
- Nie przeciążaj listew zasilających oraz kabli przedłużających. Nadmierne obciążenie może doprowadzić do pożaru lub porażenia prądem elektrycznym.
- Unikaj kurzu, wilgotności i skrajnych temperatur. Nie stawiaj monitora w miejscu, w którym może zmoknąć. Umieść monitor na stabilnej powierzchni.
- Odłączaj urządzenie w trakcie burzy z wyładowaniami atmosferycznymi lub jeśli nie będzie używane przez dłuższy czas. Zapewni to ochronę monitora przed uszkodzeniem w wyniku skoków napięcia.
- Nigdy nie wciskaj do szczelin w obudowie monitora przedmiotów ani nie rozlewaj na szczeliny te płynów.
- Aby zapewnić satysfakcjonujące działanie, używaj monitora tylko z wymienionymi na liście UL komputerami, które posiadają odpowiednio skonfigurowane gniazda oznaczone 100-240 V prądu przemiennego.

- W przypadku wystąpienia problemów technicznych z monitorem, skontaktuj się z wykwalifikowanym technikiem serwisowym lub danym sprzedawcą.
- Ustawienie kontrolki głośności oraz korektora na ustawienie inne niż środkowe może spowodować wzrost napięcia wyjściowego do słuchawek i zwiększenie poziomu ciśnienia akustycznego.

Ten symbol przedstawiający przekreślony rysunek pojemnika na śmieci na kółkach, oznacza, że danego produktu (elektrycznego, elektronicznego sprzętu i zawierającej rtęć baterii guzikowej) nie należy wyrzucać wraz z odpadami komunalnymi. Sprawdź lokalne rozporządzenia dotyczące wyrzucania produktów elektronicznych.

Obsługa i czyszczenie

- Przed uniesieniem lub zmianą pozycji monitora najlepiej jest odłączyć kable i przewód zasilania. Ustawiając monitor, postępuj zgodnie z odpowiednimi technikami podnoszenia. Unosząc lub przenosząc monitor, chwytaj za jego krawędzi. Nie unoś wyświetlacza, trzymając za stojak lub przewód.
- Czyszczenie. Wyłącz monitor i odłącz przewód zasilania. Oczyść powierzchnię monitora przy pomocy gładkiej szmatki, niepozostawiającej włókien. Uporczywe plamy mogą być usuwane przy użyciu zwilżonej w łagodnym detergencie szmatki.
- Unikaj używania środków czyszczących zawierających alkohol lub aceton. Używaj środka czyszczącego przeznaczonego do użytku z monitorem. Nigdy nie pryskaj środkiem bezpośrednio na ekran. Mogłoby to spowodować kontakt środka czyszczącego z wnętrzem monitora i doprowadzić do porażenia prądem elektrycznym.

Na monitorze mogą wystąpić następujące symptomy:

- W zależności od używanego wzoru pulpitu, na jasność na ekranie może nie być idealnie równomierna.
- Jeśli ten sam obraz jest wyświetlany godzinami, po przełączeniu obrazu na ekranie może pozostać powidok poprzedniego ekranu. Powidok na ekranie będzie powoli znikał. Możesz też wyłączyć przełącznik zasilania na kilka godzin.
- Jeśli ekran stanie się czarny lub zacznie migać, lub jeśli nie możesz już więcej pracować na urządzeniu, skontaktuj się z danym sprzedawcą lub centrum serwisowym w celu rozwiązania problemu. Ekranu nie należy naprawiać we własnym zakresie!

Oznaczenia stosowane w niniejszym podręczniku

PRZESTROGA: Informacje mające na celu zapobieganie obrażeniom użytkownika podczas próby wykonania zadania.

OSTRZEŻENIE: Informacje mające na celu zapobieganie uszkodzeniom elementów urządzenia podczas próby wykonania zadania.

WAŻNE: Informacje, których NALEŻY przestrzegać w celu wykonania zadania.

UWAGA: Wskazówki i dodatkowe informacje, mające na celu pomoc w wykonaniu zadania.

Gdzie można znaleźć więcej informacji

Dodatkowe informacje i aktualizacje produktu i oprogramowania można znaleźć w poniższych źródłach.

1. **Strony internetowe ASUS**

   Strony internetowe ASUS na całym świecie zapewniają zaktualizowane informacje dotyczące osprzętu i oprogramowania ASUS. Patrz http://www.asus.com

2. **Opcjonalna dokumentacja**

   Opakowanie produktu może zawierać opcjonalne dokumenty, które mogły zostać dodane przez sprzedawcę. Dokumenty te nie są częścią standardowego opakowania.

Takeback Services

ASUS recycling and takeback programs come from our commitment to the highest standards for protecting our environment. We believe in providing solutions for our customers to be able to responsibly recycle our products, batteries and other components as well as the packaging materials.

Please go to http://csr.asus.com/english/Takeback.htm for detail recycling information in different region.

1.1 Witaj!

Dziękujemy za zakup monitora LCD ASUS®!

Najnowszy szerokoekranowy monitor LCD firmy ASUS zapewnia szerszy, jaśniejszy i krystalicznie czysty wyświetlacz oraz szereg funkcji podnoszących komfort oglądania obrazu.

Dzięki tym funkcjom można cieszyć się komfortowym i przyjemnym wrażeniem wizualnym, które zapewnia monitor!

1.2 Zawartość opakowania

Sprawdź, czy opakowanie zawiera następujące elementy:

- ✓ Monitor LCD
- ✓ Podstawa monitora
- ✓ Skrócona instrukcja obsługi
- ✓ Karta gwarancyjna
- ✓ Przewód zasilania
- ✓ Przewód HDMI
- ✓ Przewód USB typu C do typu A
- ✓ Przewód Thunderbolt (40 GB/s)
- ✓ Przewód DisplayPort
- ✓ Płyta CD z pomocą
- ✓ Raport testu kalibracji kolorów
- ✓ Pokrywa portu wejścia/wyjścia
- ✓ Kalibrator kolorów (tylko do modelu PA34VC-K)

Jeśli dowolny z powyższych elementów jest uszkodzony lub go brak, skontaktuj się niezwłocznie z danym sprzedawcą.

1.3 Opis monitora

1.3.1 Widok z przodu

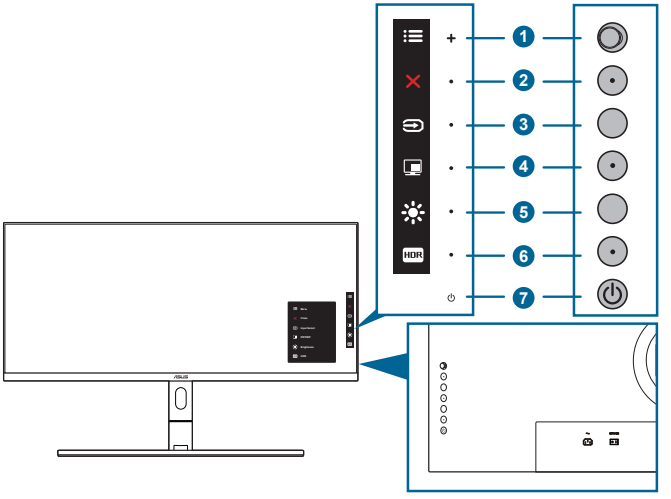

1. Przycisk Menu (5-kierunkowy):
   - Otwiera menu OSD.
   - Włącza wybrane pozycje menu OSD.
   - Zwiększa/zmniejsza wartości lub przesuwa wybór w górę/w dół/w lewo/w prawo.
2. Przycisk Zamknij:
   - Wychodzi z menu OSD.
   - Naciśnięcie i przytrzymanie przez 5 sekund powoduje włączenie lub wyłączenie blokady klawiszy.
3. Przycisk wyboru wejścia:
   - Umożliwia wybór dostępnego źródła wejścia.

Naciśnij przycisk (przycisk wyboru wejścia), aby wyświetlić sygnały HDMI-1, HDMI-2, Thunderbolt lub DisplayPort po podłączeniu przewodu HDMI/DisplayPort/Thunderbolt do monitora. Thunderbolt jest ustawieniem domyślnym. Wybierz opcję DisplayPort, aby podłączyć urządzenie z obsługą funkcji DisplayPort.

4. Przycisk PIP/PBP:
   - Jest to klawisz skrótu, służący do otwierania menu ustawień PIP/PBP.
5. Skrót 1
   - Domyślnie: Klawisz skrótu Jasność

- Aby zmienić funkcję klawisza skrótu, przejdź do menu Skrót > Skrót 1.

6. HDR Skrót 2
   - Domyślnie: Klawisz skrótu HDR
   - Aby zmienić funkcję klawisza skrótu, przejdź do menu Skrót > Skrót 2.
7. Przycisk/wskaźnik zasilania
   - Włącza/wyłącza monitor.
   - Wyjaśnienie kolorów wskaźnika zasilania zostało przedstawione w poniższej tabeli.

Stan	Opis
Biały	Wł.
Bursztynowy	Tryb gotowości
Wyłącz	Wyłącz

1.3.2 Widok z tyłu

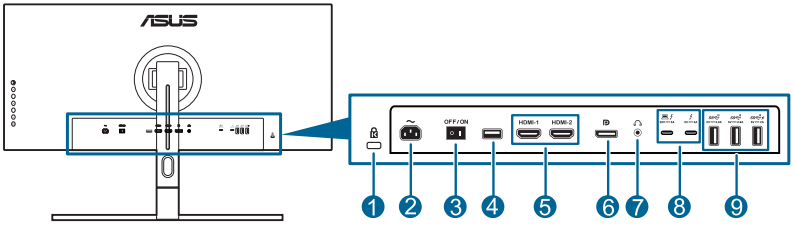

1. **Gniazdo blokady Kensington**.
2. **Port wejścia AC-IN**. Port ten umożliwia podłączenie przewodu zasilania.
3. **Przełącznik zasilania**. Naciśnij przełącznik, aby włączyć/wyłączyć zasilanie.
4. **USB 2.0 Typ A**. Ten port służy wyłącznie do celów serwisowych.
5. **Porty HDMI**. Porty te służą do podłączania urządzenia z obsługą HDMI.
6. **Wejście DisplayPort**. Port ten służy do podłączania urządzenia z obsługą DisplayPort.

Domyślnym ustawieniem DisplayPort Stream w menu OSD jest DisplayPort 1.2. Można je zmienić na DisplayPort 1.1 przez wybranie sygnału wyjściowego urządzenia DisplayPort 1.1.

7. **Gniazdo słuchawek**.

8. **Thunderbolt**. Te porty służą do podłączania urządzeń obsługujących technologię Thunderbolt. Porty te umożliwiają przesył danych, zapewniają wyjście wideo (maks. obsługiwana rozdzielczość: 3440 x 1440@ 100Hz), i ładowanie w jednym, kompaktowym złączu (Port zapewnia maks. zasilanie 60 W (5 V/3 A, 9 V/3 A, 15 V/3 A, 20 V/3 A), natomiast drugi port 15 W (5 V/3 A).). Wśród nich pierwszy podłączony port zostanie rozpoznany jako źródło sygnału wejściowego. Drugi port będzie służył tylko jako wyjście sygnału DisplayPort, w którym można uruchomić obsługę konfiguracji łańcuchowej Thunderbolt.
9. **USB 3.1 Typ A (SuperSpeed USB 10 GB/s):** Porty te służą do podłączania urządzeń USB, np. klawiatury/myszy USB, napędu Flash USB itd.

Port oznaczony ikoną SS 10 jest zgodny z BC1.2 (5 V/2 A).

1.3.3 Inne funkcje

1. HDR

Monitor obsługuje format HDR. Po wykryciu zawartości w formacie HDR na ekranie pojawi się komunikat „Włącz HDR", który zostanie także wyświetlony na Stronie informacyjnej.

Podczas wyświetlania treści HDR następujące funkcje są niedostępne: Menu Splendid, menu Filtr światła nieb., menu Kolor, Trace Free, Kompensacja jednolitości, VividPixel, Ustawienie PIP/PBP, Splendid Demo Mode, ECO Mode.

Zawartość HDR nie jest obsługiwana, jeśli włączony jest tryb PIP/PBP.

2. Konfiguracja łańcuchowa

Monitor obsługuje konfigurację łańcuchową w portach Thunderbolt. Konfiguracja łańcuchowa umożliwia seryjne podłączenie wielu monitorów, w którym sygnał wideo jest przekazywany ze źródła na monitor. Aby umożliwić konfigurację łańcuchową, należy upewnić się, że źródło jest przesyłane.

2.1 Podłączanie podstawy monitora

Przed zamontowaniem podstawy nie należy wyjmować monitora z kartonu.

Aby zmontować podstawę monitora:

1. Po otwarciu opakowania usuń piankę ochronną, znajdującą się na górze opakowania i otwórz pudełko, jak przedstawiono na ilustracji. (Rysunek 1)

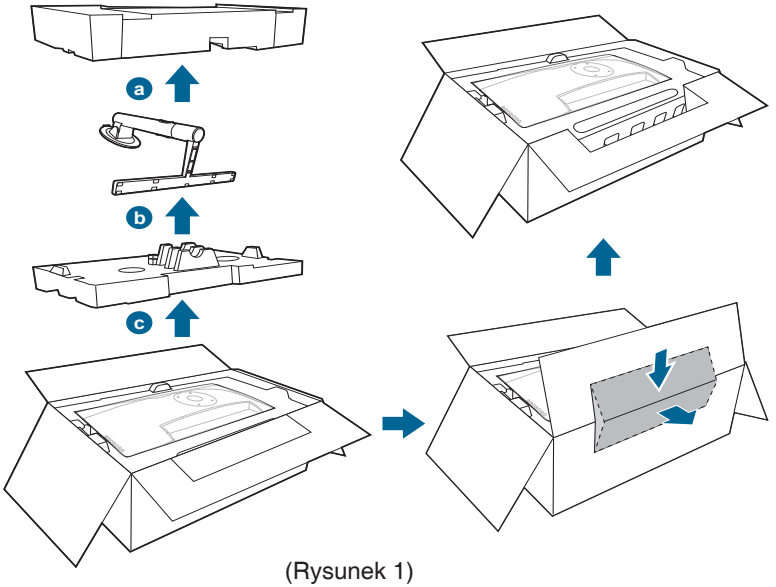

(Rysunek 1)

2. Unieś osłonę, aby odsłonić obszar VESA w celu montażu stojaka. (Rysunek 2)
3. Przymocuj stojak z tyłu monitora, dopasowując zapadkę w ramieniu do wycięcia z tyłu monitora. (Rysunek 3)
4. Postaw monitor w pozycji pionowej. (Rysunek 4)

Podnosząc monitor, nie naciskaj na ekran. Ostrożnie unieś monitor, aby nie spadł ani się nie wyślizgnął z rąk.

5. Zdejmij osłonę z monitora. (Rysunek 5)

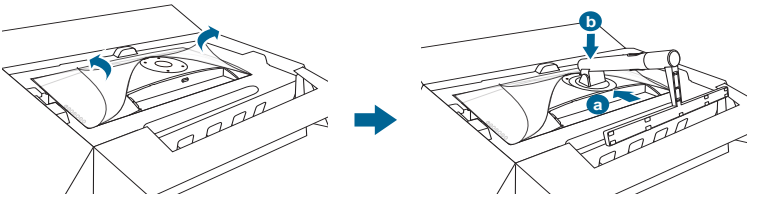

(Rysunek 2)

(Rysunek 3)

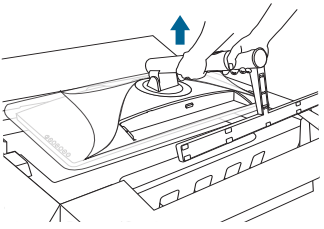

(Rysunek 4)

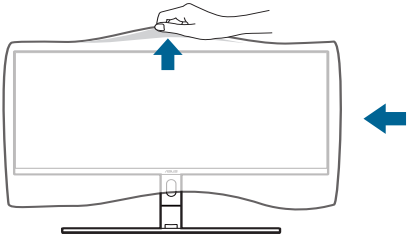

(Rysunek 5)

Ustawiając monitor w pozycji pionowej, opuść najpierw tylną część stojaka na powierzchnię, aby nie dopuścić do jego uszkodzenia.

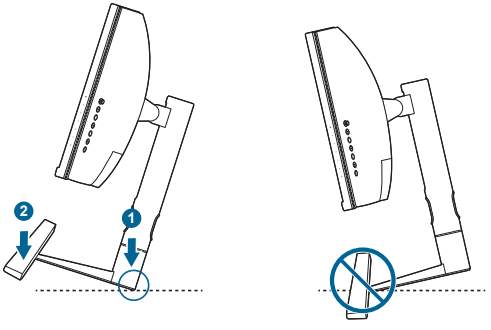

2.2 Demontaż ramienia/podstawy (do montażu ściennego VESA)

Odłączane ramię/podstawa tego monitora zostały specjalnie zaprojektowane do montażu ściennego VESA.

Aby zdemontować ramię/podstawę:

1. Połóż monitor na stole ekranem do dołu w oryginalnym opakowaniu lub na miękkiej szmatce, aby nie dopuścić do jego uszkodzenia.

2. Zdejmij pokrywę portu wejścia/wyjścia, jeśli jest przymocowana. (Rysunek 1)
3. Naciśnij przycisk zwalniania, a następnie odłącz ramię/podstawę od monitora (Rysunek 2)

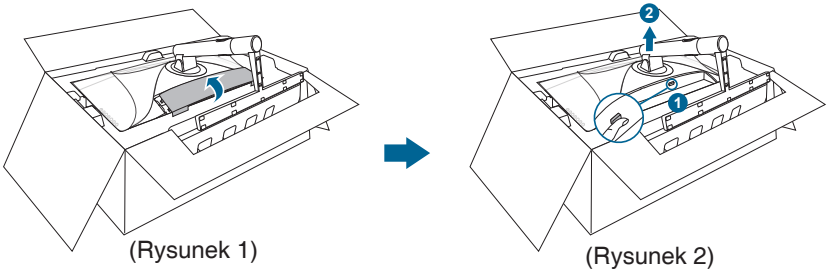

(Rysunek 1) (Rysunek 2)

Aby zapobiec uszkodzeniu monitora, zalecamy umieszczenie go w oryginalnym opakowaniu.

- Zestaw do montażu ściennego VESA (100 x 100 mm) kupuje się oddzielnie.
- Należy używać tylko z uchwytem mocującym wyszczególnionym na liście UL przy minimalnej wadze/obciążeniu wynoszącym 22,7 kg (Rozmiar śruby: M4 x 10 mm).

2.3 Ustawianie monitora

- Aby uzyskać optymalną jakość oglądania, zalecamy spojrzenie na monitor całościowo, a następnie ustawienie monitora pod najbardziej komfortowym kątem.
- Przytrzymaj stojak, aby zapobiec spadnięciu monitora podczas zmiany jego kąta nachylenia.
- Kąt nachylenia monitora można zmienić, wybierając wartość od +23˚ do -5˚. Monitor umożliwia także regulację obrotu do 60˚ w lewą lub prawą stronę. Można także dostosować wysokość monitora, wybierając wartość do +/- 120 mm.

(Nachylenie) (Obracanie) (Regulacja wysokości)

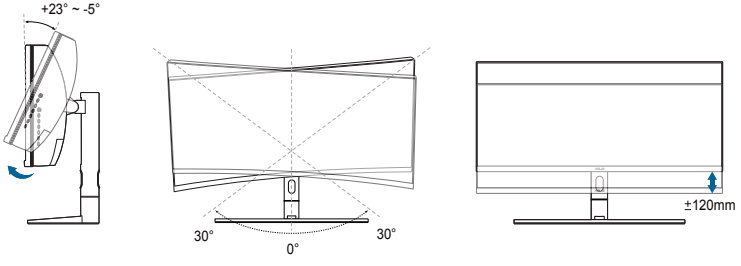

Ustawiając monitor, należy uważać, aby nie dotknąć ani nie nacisnąć obszaru ekranu.

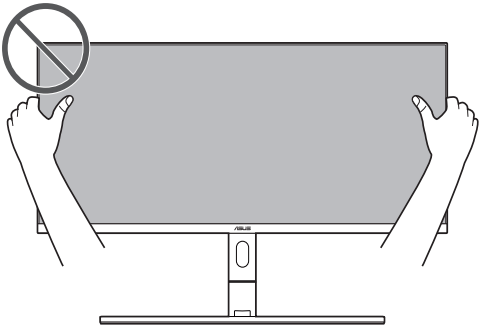

2.4 Podłączanie przewodów

Podłącz przewody zgodnie z poniższymi instrukcjami.

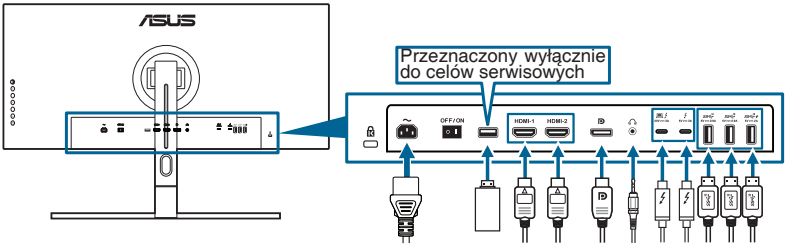

- **Aby podłączyć przewód zasilania**: podłącz jeden koniec przewodu zasilania odpowiednio do portu wejściu prądu przemiennego w monitorze, a drugi koniec do gniazda zasilania.
- **Aby podłączyć przewód HDMI/DisplayPort**:
  a. Podłącz jeden koniec przewodu HDMI/DisplayPort do portu HDMI/DisplayPort monitora.
  b. Podłącz drugi koniec przewodu HDMI/DisplayPort do portu HDMI/DisplayPort urządzenia.
- **Aby korzystać ze słuchawki:** podłącz koniec z wtyczką do gniazda słuchawek monitora przy dostarczanym sygnale HDMI/DisplayPort/Thunderbolt.
- **Aby korzystać z portów USB**:
  » Przesyłania danych: Przy użyciu załączonego przewodu USB Typ C do Typ A lub Thunderbolt podłącz złącze Typu C lub Thunderbolt do portu Thunderbolt monitora w celu przesyłania danych, a drugi koniec (Typu A lub Thunderbolt) do portu komputera. Upewnij się, że w komputerze zainstalowany jest najnowszy system operacyjny Windows 7/Windows 8.1/Windows 10. Umożliwi to działanie portów USB na monitorze.

» Pobierania danych: Podłącz przewód USB Typu A urządzenia do gniazda USB Typu A monitora.

» Do Kalibratora kolorów można użyć gniazda USB typu A.

- **Aby podłączyć przewód Thunderbolt:**
  a. Podłącz jeden koniec przewodu Thunderbolt do gniazda Thunderbolt monitora.
  b. Podłącz drugi koniec przewodu Thunderbolt do gniazda Thunderbolt urządzenia.
  c. Po podłączeniu jednego portu Thunderbolt drugi port Thunderbolt będzie wysyłał tylko sygnał DisplayPort.
  d. Port zapewnia maks. zasilanie 60 W (5 V/3 A, 9 V/3 A, 15 V/3 A, 20 V/3 A), natomiast drugi port 15 W (5 V/3 A).

Po podłączeniu tych przewodów możesz wybrać żądany sygnał w pozycji Wybór wejścia w menu OSD.

2.5 Zarządzanie przewodami

Przewody można uporządkować za pomocą gniazda do zarządzania przewodami i pokrywy portu wejścia/wyjścia.

Porządkowanie przewodów:

Zalecamy zachowanie poniższej kolejności podczas przeprowadzania przewodów przez gniazdo do zarządzania przewodami w stojaku.

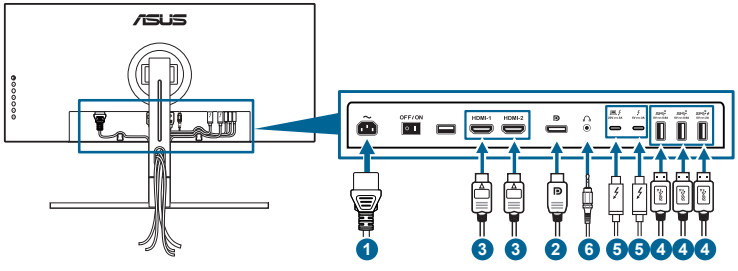

Korzystanie z pokrywy portu wejściu/wyjścia.

Pokrywę można zamontować lub zdemontować.

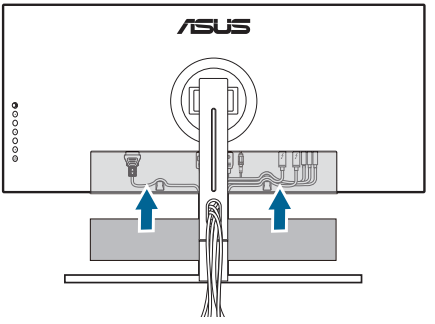

2.6 Włączanie monitora

Naciśnij przycisk zasilania ⏻. Na stronach 1-2 można znaleźć informacje o lokalizacji przycisku zasilania. Wskaźnik zasilania ⏻ zaświeci się na biało, co będzie oznaczać, że monitor jest WŁĄCZONY.

3.1 Menu OSD (ang. On-Screen Display)

3.1.1 Ponowna konfiguracja

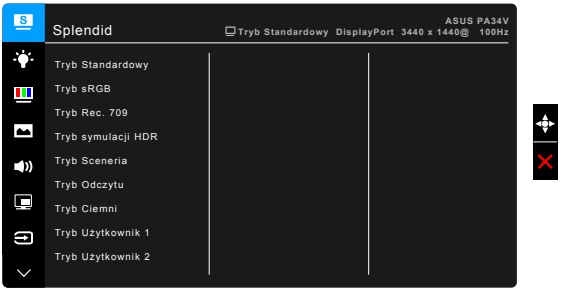

1. Naciśnij przycisk Menu (5-kierunkowy), aby aktywować menu OSD.
2. Przesuwaj przycisk Menu (5-kierunkowy) w górę/dół/lewo/prawo, aby przechodzić pomiędzy funkcjami. Zaznacz żądaną funkcję i naciśnij przycisk Menu (5-kierunkowy) lub przesuń przycisk Menu (5-kierunkowy) w prawo, aby ją aktywować. Jeśli wybrana funkcja ma menu podrzędne, przesuń przycisk Menu (5-kierunkowy) w górę/dół, aby przechodzić pomiędzy funkcjami menu podrzędnego. Zaznacz żądaną funkcję menu podrzędnego i naciśnij przycisk Menu (5-kierunkowy) lub przesuń przycisk Menu (5-kierunkowy) w prawo, aby ją aktywować.
3. Przesuń przycisk Menu (5-kierunkowy) w górę/dół, aby zmienić ustawienia wybranej funkcji.
4. Aby wyjść z menu OSD i zapisać jego ustawienia, naciśnij przycisk ✕ lub przesuń kilkukrotnie przycisk Menu (5-kierunkowy) w lewo, aż menu OSD zniknie. Aby skonfigurować inne funkcje, powtórz kroki 1-3.

3.1.2 Informacje o funkcjach menu OSD

1. Splendid

Funkcja ta oferuje do wyboru 9 funkcji podrzędnych, w zależności od preferencji. Każdy tryb posiada opcję Wyzeruj, która umożliwia zachowanie ustawienia lub powrót do zaprogramowanego trybu.

Aby uruchomić tę funkcję, należy wykonać następujące czynności: wyłącz tryb HDR w urządzeniu.

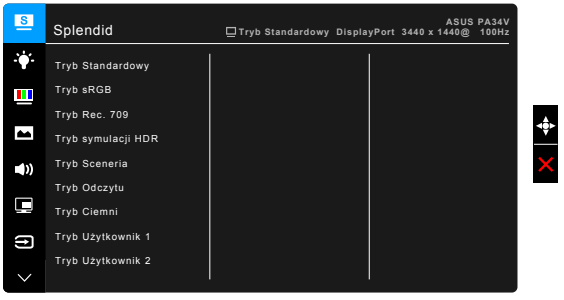

- **Tryb Standardowy**: najlepszy wybór do edycji dokumentów dzięki funkcji poprawy jakości wideo SplendidPlus.
- **Tryb sRGB**: tryb sRGB, zgodny z przestrzenią kolorów sRGB, to najlepszy wybór do edycji dokumentów.
- **Tryb Rec.709**: Zgodny z przestrzenią kolorów Rec. 709.
- **Tryb symulacji HDR**: Przesyła wszystkie formaty do wydajności HDR-10.
- **Tryb Sceneria:** najlepszy wybór do wyświetlania zdjęć scenerii dzięki funkcji poprawy jakości wideo SplendidPlus.
- **Tryb Odczytu**: najlepszy wybór do czytania książek.
- **Tryb Ciemni**: najlepszy wybór przy słabym świetle otoczenia.
- **Tryb Użytkownik 1/Tryb Użytkownik 2**: umożliwia dostosowania koloru w Ustawieniach zaawansowanych. Po dokonaniu kalibracji ProArt również zapisać jeden lub dwa profile kalibracji ProArt w pozycjach Tryb Użytkownik 1/Tryb Użytkownik 2, co pozwala na szybki dostęp.

Dokonując kalibracji kolorów ProArt, zastosuj następujące ustawienia:

- Ustaw dynamikę wyjścia na pełny zakres.
- Ustaw format koloru wyjścia na RGB.
- Ustaw głębię koloru wyjścia na 8 bitów.

Funkcja	Tryb Standar-dowy	Tryb sRGB	Tryb Rec. 709	Tryb symulacji HDR	Tryb Sceneria	Tryb Odczytu	Tryb Ciemni	Tryb Użyt-kownik 1/ Tryb Użyt-kownik 2
Temper. Barwowa	6500K	Stała 6500K	Stała 6500K	Stała 6500K	6500K	Stała	6500K	Stała 6500K
Jasność	50	Wyłącz	50	Wyłącz	100	Włącz	Włącz	50
Kontrast	80	Stała 80	80	Stała 80	80	Stała 80	80	80
Wyrazistość	Włącz	Włącz	Włącz	Włącz	Włącz	Włącz	Włącz	Włącz
Nasycenie	Średnia (50)	Stała 50	Średnia (50)	Stała 50	Średnia (50)	Stała 50	Średnia (50)	Średnia (50)
Barwa	Średnia (50)	Stała 50	Średnia (50)	Stała 50	Średnia (50)	Stała 50	Średnia (50)	Średnia (50)
Ustawienie za-awansowane	Włącz	Wyłącz	Włącz	Wyłącz	Włącz	Wyłącz	Włącz	Wyłącz
Poziom czerni	Włącz	Wyłącz	Włącz	Wyłącz	Włącz	Wyłącz	Włącz	Wyłącz
Gamma	2,2	Stała 2,2	2,2	Stała 2,2	Stała 2,2	2,2	2,2	Stała 2,2
Kompensacja jednolitości	Wyłącz	Wyłącz	Wyłącz	Wyłącz	Stała Wył.	Stała Wył.	Stała Wył.	Stała Wył.

2. Filtr światła nieb.
Funkcja ta umożliwia dostosowanie poziomu filtrowania światła niebieskiego.

Aby uruchomić tę funkcję, należy wykonać następujące czynności: wyłącz tryb HDR w urządzeniu.

- **Poziom 0:** Brak zmian.
- **Poziom 1-4:** im wyższy poziom, tym mniej rozproszonego światła niebieskiego. Po włączeniu Filtru światła niebieskiego zostaną automatycznie importowane domyślne ustawienia Trybu standardowego. Pomiędzy Poziomem 1 a Poziomem 3 użytkownik może konfigurować funkcję Jasności. Optymalnym ustawieniem jest Poziom 4. Ustawienie to jest zgodne z certyfikacją TUV w zakresie niskiego poziomu światła niebieskiego. Użytkownik nie może konfigurować ustawień funkcji Jasności.

Po aktywowaniu tej funkcji tryb Kompensacja jednolitości, ECO Mode i Splendid Demo Mode zostaną automatycznie ustawione w pozycji WYŁ.

Aby zmniejszyć przemęczenie oczu, należy stosować się do poniższych wskazówek:

- Użytkownicy pracujący przez długie godziny przed wyświetlaczem powinni robić przerwy. Zaleca się krótkie przerwy (co najmniej 5 minut) po około godzinie ciągłej pracy przy komputerze. Krótkie i częste przerwy są bardziej efektywne niż jedna dłuższa przerwa.
- Aby zminimalizować przemęczenie oczu, użytkownicy powinni czasami odrywać wzrok od wyświetlacza, skupiając go na przedmiotach położonych w dużej odległości.
- Ćwiczenia oczu mogą pomóc w zmniejszeniu ich przemęczenia. Zalecamy częste powtarzanie ćwiczeń. Jeśli przemęczenie oczy nie ustaje, należy zasięgnąć porady lekarza. Ćwiczenia oczu: (1) Naprzemienne spoglądanie w górę i w dół (2) Powolne przewracanie oczami (3) Przesuwanie spojrzenia po przekątnej.
- Intensywne niebieskie światło może spowodować zmęczenie oczu i AMD (ang. Age-Related Macular Degeneration — zwyrodnienie plamki związane z wiekiem). Filtr światła niebieskiego pozwoli zredukować 70% (maks.) szkodliwego światła niebieskiego w celu uniknięcia syndromu widzenia komputerowego CVS (ang. Computer Vision Syndrome).

3. Kolor

W tym menu można ustawić żądany kolor.

Aby uruchomić tę funkcję, należy wykonać następujące czynności: wyłącz tryb HDR w urządzeniu.

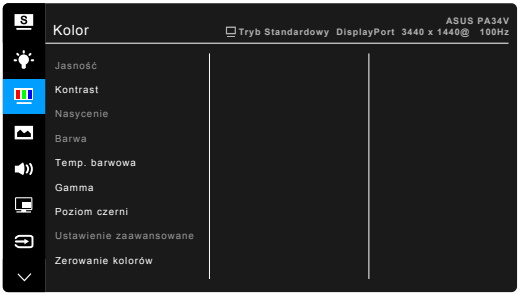

- **Jasność**: Zakres regulacji wynosi od 0 do 100.

Funkcja nie jest dostępna, gdy tryb ECO Mode jest WŁ.

- **Kontrast**: Zakres regulacji wynosi od 0 do 100.

Funkcja nie jest dostępna, gdy tryb ECO Mode jest WŁ.

- **Nasycenie**: Zakres regulacji wynosi od 0 do 100.
- **Barwa**: umożliwia zmianę koloru w tonacji od zielonego do fioletowego.
- **Temp. barwowa**: udostępnia 4 tryby: 9300K, 6500K, 5500K oraz 5000K.
- **Gamma**: umożliwia wybór trybu koloru 2,6, 2,4, 2,2, 2,0 lub 1,8.
- **Poziom czerni**: Aby dostosować uruchomiony 1 poziom sygnału najciemniejszego poziomu szarości.
- **Ustawienie zaawansowane**:
  * Regulacja sześcioosiowa barwy.
  * Regulacja sześcioosiowa nasycenia.
  * Umożliwia ustawienie poziomu wzmocnienia dla R, G, B.
  * Umożliwia ustawienie wartości offsetowych poziomu czerni dla R, G, B.
- **Zerowanie kolorów**:
  * Zerowanie bieżącego trybu koloru Splendid: przywraca fabryczną wartość domyślną dla ustawienia bieżącego trybu koloru.
  * Zerowanie wszystkich trybów koloru Splendid: przywraca fabryczne wartości domyślne dla ustawień wszystkich bieżących trybów koloru.

4. Obraz

Umożliwia konfigurację ustawienia w menu związanego z obrazem.

Aby uruchomić tę funkcję, należy wykonać następujące czynności: wyłącz tryb HDR w urządzeniu.

- **Wyrazistość**: Zakres regulacji wynosi od 0 do 100.
- **Trace Free**: dostosowuje czas reakcji monitora.

- **Kontrola proporcji**: umożliwia dostosowanie proporcji obrazu poprzez wybór ustawienia: Pełny, 4:3, 1:1, 16:9 lub OverScan.

Ustawienie 4:3 jest dostępne tylko w przypadku ustawienia dla źródła wejścia formatu 4:3. Ustawienie OverScan jest dostępne tylko dla źródła wejścia HDMI. Ustawienie 16:9 jest dostępne tylko w przypadku ustawienia dla źródła wejścia formatu 16:9.

- **Kompensacja jednolitości**: umożliwia dostosowanie różnych obszarów ekranu w celu redukcji błędów w zakresie jednolitości, zapewniając stałą jasność i kolor na całym ekranie.

Aby uruchomić tę funkcję, należy wykonać następujące czynności: wyłącz w urządzeniu funkcję Dynamiczne przyciemnianie i HDR.

Gdy ta funkcja jest aktywna, funkcja Filtr światła nieb. zostanie automatycznie ustawiony na WYŁ.

- **VividPixel**: poprawia kontury wyświetlanego obrazu i powoduje wyświetlanie wysokiej jakości obrazu na ekranie.

5. Dźwięk

W tym menu użytkownik może zmieniać ustawienia funkcji Głośność, Wyciszenie i Źródło.

- **Głośność**: Zakres regulacji wynosi od 0 do 100.
- **Wyciszenie**: włącza lub wyłącza dźwięk monitora.
- **Źródło**: określa z jakiego źródła podchodzi dźwięk monitora.

6. Ustawienie PIP/PBP

Ustawienie PIP/PBP umożliwia otwarcie innego okna podrzędnego podłączonego z innego źródła wideo, poza głównym oknem z oryginalnego źródła wideo. Przez włączenie tej funkcji monitor wyświetla do 2 obrazów z czterech różnych źródeł wideo.

Aby uruchomić tę funkcję, należy wykonać następujące czynności: wyłącz opcje Adaptive-Sync, Dynamiczne przyciemnianie oraz HDR w urządzeniu.

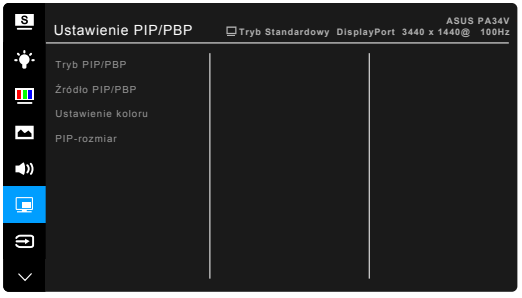

- **Tryb PIP/PBP**: umożliwia wybranie funkcji PIP, PBP lub jej wyłączenie.
- **Źródło PIP/PBP**: umożliwia wybór źródła wejścia wideo spomiędzy HDMI-1, HDMI-2, DisplayPort oraz Thunderbolt. Poniższa tabela pokazuje kombinacje źródła wejścia.

		Okno główne			
		HDMI-1	HDMI-2	DisplayPort	Thunderbolt
Okno podrzędne	HDMI-1	Tak		Tak	Tak
	HDMI-2		Tak	Tak	Tak
	DisplayPort	Tak	Tak	Tak	
	Thunderbolt	Tak	Tak		Tak

Po podłączeniu jednego portu Thunderbolt drugi port będzie wysyłał tylko sygnał DisplayPort.

- **Ustawienie koloru**: służy do wybrania indywidualnego trybu Splendid dla wybranego źródła PIP/PBP.
- **PIP – rozmiar**: umożliwia wybór ustawienia rozmiaru PIP: Mały, Średni lub Duży. (Opcja dostępna tylko dla trybu PIP)

7. Wybór Wejścia

Funkcja ta umożliwia wybór żądanego źródła wejścia.

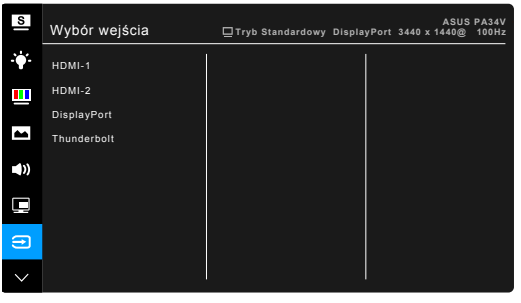

Monitor może automatycznie wykryć DisplayPort lub Thunderbolt. Ostatnie wybrane źródło spomiędzy DisplayPort i Thunderbolt zostanie automatycznie wykryte przez monitor, wraz z innymi sygnałami wejściowymi.

Po podłączeniu jednego portu Thunderbolt drugi port będzie wysyłał tylko sygnał DisplayPort.

8. Ustawienia systemu

Umożliwia konfigurację ustawień systemu.

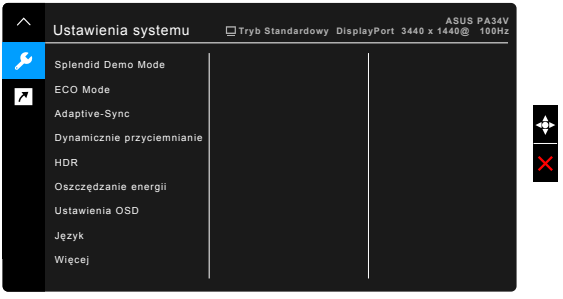

- **Splendid Demo Mode**: umożliwia podział ekranu na dwie części w celu porównania trybów Splendid. (Tylko w trybie Sceneria)

Aby uruchomić tę funkcję, należy wykonać następujące czynności: wyłącz PIP/PBP i HDR w urządzeniu.
Po aktywowaniu tej funkcji Filtr światła nieb. zostanie automatycznie ustawiony na WYŁ.

- **ECO Mode**: powoduje zmniejszenie zużycia energii.

Aby uruchomić tę funkcję, należy wykonać następujące czynności: wyłącz Dynamiczne przyciemnianie i HDR w urządzeniu.
Po aktywowaniu tej funkcji Filtr światła nieb. zostanie automatycznie ustawiony na WYŁ.

- **Adaptive-Sync**: umożliwia dynamiczne dostosowanie częstotliwości odświeżania w źródle sygnału graficznego obsługującego funkcję Adaptive-Sync* w zależności od częstotliwości ramek typowych treści w celu wydajnego energetycznie, praktycznie wolnego od zacinania i charakteryzującego się niskim opóźnieniem aktualizowania obrazu.

* Funkcję Adaptive-Sync można aktywować tylko w zakresie 40–100 Hz.
* Aby uzyskać informację o obsługiwanych kartach graficznych, minimalnych wymaganiach systemowych komputera i sterownika, należy się skontaktować z producentami kart graficznych.
* Aby uruchomić tę funkcję, należy wykonać następujące czynności: wyłącz tryb PIP/PBP i ustaw opcję Strumień DisplayPort na DisplayPort 1.2.

- **Dynamiczne przyciemnianie**: synchronizacja z zawartością podczas zmiany kontrastu w celu wykonania dynamicznego przyciemniania podświetlenia.

Aby uruchomić tę funkcję, należy wykonać następujące czynności: wyłącz tryb ECO Mode. Gdy ta funkcja jest aktywna, następujące funkcje nie będą dostępne: Kompensacja jednolitości oraz PIP/PBP.

- **HDR**:
  - „HDR_ASUS" zapewnia unikalną wydajność wyświetlacza HDR ASUS.
  - Opcja „HDR_PQ300" zachowuje krzywą PQ do momentu wyświetlenia maksymalnej jasności. Wartości kodu powyżej maksymalnej jasności będą mapowane do maksymalnej jasności.
- **Oszczędzanie energii**:
  - „Poziom normalny" umożliwia ładowanie urządzeń zewnętrznych podłączonych do portów pobierania danych USB/Thunderbolt i automatyczne wyszukiwanie dostępnych sygnałów, gdy monitor przechodzi w tryb oszczędzania energii.
  - „Głęboki poziomi" nie umożliwia ładowanie urządzeń zewnętrznych z wszystkich portów i uniemożliwia automatyczne wykrywanie sygnałów gdy monitor wchodzi w tryb oszczędzania energii, w celu uzyskania maksymalnej oszczędności energetycznej.
- **Ustawienia OSD**:
  - umożliwia dostosowanie czasu zakończenia wyświetlania OSD poprzez wybór wartości od 10 do 120 sekund.
  - Włącza lub wyłącza funkcję DDC/CI.
  - Dostosowuje Tło menu OSD, od ciemnego do przezroczystego.
- **Język**: dostępnych jest 21 języków do wyboru, w tym angielski, francuski, niemiecki, włoski, hiszpański, holenderski, portugalski, rosyjski, czeski, chorwacki, polski, rumuński, węgierski, turecki, uproszczony chiński, tradycyjny chiński, japoński, koreański, tajski, indonezyjski i perski.

- **Przypomnienie o kalibracji**: Przypomnienie dla użytkownika o kalibracji tego monitora w celu zapewnienia precyzji kolorów każdego dnia pracy. Do wyboru użytkownika dostępne są 3 alarmy (300/600/1000 godzin) i ustawienie WYŁ.

Funkcja ta będzie włączona tylko w przypadku wyboru Trybu użytkownika 1 lub Trybu użytkownika 2.

- **Strumień DisplayPort**: zgodność z kartą graficzną. Wybierz ustawienie DisplayPort 1.1 lub DisplayPort 1.2 w zależności od wersji DP karty.

Funkcja DisplayPort 1.1 jest dostępna tylko gdy opcja Adaptive-Sync jest wyłączona.

- **Blokada klawiszy**: służy do wyłączania klawiszy wszystkich funkcji. Naciskaj drugi przycisk od góry przez ponad pięć sekund, aby anulować funkcję blokady klawiszy.
- **Wskaźnik zasilania**: włącza/wyłącza wskaźnik LED zasilania.
- **Informacje**: wyświetla informacje o monitorze.
- **Wyzeruj wszystko**: wybór opcji „Tak” umożliwia przywrócenie ustawień domyślnych.

9. Skrót

Definiuje funkcje dla przycisków Skrót 1 i 2.

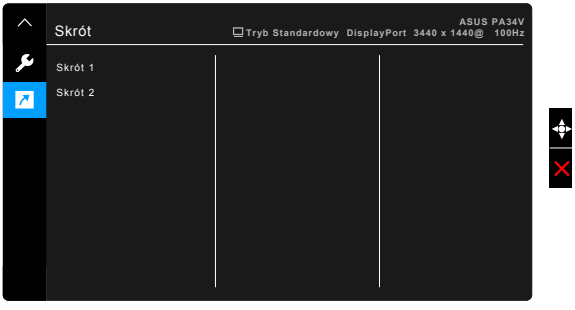

- **Skrót 1/Skrót 2**: wybiera funkcję dla przycisków Skrót 1 i 2.

W przypadku wyboru lub aktywacji określonej funkcji klawisz skrótu może nie być obsługiwany. Dostępne funkcje dla klawisza skrótu: Filtr światła nieb., Jasność, HDR, Kontrast, Temp. barwowa, Głośność, Tryb Użytkownik 1, Tryb Użytkownik 2.

3.2 Podsumowanie specyfikacji

Rodzaj panelu	Wyświetlacz LCD TFT
Rozmiar panelu	Ekran panoramiczny 34,14" (21:9, 86,72 cm)
Maks. rozdzielczość	3440 x 1440
Podziałka pikseli	0,2325 mm
Jasność (typowa)	300 cd/m^2
Współczynnik kontrastu (typowy)	1000:1
Współczynnik kontrastu (maksymalny)	100.000.000:1 (przy włączonej funkcji Dynamiczne przyciemnianie)
Kąt widzenia (poz./pion.) CR>10	178˚/178˚
Kolory wyświetlacza	1,07 miliarda
Gama kolorów	sRGB 100%
Czas reakcji	5 ms (szary do szarego)
Funkcja poprawy jakości wideo SplendidPlus	Tak
Wybór funkcji SplendidPlus	9 zaprogramowanych trybów wideo
Wybór temperatury barwowej	4 temperatury barwowe
Wejście cyfrowe	HDMI v2.0a, DisplayPort v1.2, Thunderbolt™ 3
Gniazdo słuchawek	Tak
Głośnik (wbudowany)	2 W x 2 Stereo, RMS
Port USB 3.0	Przesyłania danych x 1, pobierania danych x 3
Kolory	Czarny
Lampa LED zasilania	Biała (Wł.)/Bursztynowa (tryb gotowości)
Nachylenie	+23˚~ -5˚
Obracanie	+30˚~ -30˚
Obrót wyświetlacza	Nie
Regulacja wysokości	120 mm
Blokada Kensington	Tak
Napięcie wejścia prądu przemiennego	Prąd przemienny: 100-240 V
Zużycie energii	Włączone zasilanie: < 56,72 W** (typowe), Tryb gotowości: < 0,5 W (typowe), Wyłączone zasilanie: 0 W (Wyłączone urządzenie)
Temperatura (pracy)	0˚C-40˚C
Temperatura (niepracującego urządzenia)	-20˚C-+60˚C
Wymiary (W x Sz x Gł)	815,12 mm x 538 mm x 222,86 mm (ze stojakiem, w najwyższym położeniu) 815,12 mm x 418 mm x 222,86 mm (ze stojakiem, w najniższym położeniu) 815,12 mm x 364,79 mm x 122,17 mm (bez stojaka) 980 mm x 401 mm x 588 mm (opakowanie)
Waga (szacowana)	11,4 kg (netto); 7,8 kg (bez stojaka); 17,18 kg (brutto)

Wiele języków	21 języków (angielski, francuski, niemiecki, włoski, hiszpański, holenderski, portugalski, rosyjski, czeski, chorwacki, polski, rumuński, węgierski, turecki, uproszczony chiński, tradycyjny chiński, japoński, koreański, tajski, indonezyjski i perski)
Akcesoria	Przewód HDMI, Przewód DisplayPort, Przewód Thunderbolt, Przewód zasilania, Przewód USB typu C do typu A, Skrócona instrukcja obsługi, Karta gwarancyjna, Płyta CD z pomocą, Raport testu kalibracji kolorów, Pokrywa portu wejścia/wyjścia, Kalibrator kolorów (tylko do modelu PA34VC-K)
Zgodność i normy	UL/cUL, CB, CE, FCC, CCC, BSMI, CU, VCCI, J-MOSS, RoHS, WEEE, PSE, KCC, ICES-3, ErP, CEL, ISO 9241-307, UkrSEPRO, RCM, MEPS, PC Recycle, KC, e-Standby, TUV Flicker Free, TUV Low Blue Light, Windows 7, 8.1 oraz 10 WHQL, Mac Compliance***

***Specyfikacje mogą ulec zmianie bez powiadomienia.**
****Pomiar jasności ekranu 200 nitów bez połączenia audio/połączenia z USB/z czytnikiem kart.**
*****Wymaga systemu operacyjnego Mac OS 10.11.x, 10.13.x.**

3.3 Wymiary zewnętrzne

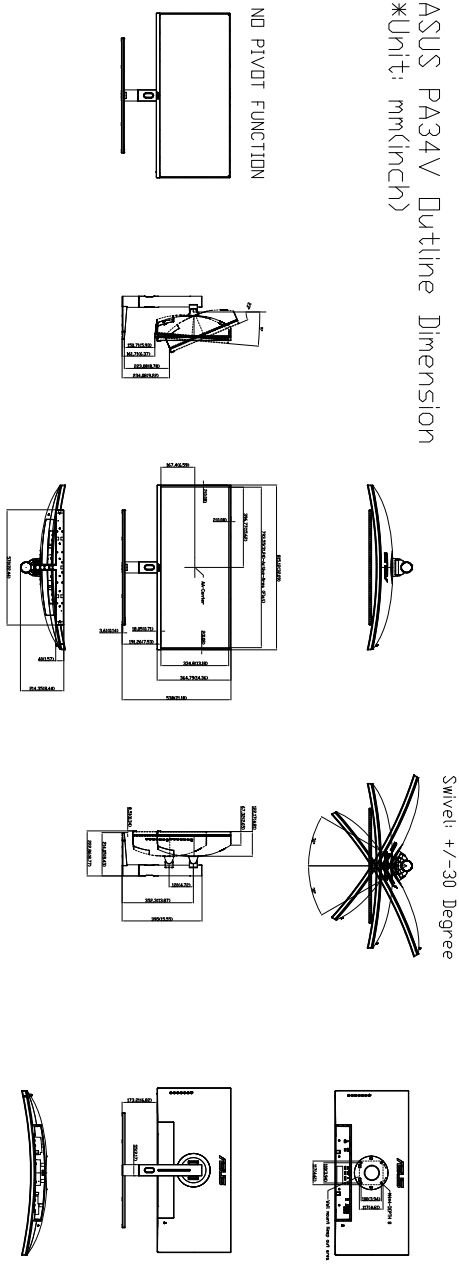

3.4 Rozwiązywanie problemów (Często zadawane pytania)

Problem	Możliwe rozwiązanie
Dioda zasilania LED nie jest WŁĄCZONA	• Naciśnij przycisk ⏻, aby sprawdzić, czy monitor znajduje się w trybie WŁ. • Sprawdź, czy przewód zasilania jest odpowiednio podłączony do monitora i do gniazda zasilania. • Sprawdź, czy przełącznik zasilania jest WŁĄCZONY.
Dioda zasilania LED świeci się na bursztynowo a na ekranie brak obrazu	• Sprawdź, czy monitor i komputer znajdują się w trybie WŁ. • Upewnij się, że przewód sygnałowy jest odpowiednio podłączony do monitora i komputera. • Obejrzyj przewód sygnałowy i sprawdź, czy żaden z wtyków nie jest wygięty. • Podłącz komputer do innego dostępnego monitora, aby sprawdzić, czy komputer działa prawidłowo.
Obraz na ekranie jest zbyt jasny lub zbyt ciemny	• Dostosuj ustawienia Kontrast i Jasności w menu OSD.
Obraz na ekranie podskakuje lub na obrazie widoczny jest wzór fali	• Upewnij się, że przewód sygnałowy jest odpowiednio podłączony do monitora i komputera. • Odsuń urządzenia elektryczne, które mogą powodować zakłócenia elektryczne.
Kolory obrazu na ekranie są zniekształcone (kolor biały nie wygląda jak biały)	• Obejrzyj przewód sygnałowy i sprawdź, czy żaden z wtyków nie jest wygięty. • Włącz funkcję Wyzeruj wszystko w menu OSD. • Dostosuj ustawienia koloru R/G/B lub wybierz Temp. barwowa w menu OSD.
Brak dźwięku lub dźwięk jest bardzo cichy	• Upewnij się, że przewód HDMI/DisplayPort/Thunderbolt jest odpowiednio podłączony do monitora i komputera. • Dostosuj ustawienia głośności posiadanego monitora oraz urządzenia HDMI/DisplayPort/Thunderbolt. • Upewnij się, że sterownik karty dźwiękowej komputera jest odpowiednio zainstalowany i uruchomiony.

3.5 Obsługiwane tryby operacyjne

Rozdzielczość Częstotliwość	Częstotliwość pozioma (KHz)	Częstotliwość pionowa (Hz)	Pikseli (MHz)
640x480	31,47(N)	59,94(N)	25,18
640x480	37,87(N)	72,82(N)	31,5
640x480	37,5(N)	75,00(N)	31,5
720x400	31,47(N)	70,08(P)	28,32
800x600	35,16(P)	56,25(P)	36
800x600	37,88(P)	60,32(P)	40
800x600	48,08(P)	72,12(P)	50
800x600	46,86(P)	75,00(P)	49,5
832x624	49,72(P/N)	74,55(P/N)	57,28
1024x768	48,36(N)	60,00(N)	65
1024x768	56,476(N)	70,069(N)	75
1024x768	60,02(N)	75,00(N)	78,75
1152x864	67,5(P/N)	75,00(P/N)	108
1280x720	45,00(P)	60,00(N)	75,25
1280x800	49,7(P)	60,00(N)	83,5
1280x960	60,00(P)	60,00(N)	108
1280x1024	79,98(P)	75,02(N)	135
1440x900	55,94(N)	59,89(P)	106,5
1600x1200	75,00(P)	60,00(P)	162
1680x1050	65,29(P)	60,00(P)	146,25
1920x1080	67,5(P)	60,00(P)	148,5
2560x1440	88,79(P)	59,95(N)	241,5
3440x1440	88,8(P)	59,973(N)	319,75
3440x1440	111,875(P)	74,983(N)	402,75
3440x1440	151(P)	100,00(N)	531,52

Rozdzielczość	Częstotliwość pionowa (Hz)
1920 × 1080p	50Hz
	60Hz
1920 × 1080i	50Hz
	59,94Hz
	60Hz
1280 × 720p	50Hz
	59,94Hz
	60Hz
720 × 576p	50Hz
720 × 480p	59,94Hz
	60Hz
640 × 480p	60Hz