Serie | 6 Geschirrspüler

SPV65T70EU »Super Silence«
ActiveWater 45 Geschirrspüler 45 cm Vollintegrierbar

Der ActiveWater 45 mit VarioFlexPro-Korbsystem: bietet Ihnen maximale Flexibilität und Platzausnutzung.

A++

- **Energieeffizienz A++:** spült sehr sparsam.
- **SuperSilence:** besonders leise im Betrieb bei gerade einmal 44 dB Lautstärke.
- **HygienePlus Option:** spült mit extrahohen Temperaturen für höchste hygienische Sauberkeit.
- **VarioFlex Pro Korbsystem:** sichtbar mehr Flexibilität im Ober- und Unterkorb.
- **TimeLight:** Restzeit wird exakt und sehr gut lesbar auf den Küchenboden projiziert.

Technische Daten

Wasserverbrauch (l) :	8,5
Bauform :	Eingebaut
Höhe der Arbeitsplatte (mm) :	815
Nischenmaße (mm) :	815-875 x 450 x 550
Tiefe Produkt bei geöffneter Tür (90°) (mm) :	1150
Höhenverstellbare Füße :	Ja - nur vorne
Höhenverstellung Füße maximal (mm) :	60
Verstellbarer Sockel :	Horizontal und Vertikal
Nettogewicht (kg) :	34,0
Bruttogewicht (kg) :	36,0
Anschlusswert (W) :	2400
Absicherung (A) :	10
Spannung (V) :	220-240
Frequenz (Hz) :	50; 60
Länge Anschlusskabel (cm) :	175
Steckerart :	Schuko-/Gardy.m.Erdung
Länge Zulaufschlauch (cm) :	165
Länge Ablaufschlauch (cm) :	205
EAN-Nummer :	4242002907291
Anzahl Maßgedecke :	9
Energieeffizienzklasse - neu (2010/30/EC) :	A++
Jährlicher Energieverbrauch (kWh/annum) - neu (2010/30/EC) :	197
Energieverbrauch (kWh) :	0,70
Leistungsaufnahme im unausgeschalteten Zustand (W) (2010/30/EC) :	0,10
Energieverbrauch im ausgeschalteten Modus (W) - neu (2010/30/EC) :	0,10
Jährlicher Wasserverbrauch (l/annum) - neu (2010/30/EC) :	2380
Trocknungsklasse :	A
Vergleichsprogramm :	Eco
Programmdauer Vergleichsprogramm (min) :	195
Schallleistung (dB(A) re 1 pW) :	44
Art der Installation :	Vollintegrierbar

4 242002 907291

Sonderzubehör

SGZ1010 Schlauchverlängerung Zu- und Ablauf, SMZ5000 Spülhilfe-Set, SMZ5001 Baby-Zubehörset, SMZ5003 Klappscharnier für hohe Korpusmaße, SMZ5005 Verblendungs- u.Befestigungssatz 81,5 cm, SMZ5300 Stielglas Korb

Serie | 6 Geschirrspüler

SPV65T70EU »Super Silence« ActiveWater 45 Geschirrspüler 45 cm Vollintegrierbar

Der ActiveWater 45 mit VarioFlexPro-Korbsystem: bietet Ihnen maximale Flexibilität und Platzausnutzung.

Leistung und Verbrauch

- Fassungsvermögen: 9 Maßgedecke
- Energieeffizienzklasse: A++
- Energieverbrauch 197 kWh/Jahr auf der Grundlage von 280 Standardreinigungszyklen bei Kaltwasserbefüllung und dem Verbrauch der Betriebsarten mit geringer Leistungsaufnahme. Der tatsächliche Energieverbrauch hängt von der Art der Nutzung des Geräts ab
- Energieverbrauch im Programm Eco 50 °C: 0,70 kWh
- Leistungsaufnahme ausgeschaltet / nicht ausgeschaltet: 0,1 W / 0,1 W
- Wasserverbrauch 2380 Liter/Jahr, auf der Grundlage von 280 Standardreinigungszyklen. Der tatsächliche Wasserverbrauch hängt von der Art der Nutzung des Geräts ab
- Wasserverbrauch im Programm Eco 50 °C: 8,5 l
- Trocknungseffizienzklasse: A auf einer Skala von G (geringste Effizienz) bis A (höchste Effizienz)
- Die Angaben im Datenblatt beziehen sich auf das Programm Eco 50 °C. Dieses Programm ist zur Reinigung normal verschmutzten Geschirrs geeignet und in Bezug auf den kombinierten Energie- und Wasserverbrauch am effizientesten
- Programmdauer im Programm Eco 50 °C: 195 min
- Dauer des nicht ausgeschalteten Zustands: 0 min
- Geräusch: 44 dB(A) re 1 pW
- Vollintegrierbar
- Energieverbrauch bei Warmwasseranschluss im Programm Eco 50 °C: 0,55 kWh
- Wasserverbrauch im Programm Auto 45-65°C: ab 7 l, je nach Verschmutzung

Programme und Optionen

- 6 Programme: Auto 35-45 °C, Auto 45-65 °C, Auto 65-75 °C, Eco 50 °C, Schnell 45 °C, Vorspülen
- 4 Sonderfunktionen: IntensivZone, VarioSpeed Plus, Halbe Beladung, HygienePlus

Spültechnologie und Sensorik

- ActiveWater Hydrauliksystem
- EcoSilence Drive
- EcoTrocknung
- Innenbehälter/ Boden: Edelstahl/Edelstahl
- AquaSensor, Beladungs-Sensor
- Wärmetauscher
- Glasschutz-Technik
- DosierAssistent

Korbsystem

- VarioFlex Pro-Korbsystem mit roten Touchpoints
- Vario-Besteckkorb im Unterkorb
- DuoPower Sprüharme im Oberkorb

Anzeige und Bedienung

- TimeLight
- Startzeitvorwahl: 1-24 Stunden
- Elektronische Restzeit-Anzeige in Minuten
- Elektronische Salz-Nachfüllanzeige
- Elektronische Klarspüler-Nachfüllanzeige
- Akustisches Signal am Programmende
- ServoSchloss

Sicherheit

- AquaStop mit lebenslanger Garantie

Maße

- Gerätemaße (H x B x T): 81,5 cm x 44,8 cm x 55,0 cm

Serie | 6 Geschirrspüler

SPV65T70EU »Super Silence«
ActiveWater 45 Geschirrspüler 45 cm
Vollintegrierbar

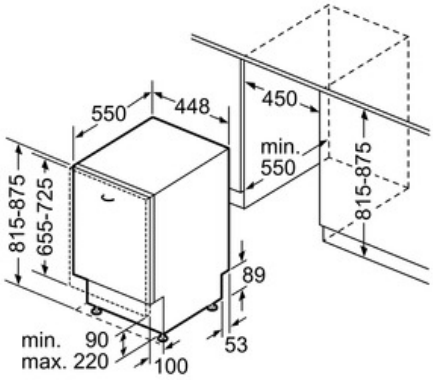

Maße in mm