AXOR

AXOR Starck
Einhebel-Waschtischmischer 100 mit Hebelgriff und Zugstangen-Ablaufgarnitur
Oberfläche: **Polished Chrome** Artikelnummer: **10001020**

Merkmale

- besteht aus: Einhebel-Waschtischmischer, Ablaufgarnitur
- ComfortZone 100
- Ausladung: 103 mm
- Auslaufhöhe: 95 mm
- Strahlart: Normalstrahl
- maximale Durchflussmenge bei 3 bar: 5 l/min
- Keramikmischsystem
- Temperaturbegrenzung einstellbar
- für Durchlauferhitzer geeignet
- Zugstangen-Ablaufgarnitur G 1¼
- Anschlussart: G ⅜ Anschlussschläuche
- Anschlussgröße: DN15

Technologie

Produktabbildung

Maßzeichnung

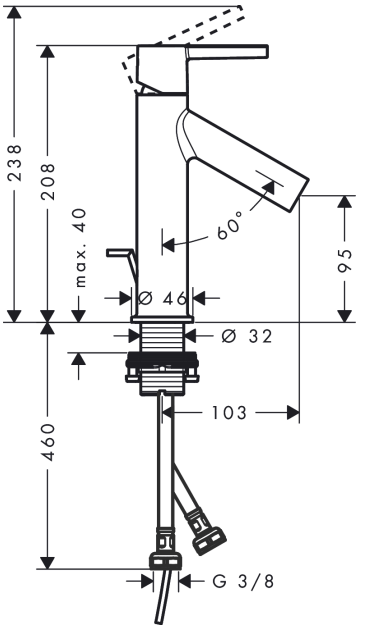

AXOR

AXOR Starck
Einhebel-Waschtischmischer 100 mit Hebelgriff und Zugstangen-Ablaufgarnitur
Oberfläche: **Polished Chrome** Artikelnummer: **10001020**

Durchflussdiagramm

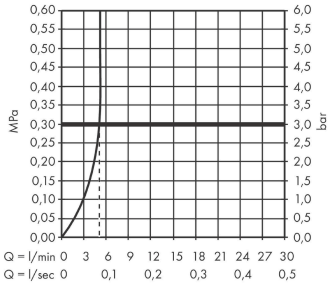

AXOR

AXOR Starck
Einhebel-Waschtischmischer 100 mit Hebelgriff und Zugstangen-Ablaufgarnitur
Oberfläche: **Polished Chrome** Artikelnummer: **10001020**

Explosionszeichnung

Baujahr: **02/19 - 12/19**

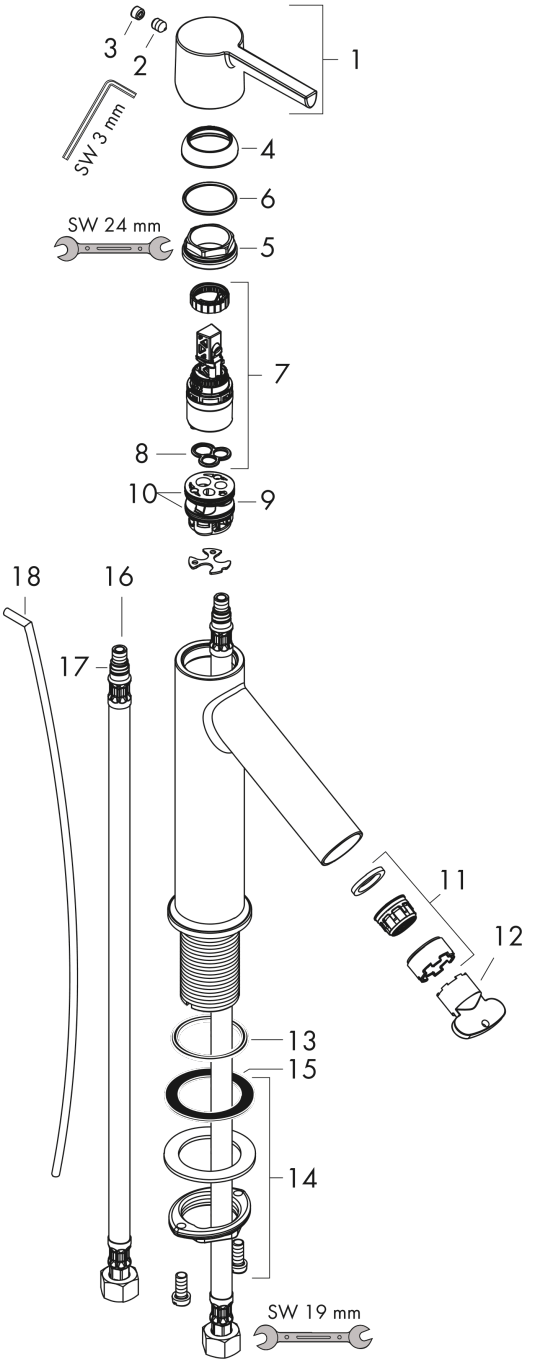

AXOR

AXOR Starck
Einhebel-Waschtischmischer 100 mit Hebelgriff und Zugstangen-Ablaufgarnitur
Oberfläche: **Polished Chrome** Artikelnummer: **10001020**

Ersatzteilliste

Baujahr: **02/19 - 12/19**

Pos.		Artikelnummer	PG	VE
1	Griff	92385020	-	1
2	Madenschraube M6x8	98444000	-	1
3	Griffstopfen	96762000	-	1
4	Kappe	98863020	-	1
5	Mutter	95178000	-	1
6	O-Ring 24x2	98388000	-	1
7	Kartusche kpl.	97685000	-	1
8	Dichtung	98865000	-	1
9	Adapter für Kartusche	98866000	-	1
10	O-Ring 23x2	98398000	-	1
11	Luftsprudler M24x1 (5 l/min)	92386020	-	1
12	Montageschlüssel	95290000	-	1
13	O-Ring 34x4	98155000	-	1
14	Schaftbefestigung kpl. (Ø 32)	13961000	-	1
15	Gleitring	97548000	-	1
16	Anschlussschlauch 600 mm M8x0,75 G3/8	96510000	-	1
17	O-Ring 7x1,5	98422000	-	1
18	Zugstange	97158020	-	1
a	Ablaufventil	94139020	-	1
b	Schaftverlängerung 35 mm	13898000	-	1