Sensor-LED-Außenleuchte - Professional Line

L 691 S

V2 PMMA anthrazit
EAN 4007841 053031
Art.-Nr. 053031

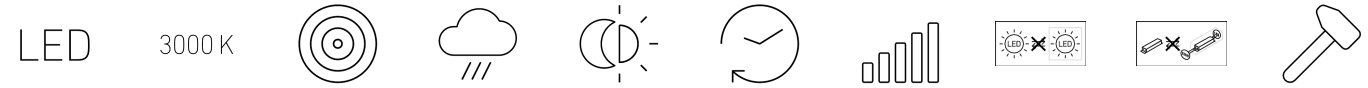

30 years (Ø 4,5h / day) | 3000K warm-white | infrared sensor 360° | IP44 | 2 - 1000 lux | 5 sec - 15 min | soft light start | Light source not exchangeable | Control gear not exchangeable | shock proof IK07

Funktionsbeschreibung

Robust im Quadrat. Die L 691 S leuchtet mit 576 lm bei nur 8,5 W jetzt noch heller und noch energieeffizienter. Die quadratische LED Sensor-Außenleuchte mit Aluminium-Chassis und schlagfester PMMA-Abdeckung präsentiert sich zudem mit stabilem Schutzgitter – für noch mehr Sicherheit. Mit 360° Infrarot-Minisensor, 7 m Reichweite, Grundlicht, Softlichtstart, Zeit- und Dämmerungsschwelle. Vernetzbar per Kabel.

Technische Daten

Abmessungen (L x B x H)	126 x 291 x 303 mm
Mit Leuchtmittel	Ja, STEINEL LED-System
Herstellergarantie	5 Jahre
Einstellungen via	Potis
Mit Fernbedienung	Nein
Variante	PMMA anthrazit
VPE1, EAN	4007841053031
Anwendung, Ort	Außenbereich
Anwendung, Raum	Außenbereich, Hauseingang, Rund ums Haus, Hof & Einfahrt
Farbe	Anthrazit
Montageort	Wand
Schlagfestigkeit	IK07
Schutzart	IP44
Schutzklasse	II
Umgebungstemperatur	-20 – 50 °C
Werkstoff des Gehäuses	Aluminium

Reichweite Tangential	r = 7 m (154 m^2)
Dämmerungsschalter	Ja
Abdeckmaterial Lieferumfang	Abdeckschalen
Lichtstrom Gesamtprodukt	576 lm
gemessener Lichtstrom (360°)	576 lm
Gesamtprodukt Effizienz	68 lm/W
Farbtemperatur	3000 K
Farbabweichung LED	SDCM3
Leuchtmittel	LED nicht austauschbar
Lebensdauer LED L70B50 (25°)	> 60000 Std
Sockel	Ohne
LED Kühlsystem	Passive Thermo Control
Softlichtstart	Ja
Dauerlicht	schaltbar, 4 h
Funktionen	4 praxisorientierte Programmeinstellungen am herausnehmbaren Sensor-Modul
Dämmerungseinstellung	2 – 1000 lx

L 691 S

V2 PMMA anthrazit
EAN 4007841 053031
Art.-Nr. 053031

Technische Daten

Werkstoff der Abdeckung	Kunststoff opal
Netzanschluss	220 – 240 V / 50 – 60 Hz
Leistung	8,5 W
Mittlere Bemessungslebensdauer Netzteil bei 25°C	> 60000 Std
Montagehöhe max	2,50 m
Slavebetrieb einstellbar	Nein
Unterkriechschutz	Ja
segmentweise Ausblendung	Ja
Elektronische Skalierbarkeit	Nein
Mechanische Skalierbarkeit	Nein
Reichweite Radial	r = 1.5 m (7 m^2)

Zeiteinstellung	5 s – 15 Min.
Grundlichtfunktion	Ja
Grundlichtfunktion Zeit	10/30 Min., ganze Nacht
Vernetzung	Ja
Grundlichtfunktion in Prozent	10 %
Grundlichtfunktion Prozent, von	10 %
Grundlichtfunktion Prozent, bis	10 %
Vernetzung via	Kabel
Farbwiedergabeindex CRI	= 82
optimale Montagehöhe	2 m
Erfassungswinkel	360 °

Sensor-LED-Außenleuchte - Professional Line

L 691 S

V2 PMMA anthrazit
EAN 4007841 053031
Art.-Nr. 053031

Sensorerfassungsbereich

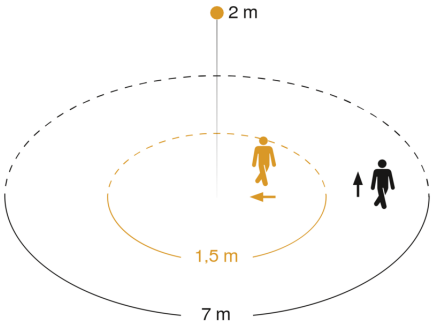

Mögliche Montagehöhe: 1,80 m – 2,50 m
Orange: radial
Schwarz: tangential

Maßzeichnung

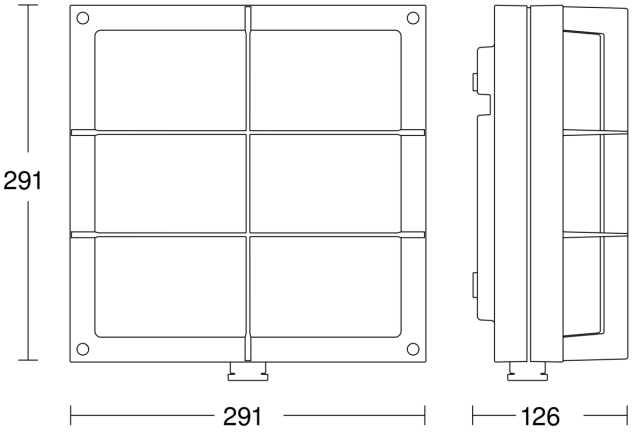

Lichtverteilungskurve

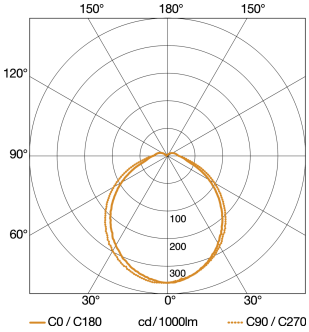

Leistung	8,5 W
Mit Leuchtmittel	Ja, STEINEL LED-System
Leuchtmittel	LED nicht austauschbar
gemessener Lichtstrom (360°)	576 lm
Farbtemperatur	3000 K
Farbwiedergabeindex	= 82
LED Kühlsystem	Passive Thermo Control

Schaltplan

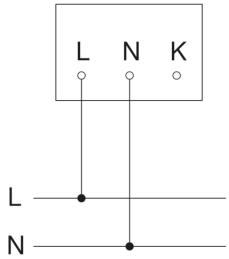

L 691 S

V2 PMMA anthrazit
EAN 4007841 053031
Art.-Nr. 053031
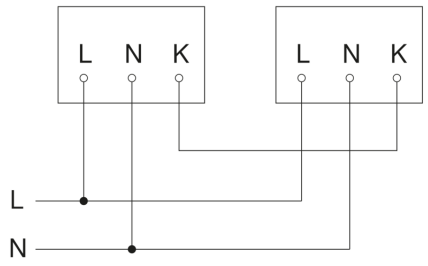
Schaltplan Master-Master Vernetzung