SIEMENS

iQ500
KI42LAD30
Einbau-Kühlautomat Flachscharnier-Technik, softEinzug mit Türdämpfung

A++

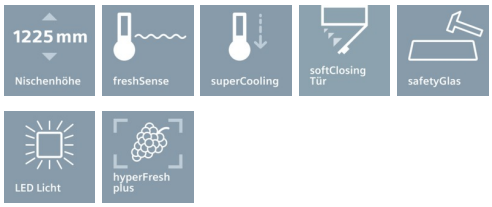

coolEfficiency Einbau-Kühlschrank mit hyperFresh plus Box für bis zu 2 mal längere Frische bei Obst und Gemüse und flexiblem varioShelf.

- ✓ Die hyperFresh plus Box mit Feuchteregulierung hält Obst und Gemüse bis zu 2x länger frisch.
- ✓ Je nach Platzbedarf läßt sich die zweigeteilte Abstellfläche, varioShelf hintereinander oder untereinander platzieren.
- ✓ Ein A++-Kältegerät kühlt sehr effizient.
- ✓ ****-Fach für die optimale Gefrierlagerung bei -18 °C und kälter von tiefgekühlten Lebensmitteln.
- ✓ SoftClosing Door: Tür schließt automatisch und sanft ab einem Öffnungswinkel von 20°.

Ausstattung

Technische Daten

Bauform : Eingebaut
Dekorrahmen/ - platte : Möglich mit Zubehör
Höhe (mm) : 1221
Gerätebreite (mm) : 558
Gerätetiefe (mm) : 545
Nischenmaße (mm) : 1225.0 x 560 x 550
Nettogewicht (kg) : 49,0
Anschlusswert (W) : 90
Absicherung (A) : 10
Türanschlag : rechts wechselbar
Spannung (V) : 220-240
Frequenz (Hz) : 50
Approbationszertifikate : VDE
Länge Anschlusskabel (cm) : 230
Lagerung bei Stromausfall (h) : 13
Anzahl Verdichter : 1
Anzahl unabhängiger Kühlkreisläufe : 1
Innenlüfter : Nein
Scharniere wechselbar : Ja
Anzahl verstellbarer Ablagen-Kühlteil (Stck) : 4
Flaschenregale : Nein
EAN-Nummer : 4242003621776
Marke : Siemens
Internationale Bestellbezeichnung : KI42LAD30
Produktkategorie : Kühlschrank
Energieeffizienzklasse - neu (2010/30/EC) : A++
Jährlicher Energieverbrauch (kWh/annum) - neu (2010/30/EC) : 172
Nettofassungsvermögen Kühlteil (l) - neu (2010/30/EC) : 180
Nettofassungsvermögen Gefrierteil (l) - neu (2010/30/EC) : 15
Frostfree System : Nein
Lagerzeit bei Störung (h) : 13
Gefrierleistung (kg/24h) - neu (2010/30/EC) : 2
Schallleistung (dB(A) re 1 pW) : 37
Klimaklasse : SN-ST
Art der Installation : Vollintegrierbar

Zubehör

2 x Eierablage
1 x Eiswürfelschale

4 242003 621776

Sonderzubehör

KS10Z020	Flaschenablage
KF40ZSX0	Edelstahl-Türfront
KF40ZAX0	Türfront mit Alu-Dekorrahmen

iQ500
KI42LAD30
Einbau-Kühlautomat Flachscharnier-Technik, softEinzug mit Türdämpfung

Ausstattung

Leistung und Verbrauch

- Energie-Effizienz-Klasse: A++
- Energieverbrauch: 172 kWh/Jahr
- Nutzinhalt gesamt: 195 l
- Geräuschwert: 37 dB(A) re 1 pW
- Klimaklasse: SN-ST
- Anschlusswert: 90 W

Komfort und Sicherheit

- freshSense - Konstante Temperatur durch intelligente Sensortechnik
- Abtau-Automatik im Kühlteil
- superKühlen
- Akustischer Türalarm
- Türanschlag rechts, wechselbar

Kühlteil

- Kühlraum: 180 l Nutzinhalt
- 5 Abstellflächen aus Sicherheitsglas (4 höhenverstellbar), davon varioShelf, 1 easyAccessShelf
- VarioShelf: teilbare Glasplatte zur Nutzung auch für hohe Gefäße
- EasyAccess Shelf: ausziehbare Glasplatte mit erhöhtem Rand für bessere Übersicht und leichten Zugriff
- 4 Türabsteller, davon 1 Butter-/ Käsefach
- LED Beleuchtung

Frischhaltesystem

- 1 hyperFresh plus Box mit Feuchteregelung - hält Obst und Gemüse bis zu 2x länger frisch

Gefrierteil

- ****-Gefrierraum: 15 l Nutzinhalt
- Gefriervermögen: 2.4 kg in 24 Std.
- Lagerzeit bei Störung: 13 Std.

Maße

- Gerätemaße (H x B x T): 122,1 cm x 55,8 cm x 54,5 cm
- Nischenmaße (H x B x T): 122,5 cm x 56,0 cm x 55,0 cm

Zubehör

- 2 x Eierablage, 1 x Eiswürfelschale
- Flaschenkamm

iQ500
KI42LAD30
Einbau-Kühlautomat
Flachscharnier-Technik, softEinzug mit Türdämpfung
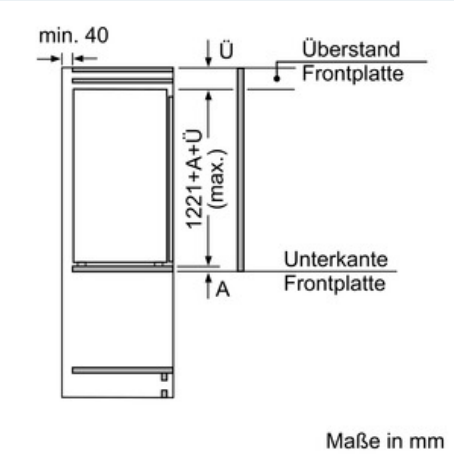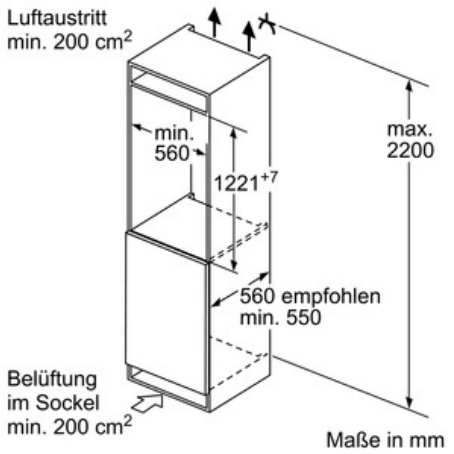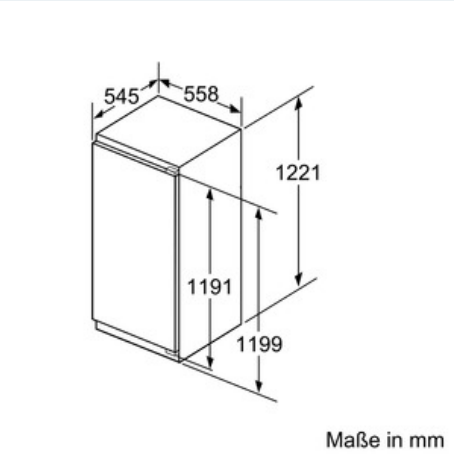
Maßzeichnungen