HGSM 12-E Pack

Kabelverschraubung, Edelstahl, M12



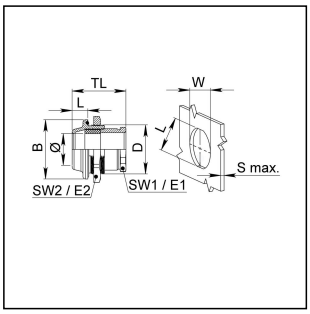

Produktabbildungen sind beispielhaft und können vom ausgewählten Produkt abweichen. Weitere Varianten und individuelle Anpassungen bieten wir Ihnen gern auf Anfrage an.

RoHS

Material Kabelverschraubung	Edelstahl A2 (1.4305)
Material Dichtung	EPDM
Einsatztemp. min	-40 °C
Einsatztemp. max	120 °C
Schutzart	IP69, IP68 (5 bar 30 min)
Gewindeart	M
Ø Anschlussgewinde D	12
Steigung	0,75
Ø Kabel min	2 mm
Ø Kabel max	5 mm
Schlüsselweite SW1	9 mm
Schlüsselweite SW2	15 mm
Eckmaß E1	10 mm
Eckmaß E2	16 mm
LxWxS (max)	10,5x12x4mm
BxL	17x6mm
Gesamtlänge TL	15,5 mm - 20,5 mm
Hinweis	Inkl. Dichtungen, Gegenmutter
WISKA-Bestellnr.	10101853
Typ	HGSM 12-E Pack
Verpackungseinheit	1
Zolltarifnummer	73269098
EAN Nummer	4007685041720
ETIM-Klasse	EC000441

Ihr Kontakt:
WISKA Hoppmann GmbH
Kisdorfer Weg 28 · 24568 Kaltenkirchen · Germany
☎ +49-4191-508-0 · 🖷 +49-4191-508-209
contact@wiska.de · www.wiska.com

Weitere technische Angaben auf Anfrage / Änderungen und Irrtümer vorbehalten

03.07.2025

Ihr Kontakt:
WISKA Hoppmann GmbH
Kisdorfer Weg 28 · 24568 Kaltenkirchen · Germany
☎ +49-4191-508-0 · 🖷 +49-4191-508-209
contact@wiska.de · www.wiska.com

Weitere technische Angaben auf Anfrage / Änderungen und Irrtümer vorbehalten

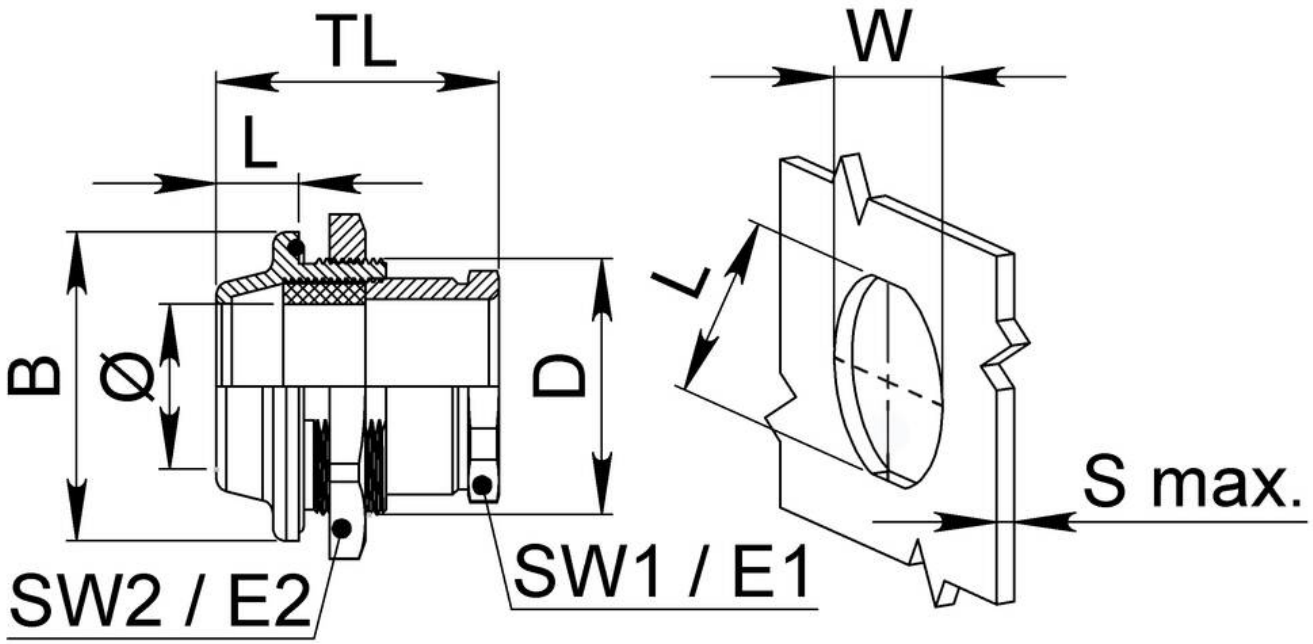

Ihr Kontakt:
WISKA Hoppmann GmbH
Kisdorfer Weg 28 · 24568 Kaltenkirchen · Germany
☎ +49-4191-508-0 · 🖷 +49-4191-508-209
contact@wiska.de · www.wiska.com

Weitere technische Angaben auf Anfrage / Änderungen und Irrtümer vorbehalten