SONY

4-747-285-**A1** (2)

Multifunction USB Hub
Concentrateur USB multifonction
Многофункциональный концентратор USB
Көп функциялы USB хабы
多功能 USB 扩展坞

Operating Instructions/Mode d'emploi/
Bedienungsanleitung/Manual de instrucciones/
Istruzioni per l'uso/Manual de instruções/
Gebruiksaanwijzing/Instrukcja obsługi/
Návod k obsluze/Használati útmutató/
Návod na obsluhu/Kullanma kılavuzu/
Инструкция по эксплуатации/
Пайдалану нұсқаулығы/Посібник з експлуатації/
Foydalanish bo'yicha ko'rsatmalar/
Οδηγίες λειτουργίας/Инструкции за експлоатация/
Betjeningsvejledning/Käyttöohjeet/
Instrucţiuni de utilizare/Bruksanvisning/
使用說明書/使用说明书/사용설명서/Kasutusjuhend/
Eksploatacijos instrukcijos/Lietošanas instrukcijas/
Navodila za uporabo/Bruksanvisning/Upute za rad/
Uputstvo za upotrebu/Упат за работа/
Udhëzimet e përdorimit/تعليمات التشغيل

MRW-S3

© 2019 Sony Corporation

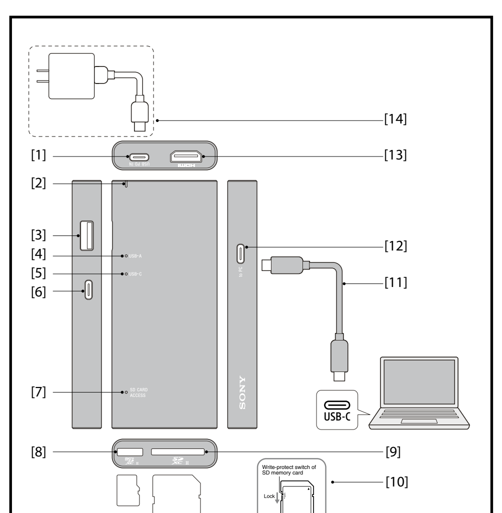

English

Compatible memory card

SDXC/microSDXC/SDHC/microSDHC UHS-II memory cards,
SDXC/microSDXC/SDHC/microSDHC UHS-I memory cards,
SDXC/microSDXC/SDHC/microSDHC/SD/microSD memory cards
- Operation is not guaranteed on all types of memory cards.

Operating Environment Requirements

Supported OS: Windows® 10, Windows® 8.1, Windows® 7 (SP1), OS X 10.11 or later
- An OS listed above must be factory-installed.
- Operation is not guaranteed for all devices.

[1] USB PD IN : Up to 100W, connecting to USB PD AC adapter (optional)
[2] USB PD IN Indicator
[3] USB-A Port : USB 3.1 Gen 2, connecting to USB devices
[4] USB-A Power Level Indicator
Lit: Ready max 5V/2.4A
Blinking: Ready at least 5V/900mA
Off: Less than 5V/900mA
[5] USB-C Power Level Indicator
Lit: Ready max 5V/3.0A
Blinking: Ready at least 5V/900mA
Off: Less than 5V/900mA
[6] USB-C Port : USB 3.1 Gen 2, connecting to USB devices
[7] SD/microSD Memory Card Access Indicator
[8] UHS-II microSD Memory Card Slot
[9] UHS-II SD Memory Card Slot
[10] Write-protect switch of SD Memory Card
[11] USB-C to USB-C Cable (supplied), connecting to PC
[12] USB-C Port "to PC"
[13] HDMI Port: Up to 4K 30p
[14] (Optional) USB PD AC Adapter, up to 100W

Using this unit

Connecting this unit to the host PC

1. Connect USB PD (Power Delivery) compatible AC adapter to "USB PD IN" port of this unit.
(see illustration)
2. Connect the supplied USB-C to USB-C cable to "to PC" port of this unit then connect to USB-C port of the PC.
(see illustration)

> USB PD compatible AC adapter is optional. Please use higher power supplier (35W or upper, up to 100W) to cover all power consumptions both for connecting USB devices and the host PC.

> This unit requires 6W power consumption even for UHS-II SDXC / microSDXC reader and HDMI display only. Please consider additional power consumptions for connecting USB devices and the host PC to be covered by the optional USB PD AC adapter.

> Although this unit is capable to work without USB PD AC adapter, this unit will be in down mode to USB "2.0" and "UHS-I" SDXC / microSDXC if the host PC or USB PD AC adapter supplies the bus power less than 4.5W.

3. Insert SD/microSD memory cards to corresponding slots.

Connecting USB compatible devices to this unit

1. Make sure of USB-A and USB-C Power Level Indicators on this unit before connecting with USB devices. If indicators are
   - Lit : USB bus power is ready at maximum level;
   USB-C: 5V/3A (15W), USB-A: 5V/2.4A (12W)
   - Blinking: Ready at least 5V/900mA (4.5W)
   - Off: Not enough, less than 5V/900mA
   depending on power supply level from USB PD IN port or host PC.

> USB PD compatible AC adapter is optional. Please use higher power supplier (35W or upper, up to 100W) to cover all power consumptions both for connecting USB devices and the host PC.

2. Connect USB devices to USB-A or USB-C ports.

> Connecting cables between USB devices and this unit is optional.

Connecting HDMI

1. Prepare a HDMI cable (Type A connector).

> HDMI cable is optional.

2. Connect the display and this unit via HDMI cable.
3. Configure the setting on both the host PC and the display to use HDMI.

Disconnecting devices from this unit

Windows PC users
1. Select [Safely Remove Hardware] on the system tray.
2. Select the icon of USB devices you want to disconnect.
3. Wait until the message "Safe to Remove Hardware" appears.
4. Disconnect the device from this unit.

Mac users
1. Move the icon of USB devices to the trash icon.
2. Wait until the icon disappears.
3. Disconnect the device from this unit.

Disconnecting this unit from the host PC
Before disconnecting, please make sure all devices had been removed.

Precautions on Use

- Do not strike, bend, drop or wet this unit.
- Do not attempt to dismantle, repair, or alter the reader yourself.
- Do not use or store this unit in the following locations. Doing so may cause this unit to malfunction.
- Somewhere extremely hot, cold or humid. Never leave this unit exposed to high temperature, such as in direct sunlight, near a heater, or inside a closed car in summer. Doing so may cause this unit to malfunction or become deformed.
- Be careful not to get any dirt, dust or other foreign matter onto the memory card slot of this reader.
- Insert memory cards into this unit as shown in illustration [8][9] of microSD slot and SD slot. If memory cards are not inserted correctly, operation may not be possible, or memory cards may be damaged.
- If this unit is still connected to the device in the following situations, the device may not operate correctly.
—When you start or restart the device.
—When the device enters sleep or hibernation, or returns from either.
Disconnect this unit from the device before doing these operations.
- We recommend that you make a backup copy of important data.
- If you format a memory card containing data, the data will be erased. Be careful not to erase necessary data. To format memory cards, use a compatible product, such as a digital camera. If a PC, etc., is used for formatting a memory card, it may lose its compatibility with applicable products. For details, refer to the operating instructions of the compatible product, or its customer support.
- Unexpected damages(recorded data lost or operation failures) may be happened in the following situations:
—Should any of the following occur while data reading/writing is in progress:
· this unit is removed.
· memory cards are removed.
· connected USB devices are removed.
· the power of connected USB devices is turned off.
—If you use this unit in locations subject to static electricity or electrical noise.
- You may be unable to use this unit if it is connected via another USB hub. Please connect this unit directly to the USB-C port of the host PC.
- The supplied product warranty is only for this unit. The warranty is only applicable if this unit is used normally in accordance with the supplied operating instructions and is used with genuine accessories and in the required or recommended operating environment. User support and other services are also only provided on the above condition.
- When you use a memory card with Write-Protect switch in illustration [10], by enabling "Lock" on Write-Protect switch, data cannot be recorded, edited or erased.
- Be careful when touching SD/microSD cards, as they may be hot immediately after data is written to or read from them. While using this unit, the main body of this unit becomes hot. This is not a malfunction.

> Sony shall not be responsible for any damage to or loss of recorded data.

For the detail on operations and support related information, see the following URL.
www.sony.net/memorycard

Specifications

Interface	USB 3.1 Gen 2
Dimensions (W × H × D) (Approx.)	50.3 mm × 14 mm × 118.7 mm (1.98 in × 0.55 in × 4.67 in)
Mass (Approx.)	95 g (3.2 oz)
Operating environment	
Temperature:	5 °C to 40 °C (41 °F to 104 °F)
Humidity:	95% or less (non-condensing)
Storage environment	
Temperature:	–25 °C to +60 °C (–13 °F to +140 °F)
Humidity:	95% or less (non-condensing)

Design and specifications are subject to change without notice.

Trademarks

- SDXC logo and microSDXC logo are trademarks of SD-3C, LLC.
- Mac, macOS and OS X are registered trademarks and/or trademarks of Apple Inc. in the U.S. and other countries.
- Microsoft and Windows are registered trademarks and/or trademarks of Microsoft Corporation in the United States and/or other countries.
- USB-C™ and USB Type-C™ are trademarks of USB Implementers Forum.
- The terms HDMI™ and HDMI High-Definition Multimedia Interface, and the HDMI Logo are trademarks or registered trademarks of HDMI Licensing Administrator, Inc. in the United States and other countries.
- All other system names and product names mentioned in these operating instructions are the trademarks or registered trademarks of their respective development companies. ™ and ® are not mentioned in each case in this manual.

> - Our product warranty is limited only this unit itself, when used normally in accordance with these operating instructions and with the accessories that were included with this unit in the specified or recommended system environment. Services provided by the Company, such as user support, are also subject to these restrictions.
> - The Company cannot accept liability for damage or loss resulting from the use of this unit, or for any claim from a third party.
> - The Company cannot accept any liability for: problems with your PC or other hardware arising from the use of this product; the suitability of this product for specific hardware, software, or peripherals; operating conflicts with other installed software; data loss; or other accidental or unavoidable damages.
> - The Company cannot accept any liability for financial damages, lost profits, claims from third parties, etc., arising from the use of the software provided with this unit.

For the Customers in U.S.A

NOT APPLICABLE IN CANADA, INCLUDING IN THE PROVINCE OF QUEBEC
(POUR LES CONSOMMATEURS AUX ÉTATS-UNIS. NON APPLICABLE AU CANADA, Y COMPRIS LA PROVINCE DE QUÉBEC)
For questions regarding your product or for the Sony Service Center nearest you: Sony Electronics Inc. Media Services, 11302 Eastpoint Drive Building B, Suite 600 Laredo, TX 78045; mediaservices@am.sony.com or (877) 440-3453
The number below is for the FCC related matters only.

Regulatory Information

Supplier's Declaration of Conformity

Trade Name:	SONY
Model No.:	MRW-S3
Responsible Party:	Sony Electronics Inc.
Address:	16535 Via Esprillo, San Diego, CA 92127 U.S.A.
Telephone No.:	858-942-2230

This device complies with Part 15 of the FCC Rules. Operation is subject to the following two conditions:
(1) This device may not cause harmful interference, and (2) this device must accept any interference received, including interference that may cause undesired operation.

Note:
The telephone number shown above pertains to the declaration of conformity, not the contact for our customer support. See contact information for customer support under the Warranty area.

CAUTION

You are cautioned that any changes or modifications not expressly approved in this manual could void your authority to operate this equipment.

Note:
This equipment has been tested and found to comply with the limits for a Class B digital device, pursuant to Part 15 of the FCC Rules. These limits are designed to provide reasonable protection against harmful interference in a residential installation. This equipment generates, uses and can radiate radio frequency energy and, if not installed and used in accordance with the instructions, may cause harmful interference to radio communications. However, there is no guarantee that interference will not occur in a particular installation. If this equipment does cause harmful interference to radio or television reception, which can be determined by turning the equipment off and on, the user is encouraged to try to correct the interference by one or more of the following measures:
—Reorient or relocate the receiving antenna.
—Increase the separation between the equipment and receiver.
—Connect the equipment into an outlet on a circuit different from that to which the receiver is connected.
—Consult the dealer or an experienced radio/TV technician for help.

For the Customers in Canada

CAN ICES-3(B) / NMB-3(B)

For customers in the U.S.A. and Canada

SONY LIMITED WARRANTY
SONY ELECTRONICS INC. (for U.S. Sales) and SONY OF CANADA LTD (for Canadian Sales) ("SONY") warrant this reader against defects in material or workmanship for a period of one (1) year from date of original purchase. Pursuant to this Limited Warranty, SONY will replace the product with a new or refurbished product. For purposes of this Limited Warranty, "refurbished" means a product or part that has been returned to its original specifications. **In the event of a defect, this is your exclusive remedy.**
LIMITATION ON DAMAGES: SONY SHALL NOT BE LIABLE FOR ANY INCIDENTAL OR CONSEQUENTIAL DAMAGES FOR BREACH OF ANY EXPRESS OR IMPLIED WARRANTY OR CONDITION ON THIS PRODUCT.
DURATION OF IMPLIED WARRANTIES: EXCEPT TO THE EXTENT PROHIBITED BY APPLICABLE LAW, ANY IMPLIED WARRANTY OR CONDITION OF MERCHANTABILITY OR FITNESS FOR A PARTICULAR PURPOSE ON THIS PRODUCT IS LIMITED IN DURATION TO THE DURATION OF THIS WARRANTY.
Some states or jurisdictions do not allow the exclusion or limitation of incidental or consequential damages, or allow limitations on how long an implied warranty lasts, so the above limitations or exclusions may not apply to you. This Limited Warranty gives you specific legal rights and you may have other rights which vary from state to state or jurisdiction to jurisdiction.
Instructions: **It is your responsibility to backup any data, software or other materials you may have stored or preserved on your unit. It is likely that such data, software, or other materials will be lost or reformatted during service and SONY will not be responsible for any such damage or loss.** A dated purchase receipt is required. To obtain warranty service within the United States, you must take the Product, or deliver the Product freight prepaid, in either its original packaging or packaging affording an equal degree of protection, to any authorized SONY service facility. To obtain warranty service within Canada, you must take the Product to the authorized SONY dealer where you purchased the Product, or to a SONY service facility. In the United States and Canada contact: Sony Electronics Inc. Media Services, 11302 Eastpoint Drive Building B, Suite 600 Laredo, TX 78045; mediaservices@am.sony.com or (877) 440-3453

Français

Carte mémoire compatible

Cartes mémoire SDXC/microSDXC/SDHC/microSDHC UHS-II,
Cartes mémoire SDXC/microSDXC/SDHC/microSDHC UHS-I,
Cartes mémoire SDXC/microSDXC/SDHC/microSDHC/SD/microSD
- Le bon fonctionnement n'est pas garanti avec tous les types de cartes mémoire.

Exigences de l'environnement d'exploitation

Systèmes d'exploitation pris en charge : Windows® 10, Windows® 8.1, Windows® 7 (SP1), OS X 10.11 ou ultérieur
- Un système d'exploitation indiqué dans la liste ci-dessus doit être installé d'origine.
- Le fonctionnement n'est pas garanti pour tous les périphériques.

[1] USB PD IN : jusqu'à 100 W, raccordement à un adaptateur CA USB PD (optionnel)
[2] Indicateur USB PD IN
[3] Port USB-A : USB 3.1 Gen 2, raccordement à des périphériques USB
[4] Indicateur de niveau de puissance USB-A
Allumé : Puissance max. de 5 V/2,4 A disponible
Clignotant : Puissance d'au moins 5 V/900 mA disponible
Éteint : moins de 5 V/900 mA de puissance disponible
[5] Indicateur de niveau de puissance USB-C
Allumé : Puissance max. de 5 V/3,0 A disponible
Clignotant : Puissance d'au moins 5 V/900 mA disponible
Éteint : moins de 5 V/900 mA de puissance disponible
[6] Port USB-C : USB 3.1 Gen 2, raccordement à des périphériques USB
[7] Indicateur d'accès à la carte mémoire SD/microSD
[8] Emplacement pour carte mémoire microSD UHS-II
[9] Emplacement pour carte mémoire SD UHS-II
[10] Commutateur de protection en écriture de la carte mémoire SD
[11] Câble USB-C vers USB-C (fourni), raccordement au PC
[12] Port USB-C « vers le PC »
[13] Port HDMI : jusqu'à 4K 30p
[14] (Optionnel) Adaptateur CA USB PD, jusqu'à 100 W

Utilisation de cet appareil

Raccordement de cet appareil au PC hôte

1. Raccordez l'adaptateur CA compatible USB PD (Power Delivery - alimentation fournie) au port « USB PD IN » de cet appareil.
(Voir l'illustration)
2. Raccordez le câble USB-C vers USB-C fourni au port « vers le PC » de cet appareil, puis raccordez-le au port USB-C du PC.
(Voir l'illustration)

> L'adaptateur CA compatible USB PD est optionnel. Veuillez utiliser une alimentation plus puissante (35 W ou plus, jusqu'à 100 W) pour couvrir toutes les consommations électriques pour le raccordement des périphériques USB et du PC hôte.

> Cet appareil a une consommation électrique de 6 W rien que pour le lecteur UHS-II SDXC / microSDXC et l'écran HDMI. Veuillez envisager l'utilisation de l'adaptateur CA USB PD optionnel pour couvrir les consommations électriques supplémentaires pour le raccordement des périphériques USB et du PC hôte.

> Bien que cet appareil soit capable de fonctionner sans adaptateur CA USB PD, cet appareil fonctionnera en mode inférieur, à savoir USB « 2.0 » et « UHS-I » SDXC / microSDXC, si le PC hôte ou l'adaptateur CA USB PD fournit une puissance de bus inférieure à 4,5 W.

3. Insérez les cartes mémoires SD/microSD dans les emplacements correspondants.

Raccordement de périphériques compatibles USB à cet appareil

1. Vérifiez les indicateurs de niveau de puissance USB-A et USB-C sur cet appareil avant de raccorder des périphériques USB. Si les indicateurs sont
   - Allumés : La puissance de bus USB est disponible au niveau maximum ; USB-C : 5 V/3 A (15 W), USB-A : 5 V/2,4 A (12 W)
   - Clignotants : Puissance d'au moins 5 V/900 mA (4,5 W) disponible
   - Éteints : Puissance insuffisante, inférieure à 5 V/900 mA selon le niveau d'alimentation du port USB PD IN ou du PC hôte.

> L'adaptateur CA compatible USB PD est optionnel. Veuillez utiliser une alimentation plus puissante (35 W ou plus, jusqu'à 100 W) pour couvrir toutes les consommations électriques pour le raccordement des périphériques USB et du PC hôte.

2. Raccordez les périphériques USB au port USB-A ou USB-C.

> Le raccordement de câbles entre les périphériques USB et cet appareil est optionnel.

Raccordement HDMI

1. Préparez un câble HDMI (connecteur de type A).

> Le câble HDMI est optionnel.

2. Raccordez l'écran et cet appareil via le câble HDMI.
3. Configurez le réglage sur le PC hôte et sur l'écran pour utiliser HDMI.

Retrait des périphériques de cet appareil

Utilisateurs de PC Windows
1. Sélectionnez [Retirer le périphérique en toute sécurité] dans la barre d'état système.
2. Sélectionnez l'icône des périphériques USB à retirer.
3. Patientez jusqu'à ce que le message « Le matériel peut être retiré en toute sécurité » s'affiche.
4. Retirez le périphérique de cet appareil.

Utilisateurs Mac
1. Déplacez l'icône des périphériques USB vers la corbeille.
2. Attendez que l'icône disparaisse.
3. Retirez le périphérique de cet appareil.

Retrait de cet appareil du PC hôte
Avant le retrait, assurez-vous que tous les périphériques ont été retirés.

Précautions d'utilisation

- Ne heurtez pas ce lecteur et évitez de le plier, de le laisser tomber ou de le mouiller.
- N'essayez pas de démonter, de réparer ou de modifier vous-même le lecteur.
- N'utilisez pas et ne rangez pas cet appareil aux endroits suivants. Sinon, cet appareil ne fonctionnera pas correctement.
- Endroit extrêmement chaud, froid ou humide. Ne laissez jamais cet appareil exposé à une température élevée, comme en plein soleil, près d'un appareil de chauffage ou à l'intérieur d'une voiture, toutes fenêtres closes. Sinon, il risque de ne plus fonctionner ou de se déformer.
- Veillez à ce que de la saleté, de la poussière ou d'autres corps étrangers ne s'accumulent pas sur l'emplacement pour carte mémoire de ce lecteur.
- Insérez les cartes mémoire dans cet appareil comme indiqué sur l'illustration [8][9] de l'emplacement microSD et de l'emplacement SD. Si les cartes mémoire ne sont pas correctement insérées, il se peut que le fonctionnement soit impossible ou que les cartes mémoire soient endommagées.
- Si cet appareil est encore raccordé au périphérique dans les situations suivantes, le périphérique risque de ne pas fonctionner correctement.
—Lorsque vous démarrez ou redémarrez le périphérique.
—Lorsque le périphérique se met en veille ou en veille prolongée, ou revient de l'une ou l'autre.
Débranchez ce lecteur du périphérique avant d'effectuer ces opérations.
- Nous vous conseillons de réaliser une copie de sauvegarde de vos données importantes.
- Si vous formatez une carte mémoire contenant des données, elles sont effacées. Veillez à ne pas effacer des données nécessaires. Pour formater une carte mémoire, utilisez un périphérique compatible, tel qu'un appareil photo numérique. Si vous utilisez un périphérique, etc. pour formater une carte mémoire, elle risque de ne plus être compatible avec les périphériques employés. Pour plus d'informations, reportez-vous au mode d'emploi du périphérique compatible ou à son support technique.
- Des dommages imprévus (perte de données enregistrées ou pannes de fonctionnement) risquent de se produire dans les cas suivants :
—Si l'une des situations suivantes se présente alors que la lecture/écriture de données est en cours :
· cet appareil est retiré.
· les cartes mémoire sont retirées.
· les périphériques USB raccordés sont retirés.
· les périphériques USB raccordés sont mis hors tension.
—Si vous utilisez cet appareil à des endroits exposés à de l'électricité statique ou du brouillage électrique.
- Vous ne pourrez peut-être pas utiliser cet appareil s'il est raccordé via un autre concentrateur USB. Veuillez raccorder cet appareil directement au port USB-C du PC hôte.
- La garantie produit fournie n'est valable que pour cet appareil. La garantie n'est valable que si cet appareil est utilisé normalement selon les instructions du mode d'emploi fourni, avec les accessoires d'origine et dans l'environnement opérationnel requis ou recommandé. Le support clientèle et les autres services ne sont fournis que sous ces conditions.
- Lorsque vous utilisez une carte mémoire avec commutateur de protection en écriture comme dans l'illustration [10], en plaçant le commutateur de protection en écriture sur « Lock », les données ne peuvent pas être enregistrées, modifiées ou supprimées.
- Soyez prudent lorsque vous touchez les cartes SD/microSD, car elles peuvent être chaudes immédiatement après l'écriture ou la lecture de données. Lorsque vous utilisez cet appareil, son coffret devient chaud. Ceci est normal..

> Sony décline toute responsabilité en cas d'endommagement ou de perte des données enregistrées.

Pour plus d'informations sur le fonctionnement et l'assistance, reportez-vous à l'URL suivante.
www.sony.net/memorycard

Spécifications

Interface	USB 3.1 Gen 2
Dimensions (L × H × P) (Environ)	50,3 mm × 14 mm × 118,7 mm (1,98 po. × 0,55 po. × 4,67 po.)
Poids (Environ)	95 g (3,2 on.)
Environnement d'exploitation	
Température :	5 °C à 40 °C (41 °F à 104 °F)
Humidité :	95 % ou moins (sans condensation)
Environnement d'entreposage	
Température :	–25 °C à +60 °C (–13 °F à +140 °F)
Humidité :	95 % ou moins (sans condensation)

La conception et les spécifications sont sujettes à modification sans préavis.

Marques commerciales

- Le logo SDXC et le logo microSDXC sont des marques commerciales de SD-3C, LLC.
- Mac, macOS et OS X sont des marques déposées et/ou des marques commerciales de Apple Inc. aux États-Unis et dans d'autres pays.
- Microsoft et Windows sont des marques déposées et/ou des marques commerciales de Microsoft Corporation aux États-Unis et/ou dans d'autres pays.
- USB-C™ et USB Type-C™ sont des marques commerciales de USB Implementers Forum.
- Les termes HDMI™ et High-Definition Multimedia Interface ainsi que le logo HDMI sont des marques commerciales ou des marques déposées de HDMI Licensing Administrator, Inc. aux États-Unis et dans d'autres pays.
- Tous les autres noms de systèmes et de produits mentionnés dans ce mode d'emploi sont des marques commerciales ou des marques déposées de leurs sociétés de développement respectives. Les symboles ™ et ® ne sont pas systématiquement mentionnés dans ce mode d'emploi.

> - Notre garantie produit ne se limite qu'à l'appareil lui-même, lorsqu'il est utilisé normalement selon les instructions du présent mode d'emploi, avec les accessoires inclus avec cet appareil et dans l'environnement système spécifié ou recommandé. Les services offerts par la société, par exemple l'assistance à l'utilisateur, sont également limités par ces conditions.
> - La société décline toute responsabilité pour des dommages ou pertes résultant de l'utilisation de cet appareil, ainsi que pour toute réclamation déposée par un tiers.
> - La société décline toute responsabilité pour : les problèmes de fonctionnement du PC ou d'autres appareils découlant de l'utilisation de ce produit ; l'incompatibilité de ce produit avec un ordinateur, un logiciel ou un périphérique particulier ; les conflits d'exploitation avec d'autres logiciels installés ; la perte de données ; tout autre dommage accidentel ou inévitable.
> - La société décline toute responsabilité pour les dommages financiers, la perte de bénéfices, les réclamations de tiers ou tout autre événement découlant de l'utilisation du logiciel fourni avec cet appareil.

Pour les clients au Canada

CAN ICES-3(B) / NMB-3(B)

Pour les clients aux États-Unis et au Canada

GARANTIE LIMITÉE SONY
SONY ELECTRONICS INC. (pour les ventes aux États-Unis) et SONY OF CANADA LTD (pour les ventes au Canada) (« SONY ») garantissent ce lecteur contre les défauts de matière première et les vices de fabrication pendant une période d'un (1) an à partir de la date d'achat initiale.
Conformément à cette Garantie Limitée, SONY remplacera le produit par un produit neuf ou rénové. Pour les besoins de cette garantie, « rénové » signifie un produit ou une pièce qui a été remis à ses spécifications d'origine. **Dans l'éventualité d'un défaut, ceci est votre recours exclusif.**
LIMITATION SUR LES DOMMAGES: SONY NE SERA RESPONSABLE D'AUCUN DOMMAGE ACCESSOIRE OU CONSÉCUTIF D'UN MANQUEMENT DE TOUTE GARANTIE EXPRESSE OU IMPLICITE OU DE CONDITION DE CE PRODUIT.
DURÉE DES GARANTIES IMPLICITES: SAUF DANS LA MESURE OÙ ELLE EST INTERDITE PAR LA LOI APPLICABLE, TOUTE GARANTIE OU CONDITION IMPLICITE DE QUALITÉ MARCHANDE OU D'ADAPTABILITÉ À UN USAGE PARTICULIER DE CE PRODUIT EST LIMITÉE À LA DURÉE DE CETTE GARANTIE.
Certains états ou certaines juridictions ne permettent pas l'exclusion ou la limitation des dommages accessoires ou consécutifs, ni ne permettent les limitations de durée d'une garantie implicite, de sorte que les limitations ou exclusions précitées peuvent ne pas vous être applicables. La présente Garantie Limitée vous donne des droits légaux spécifiques et vous pouvez avoir d'autres droits qui peuvent varier d'un état à l'autre ou d'une juridiction à l'autre.
Instructions: **Vous avez la responsabilité de sauvegarder toute donnée, tout logiciel ou autre que vous avez enregistré ou préservé sur votre appareil. Il est probable que de tels éléments, donnée, logiciel ou autre, seront perdus ou reformatés pendant l'intervention technique et SONY ne sera pas responsable de leur endommagement ou de leur perte.** Un reçu d'achat daté est nécessaire. Pour obtenir un service de garantie aux États-Unis, vous devez apporter le Produit, ou expédier le Produit port payé d'avance, dans son emballage d'origine ou dans un emballage présentant un degré de protection égal, à un centre de service SONY autorisé. Pour obtenir un service de garantie au Canada, vous devez apporter le Produit au distributeur SONY autorisé chez qui vous l'avez acheté ou à un centre de service SONY. Aux États-Unis et au Canada contacter: Sony Electronics Inc. Media Services, 11302 Eastpoint Drive Building B, Suite 600 Laredo, TX 78045; mediaservices@am.sony.com ou (877) 440-3453

Deutsch

Kompatible Speicherkarte

SDXC/microSDXC/SDHC/microSDHC UHS-II-Speicherkarten,
SDXC/microSDXC/SDHC/microSDHC UHS-I-Speicherkarten,
SDXC/microSDXC/SDHC/microSDHC/SD/microSD Speicherkarten
- Es werden nicht alle Typen von Speicherkarten unterstützt.

Betriebsumgebungsanforderungen

Unterstütze Betriebssysteme: Windows® 10, Windows® 8.1, Windows® 7 (SP1), OS X 10.11 oder höher
- Ein oben aufgelistetes Betriebssystem muss vorinstalliert sein.
- Die Funktionalität kann nicht für alle Geräte garantiert werden.

[1] USB PD IN: Bis zu 100W, Anschluss an USB PD AC-Adapter (optional)
[2] USB PD IN-Anzeige
[3] USB-A-Anschluss: USB 3.1 Gen 2, Anschluss an USB-Geräte
[4] USB-A Leistungspegelanzeige
Leuchten: Bereit max 5V/2,4A
Blinkt: Bereit mindestens 5V/900mA
Aus: weniger als 5V/900mA
[5] USB-C Leistungspegelanzeige
Leuchtend: Bereit max 5V/3,0A
Blinkt: Bereit mindestens 5V/900mA
Aus: weniger als 5V/900mA
[6] USB-C-Anschluss: USB 3.1 Gen 2, Anschluss an USB-Geräte
[7] SD/microSD-Speicherkarten-Zugriffsanzeige
[8] UHS-II microSD-Speicherkartensteckplatz
[9] UHS-II SD-Speicherkartensteckplatz
[10] Schreibschutzschalter der SD-Speicherkarte
[11] Kabel USB-C auf USB-C (mitgeliefert), Anschluss an PC
[12] USB-C-Anschluss „to PC"
[13] HDMI-Anschluss: Bis zu 4K 30p
[14] (Optional) USB PD AC-Adapter, bis zu 100W

Verwendung dieses Geräts

Anschließen dieses Geräts an den Host-PC

1. Schließen Sie einen mit USB PD (Stromversorgung) kompatiblen AC-Adapter an den Anschluss „USB PD IN" dieses Geräts an.
(siehe Abbildung)
2. Verbinden Sie das mitgelieferte Kabel USB-C auf USB-C mit dem „to PC"-Anschluss dieses Geräts und verbinden Sie es dann mit dem USB-C-Anschluss des PCs.
(siehe Abbildung)

> Der USB PD-kompatible AC-Adapter ist optional. Bitte verwenden Sie eine Stromversorgung mit einer höheren Leistung (35W oder mehr, bis zu 100W), um alle Stromverbräuche sowohl für den Anschluss von USB-Geräten als auch für den Host-PC abzudecken.

> Dieses Gerät benötigt selbst für UHS-II SDXC / microSDXC-Lesegeräte und die HDMI-Anzeige nur 6W Strom. Bitte berücksichtigen Sie den zusätzlichen Stromverbrauch für den Anschluss von USB-Geräten und des Host-PC, der durch den optionalen USB PD-Adapter abgedeckt wird.

> Obwohl dieses Gerät ohne USB-PD-AC-Adapter funktionieren kann, befindet sich dieses Gerät im Down-Modus für USB „2.0" und „UHS-I" SDXC / microSDXC, wenn der Host-PC oder der USB-PD-AC-Adapter die Bus-Stromversorgung mit weniger als 4,5 W liefert.

3. Setzen Sie die SD/microSD-Speicherkarten in die entsprechenden Steckplätze ein.

Anschließen von USB-kompatiblen Geräten an dieses Gerät

1. Achten Sie auf die USB-A und USB-C Leistungspegelanzeigen auf diesem Gerät, bevor Sie es mit USB-Geräten verbinden. Falls die Anzeigen
   - leuchten: Die Stromversorgung des USB-Busses ist bei maximalem Pegel bereit; USB-C: 5V/3A (15W), USB-A: 5V/2,4A (12W)
   - blinken: Bereit mindestens 5V/900mA (4,5W)
   - ausgeschaltet sind: Nicht ausreichend, weniger als 5V/900mA in Abhängigkeit vom Stromversorgungspegel vom USB PD IN-Anschluss oder Host-PC.

> Der USB PD-kompatible AC-Adapter ist optional. Bitte verwenden Sie eine Stromversorgung mit einer höheren Leistung (35W oder mehr, bis zu 100W), um alle Stromverbräuche sowohl für den Anschluss von USB-Geräten als auch für den Host-PC abzudecken.

2. Verbinden Sie USB-Geräte mit USB-A oder USB-C-Anschlüssen.

> Das Anschließen von Kabeln zwischen USB-Geräten und diesem Gerät ist optional.

Anschließen von HDMI

1. Bereiten Sie ein HDMI-Kabel vor (Typ A-Anschluss).

> Das HDMI-Kabel ist optional.

2. Verbinden Sie das Display und dieses Gerät über ein HDMI-Kabel.
3. Konfigurieren Sie die Einstellung sowohl auf dem Host-PC als auch auf dem Display für die Verwendung von HDMI.

Trennen von Geräten von diesem Gerät

Benutzer von Windows PC
1. Wählen Sie [Hardware sicher entfernen] in der Taskleiste.
2. Wählen Sie das Symbol der USB-Geräte, die Sie trennen möchten.
3. Warten Sie, bis die Meldung „Hardware kann jetzt entfernt werden" erscheint.
4. Trennen Sie das Gerät von diesem Gerät.

Benutzer von Mac
1. Ziehen Sie das Symbol der USB-Geräte auf das Papierkorb-Symbol.
2. Warten Sie, bis das Symbol verschwindet.
3. Trennen Sie das Gerät von diesem Gerät.

Trennen dieses Geräts von dem Host-PC
Bevor Sie die Verbindung trennen, vergewissern Sie sich bitte, dass alle Geräte entfernt wurden.

Vorsichtsmaßnahmen bei der Verwendung

- Das Lesegerät darf nicht anstoßen, verbogen werden, herunterfallen oder mit Feuchtigkeit in Kontakt kommen.
- Das Lesegerät darf nicht von Ihnen zerlegt, repariert oder verändert werden.
- In folgender Umgebung darf das Produkt weder verwendet noch aufbewahrt werden. Dies würde eine Betriebsstörung des Geräts zur Folge haben.
- An sehr heißen, kalten oder feuchten Orten. Lassen Sie dieses Gerät niemals an Orten mit hohen Temperaturen, wie im direkten Sonnenlicht, in der Nähe von Heizkörpern oder im Inneren eines geschlossenen Fahrzeugs im Sommer. Dies würde eine Betriebsstörung oder Verformung des Geräts zur Folge haben.
- In den Schlitz für die Speicherkarte dürfen kein Schmutz, Staub oder fremde Gegenstände gelangen.
- Setzen Sie die Speicherkarten wie in der Abbildung [8][9] des microSD-Steckplatzes und des SD-Steckplatzes dargestellt in das Gerät ein. Falls die Speicherkarten nicht korrekt eingesetzt werden, könnte der Betrieb eventuell nicht möglich sein, oder die Speicherkarten könnten beschädigt werden.
- Wenn dieses Gerät in den folgenden Situationen immer noch am Gerät angeschlossen ist, kann es sein, dass das Gerät nicht richtig arbeitet.
—Wenn Sie das Gerät starten oder neu starten.
—Wenn das Gerät auf Schlaf- oder Ruhemodus schaltet oder daraus zurückkehrt.
Trennen Sie dieses Lesegerät von dem Gerät ab, bevor Sie diese Verfahren ausführen.
- Wir empfehlen, von wichtigen Daten eine Sicherungskopie zu erstellen.
- Beim Formatieren einer Speicherkarte, auf der sich Daten befinden, werden diese gelöscht. Achten Sie darauf, keine wichtigen Daten zu löschen. Verwenden Sie für die Formatierung von Speicherkarten ein kompatibles Produkt wie eine Digitalkamera. Wenn die Speicherkarte an einem PC o. ä. formatiert wird, kann die Kompatibilität mit geeigneten Produkten verloren gehen. Einzelheiten dazu finden Sie in den Bedienungsanleitungen der kompatiblen Produkte bzw. beim Kundensupport.
- Unvorhergesehene Schäden (Verlust von aufgezeichneten Daten oder Betriebsstörungen) können in den folgenden Situationen auftreten:
—Beim Vorliegen folgender Situationen während des Lesens/Schreibens von Daten:
· das Gerät wird entfernt.
· Speicherkarten werden entfernt.
· angeschlossene USB-Geräte werden entfernt.
· die Stromversorgung der angeschlossenen USB-Geräte wird ausgeschaltet.
—Wenn Sie dieses Gerät an Orten verwenden, die statischer Elektrizität oder elektrischem Rauschen ausgesetzt sind.
- Sie können möglicherweise nicht in der Lage sein, dieses Gerät zu verwenden, wenn es über einen anderen USB-Hub angeschlossen ist. Bitte schließen Sie dieses Gerät direkt an den USB-C-Anschluss des Host-PCs an.
- Die beiliegende Produktgarantie gilt nur für dieses Gerät. Die Garantie gilt nur, wenn dieses Gerät gemäß der mitgelieferten Bedienungsanleitung normal verwendet wird und mit Originalzubehör sowie in der erforderlichen oder empfohlenen Betriebsumgebung verwendet wird. Unterstützung der Benutzer und andere Dienste werden nur unter der obigen Bedingung geboten.
- Wenn Sie eine Speicherkarte mit Schreibschutz-Schalter in Abbildung [10] verwenden, können bei Aktivieren von „Lock" am Schreibschutz-Schalter keine Daten aufgezeichnet, bearbeitet oder gelöscht werden.
- Seien Sie vorsichtig beim Berühren von SD/microSD-Karten, da diese unmittelbar nach dem Beschreiben mit oder Lesen von Daten erhitzt sein könnten. Bei Verwendung dieses Geräts kann sich der Hauptkörper des Geräts erhitzen. Dies ist keine Fehlfunktion.

> Sony ist nicht verantwortlich für Schäden an oder Verlust von aufgezeichneten Daten.

Einzelheiten über Support und zugehörige Information siehe folgenden URL.
www.sony.net/memorycard

Spezifikationen

Interface	USB 3.1 Gen 2
Maße (B × H × T) (Ca.)	50,3 mm × 14 mm × 118,7 mm
Gewicht (Ca.)	95 g
Betriebsumgebung	
Temperatur:	5 °C bis 40 °C
Feuchtigkeit:	95 % oder weniger (nicht-kondensierend)
Lagerumgebung	
Temperatur:	–25 °C bis +60 °C
Feuchtigkeit:	95 % oder weniger (nicht-kondensierend)

Das Design und die Spezifikationen können ohne vorherige Ankündigung geändert werden.

Handelsmarken

- SDXC-Logo und microSDXC-Logo sind Markenzeichen der SD-3C, LLC.
- Mac, macOS und OS X sind eingetragene Markenzeichen und/oder Markenzeichen von Apple Inc. in den USA und anderen Ländern.
- Microsoft und Windows sind eingetragene Markenzeichen und/oder Markenzeichen der Microsoft Corporation in den USA und/oder anderen Ländern.
- USB-C™ und USB Type-C™ sind Markenzeichen vom USB Implementers Forum.
- Die Begriffe HDMI™ und HDMI High-Definition Multimedia Interface sowie das HDMI-Logo sind Marken oder eingetragene Marken von HDMI Licensing Administrator, Inc. in den Vereinigten Staaten und anderen Ländern.
- Alle anderen in dieser Betriebsanleitung genannten Systemnamen und Produktnamen sind Marken oder eingetragene Marken der jeweiligen Entwicklungsunternehmen. ™ und ® werden in dieser Anleitung nicht in jedem Fall aufgeführt.

> - Unsere Produktgarantie bezieht sich ausschließlich auf diese Einheit selbst, sofern sie unter normalen Bedingungen, wie in dieser Bedienungsanleitung angegeben und mit dem mitgelieferten Zubehör in einer angegebenen oder empfohlenen Systemumgebung verwendet wird. Die Dienstleistungen des Herstellers wie die Unterstützung der Benutzer unterliegt ebenfalls diesen Einschränkungen.
> - Der Hersteller übernimmt keine Haftung für Schäden oder Verluste, die auf die Verwendung des Geräts zurückzuführen sind, und ist auch Dritten gegenüber nicht schadenersatzpflichtig.
> - Der Hersteller übernimmt keine Haftung für Probleme mit dem PC oder anderer Hardware, die auf die Nutzung dieses Produkts zurückzuführen sind, die Eignung dieses Produkts für bestimmte Hardware, Software oder Peripheriegeräte, Konflikte mit anderer installierter Software, Datenverlust und sonstige versehentliche oder unvermeidbare Schäden.
> - Der Hersteller übernimmt keine Haftung für finanzielle Schäden, entgangenen Gewinn, Ansprüche von Dritten usw., die auf die Nutzung der mit dem Gerät gelieferten Software zurück zu führen sind.

Español

Concentrador USB multifunción
MODELO: MRW-S3

POR FAVOR LEA DETALLADAMENTE ESTE MANUAL DE INSTRUCCIONES ANTES DE CONECTAR Y OPERAR ESTE EQUIPO.
RECUERDE QUE EL MAL USO DE ESTE APARATO PODRIA ANULAR LA GARANTIA.

Tarjeta de memoria compatible

Tarjetas de memoria SDXC/microSDXC/SDHC/microSDHC UHS-II, tarjetas de memoria SDXC/microSDXC/SDHC/microSDHC UHS-I, tarjetas de memoria SDXC/microSDXC/SDHC/microSDHC/SD/microSD
- No se garantiza el funcionamiento con todos los tipos de tarjeta de memoria.

Requisitos del entorno operativo

SO compatibles: Windows® 10, Windows® 8.1, Windows® 7 (SP1), OS X 10.11 o posterior
- Uno de los sistemas operativos enumerados anteriormente debe venir instalado de fábrica.
- No se garantiza el funcionamiento en todos los dispositivos.

[1] USB PD IN: Hasta 100 W, conexión con adaptador de CA USB PD (opcional)
[2] Indicador USB PD IN
[3] Puerto USB-A: USB 3.1 de segunda generación, conexión con dispositivos USB
[4] Indicador del nivel de alimentación del USB-A
Encendido: Listo, al máx. 5 V/2,4 A
Parpadeando: Listo, como mínimo 5 V/900 mA
Apagado: menos de 5 V/900 mA
[5] Indicador del nivel de alimentación del USB-C
Encendido: Listo, al máx. 5 V/3,0A
Parpadeando: Listo, como mínimo 5 V/900 mA
Apagado: menos de 5 V/900 mA
[6] Puerto USB-C: USB 3.1 de segunda generación, conexión con dispositivos USB
[7] Indicador de acceso de tarjetas de memoria SD/microSD
[8] Ranura para tarjetas de memoria microSD UHS-II
[9] Ranura para tarjetas de memoria SD UHS-II
[10] Pestaña de protección contra escritura de la tarjeta de memoria SD
[11] Cable USB-C a USB-C (suministrado), conexión al PC
[12] Puerto USB-C "to PC"
[13] Puerto HDMI: Hasta 4K 30p
[14] (Opcional) Adaptador de CA USB PD, hasta 100 W

Utilización de esta unidad

Conexión de esta unidad al PC host

1. Conecte un adaptador de CA USB PD (Power Delivery) compatible en el puerto "USB PD IN" de esta unidad.
(consulte la ilustración)
2. Conecte el cable USB-C a USB-C suministrado en el puerto "to PC" de esta unidad y, a continuación, conéctelo al puerto USB-C del PC.
(consulte la ilustración)

> El adaptador de CA USB PD compatible es opcional. Utilice un suministro de alimentación mayor (35 W o más, hasta 100 W) para cubrir todo el consumo de energía, tanto de los dispositivos USB conectados como del PC host.

> Esta unidad requiere un consumo de energía de 6 W incluso únicamente para el lector UHS-II SDXC/microSDXC y pantalla HDMI. Considere el uso del adaptador de CA USB PD opcional para cubrir el consumo de energía adicional de los dispositivos USB conectados y del PC host.

> Aunque esta unidad puede funcionar sin un adaptador de CA USB PD, la unidad entrará en modo ahorro en USB "2.0" y "UHS-I" SDXC/microSDXC si el PC host o el adaptador de CA USB PD suministra una alimentación menor de 4,5 W al bus.

3. Inserte las tarjetas de memoria SD/microSD en las ranuras correspondientes.

Conexión de los dispositivos USB compatibles a esta unidad

1. Asegúrese de comprobar los indicadores de nivel de alimentación USB-A y USB-C de esta unidad antes de conectar dispositivos USB. Si los indicadores están
   - Encendidos: La alimentación del bus USB está lista al máximo nivel; USB-C: 5 V/3 A (15 W), USB-A: 5 V/2,4 A (12 W)
   - Parpadeando: Lista, al menos 5 V/900 mA (4,5 W)
   - Apagados: Insuficiente, menos de 5 V/900 mA dependiendo del nivel de alimentación suministrado desde el puerto USB PD IN o el PC host.

> El adaptador de CA USB PD es opcional. Utilice un suministro de alimentación mayor (35 W o más, hasta 100 W) para cubrir todo el consumo de energía, tanto de los dispositivos USB conectados como del PC host.

2. Conecte los dispositivos USB al puerto USB-A o USB-C.

> Conectar cables entre los dispositivos USB y esta unidad es opcional.

Conexión de HDMI

1. Prepare un cable HDMI (conector tipo A).

> El cable HDMI es opcional.

2. Conecte la pantalla y esta unidad mediante el cable HDMI.
3. Configure los ajustes tanto en el PC host como en la pantalla para utilizar el HDMI.

Desconexión de dispositivos de esta unidad

Usuarios de PC Windows
1. Seleccione [Quitar hardware de forma segura] en la bandeja del sistema.
2. Seleccione el icono de los dispositivos USB que desee desconectar.
3. Espere hasta que aparezca el mensaje "Es seguro quitar el hardware".
4. Desconecte el dispositivo de esta unidad.

Usuarios de Mac
1. Arrastre el icono de los dispositivos USB hasta el icono de la papelera.
2. Espere hasta que el icono desaparezca.
3. Desconecte el dispositivo de esta unidad.

Desconexión de esta unidad del PC host
Antes de desconectarla, asegúrese de que se han extraído todos los dispositivos.

Precauciones de uso

- No golpee, doble, tire ni moje este lector.
- No intente desmontar, reparar ni modificar el lector.
- No utilice ni guarde esta unidad en los lugares siguientes. Si lo hiciese, podría provocar un mal funcionamiento de la unidad.
- Lugares extremadamente cálidos, fríos, o húmedos. No deje nunca esta unidad expuesta a altas temperaturas, como a la luz solar directa, cerca de un aparato de calefacción, o el interior de un automóvil en verano. Si lo hiciese, podría provocar un mal funcionamiento o la deformación de la unidad.
- Procure que no entre polvo, suciedad ni otros cuerpos extraños en la ranura para tarjetas de memoria del lector.
- Inserte las tarjetas de memoria en esta unidad como se muestra en la ilustración [8][9] de ranuras microSD y ranuras SD. Si las tarjetas de memoria no se insertan correctamente, podrían no funcionar o resultar dañadas.
- Si esta unidad está todavía conectada al dispositivo en las situaciones siguientes, es posible que el dispositivo no funcione correctamente.
—Cuando inicie o reinicie el dispositivo.
—Cuando el dispositivo entre en el modo de suspensión o hibernación, o se restablezca de cualquiera de ellos.
Desconecte este lector del dispositivo antes de realizar estas operaciones.
- Recomendamos realizar una copia de seguridad de los datos importantes.

- Si formatea una tarjeta de memoria que contiene datos, los datos se borrarán. No borre datos necesarios. Para formatear tarjetas de memoria, utilice un producto compatible, como una cámara digital. Si utiliza una PC (Computadora personal) para formatear una tarjeta de memoria, es posible que deje de ser compatible con otros productos. Para obtener más información, consulte las instrucciones de uso del producto compatible o su servicio de atención al cliente.
- Podrían producirse daños inesperados (pérdida de datos grabados o fallos de funcionamiento) si:
  —Se produce alguna de las siguientes situaciones durante la lectura o escritura de datos:
  ・Se extrae esta unidad.
  ・Se extraen las tarjetas de memoria.
  ・Se extraen los dispositivos USB conectados.
  ・Se apagan los dispositivos USB conectados.
  —Si utiliza este lector en lugares sometidos a electricidad estática o ruido eléctrico.
- Es posible que no pueda utilizar esta unidad si está conectada mediante otro concentrador USB. Conecte esta unidad directamente al puerto USB-C del PC host.
- La garantía del producto suministrada es solo para esta unidad. La garantía solo tiene validez si la unidad se utiliza con normalidad respetando el manual de instrucciones suministrado, con los accesorios originales y en el entorno operativo requerido o recomendado. La ayuda al cliente y otros servicios solamente se proporcionarán bajo las condiciones arriba mencionadas.
- Si utiliza una tarjeta de memoria con pestillo de protección de escritura como en la ilustración [10], sitúe el pestillo en la posición "Lock" para evitar que se graben, editen o borren datos.
- Tenga cuidado al tocar las tarjetas formato SD/microSD, ya que pueden estar calientes después de la escritura o lectura de datos. Mientras utilice esta unidad, el cuerpo principal de la misma se calentará. Esto no significa mal funcionamiento.

Sony no se hará responsable por el daño ni la pérdida de los datos grabados.

Con respecto a los detalles sobre las operaciones y la información relacionada con la asistencia, visite la URL siguiente.
www.sony.net/memorycard

Especificaciones

Interfaz	USB 3.1 Gen 2
Dimensiones (An × Al × Pr)	
(Aprox.)	50,3 mm × 14 mm × 118,7 mm
Peso (Aprox.)	95 g
Entorno de funcionamiento	
Temperatura:	5 °C a 40 °C
Humedad:	95 % o inferior (sin condensación)
Entorno de almacenamiento	
Temperatura:	–25 °C a +60 °C
Humedad:	95 % o inferior (sin condensación)
Especificaciones eléctricas:	cc 3,3 V 0,1 A / cc 5 V 0,5 A
Tensión de alimentación	
Entrada:	CC Máx. 20 V/5 A
Salida:	USB-A CC Máx. 5 V/2,4 A
	USB-A CC Máx. 5 V/3 A

El diseño y las especificaciones están sujetos a modificaciones sin previo aviso.

Marcas comerciales

- Los logotipos SDXC y microSDXC son marcas comerciales de SD-3C, LLC.
- Mac, macOS y OS X son marcas comerciales registradas y/o marcas comerciales de Apple Inc. en los Estados Unidos y en otros países.
- Microsoft y Windows son marcas comerciales registradas y/o marcas comerciales propiedad de Microsoft Corporation en los Estados Unidos y/o en otros países.
- El USB-C™ y USB Tipo-C™ son marcas registradas de USB Implementers Forum.
- Los términos HDMI™ y HDMI High-Definition Multimedia Interface, y el logotipo HDMI son marcas comerciales o marcas registradas de HDMI Licensing Administrator, Inc. en los Estados Unidos y otros países.
- Todos los otros nombres de sistemas y nombres de productos mencionados en este manual de instrucciones son marcas comerciales o marcas comerciales registradas de sus respectivos fabricantes. Los símbolos ™ y ® no se mencionan en todos los casos en este manual.

- La garantía de nuestro producto está limitada únicamente al dispositivo de grabación de datos, cuando se utiliza con normalidad respetando las especificaciones de este manual de instrucciones y con los accesorios que se incluyen con esta unidad en el entorno de sistema especificado o recomendado. Los servicios que ofrece la compañía, como la asistencia para los usuarios, están igualmente sujetos a estas restricciones.
- La compañía no se hace responsable de los daños ni de las pérdidas atribuibles a la utilización de esta unidad, ni de las demandas de terceros.
- La compañía no se hace responsable de: los problemas de su PC u otro hardware atribuibles al uso de este producto; la adaptación de este producto a hardware, software o periféricos específicos; los conflictos operativos con otros productos de software instalados; la pérdida de datos; otros daños accidentales o inevitables.
- La compañía no se responsabiliza de los daños financieros, la pérdida de beneficios, las reclamaciones de terceros, etc., atribuibles al uso del software suministrado con esta unidad.

Italiano

Scheda di memoria compatibile

Schede di memoria SDXC/microSDXC/SDHC/microSDHC UHS-II, schede di memoria SDXC/microSDXC/SDHC/microSDHC UHS-I, schede di memoria SDXC/microSDXC/SDHC/microSDHC/SD/microSD
- Non è garantito il funzionamento con tutti i tipi di scheda di memoria.

Requisiti dell'ambiente operativo

Sistemi operativi supportati: Windows® 10, Windows® 8.1, Windows® 7 (SP1), OS X 10.11 o successivi
- Uno dei sistemi operativi elencati deve essere installato di fabbrica.
- Non è garantito il funzionamento su tutti i dispositivi.

[1] USB PD IN: Fino a 100 W, collegamento per l'adattatore CA USB PD (opzionale)
[2] Indicatore USB PD IN
[3] Porta USB-A: USB 3.1 Gen 2, collegamento per dispositivi USB
[4] Indicatore livello di potenza USB-A
Illuminato: Pronto max. 5 V/2,4 A
Lampeggiante: Pronto almeno 5 V/900 mA
Spento: meno di 5 V/900 mA
[5] Indicatore livello di potenza USB-C
Illuminato: Pronto max. 5 V/3,0 A
Lampeggiante: Pronto almeno 5 V/900 mA
Spento: meno di 5 V/900 mA
[6] Porta USB-C: USB 3.1 Gen 2, collegamento per dispositivi USB
[7] Indicatore di accesso schede di memoria SD/microSD
[8] Slot per schede di memoria microSD UHS-II
[9] Slot per schede di memoria SD UHS-II
[10] Selettore di protezione da scrittura per scheda di memoria SD
[11] Cavo da USB-C a USB-C (in dotazione), collegamento a PC
[12] Porta USB-C "to PC"
[13] Porta HDMI: Fino a 4K 30p
[14] (Opzionale) Adattatore CA USB PD, fino a 100 W

Uso di questa unità

Collegamento dell'unità al PC host

1. Collegare l'adattatore CA compatibile con tecnologia USB PD (Power Delivery) alla porta "USB PD IN" di questa unità. (Vedere l'illustrazione)
2. Collegare il cavo da USB-C a USB-C alla porta "to PC" di questa unità, quindi collegarlo alla porta USB-C del PC. (Vedere l'illustrazione)

   L'adattatore CA compatibile con tecnologia USB PD è opzionale. Utilizzare un alimentatore di potenza superiore (almeno 35 W, fino a 100 W) per supportare tutto l'assorbimento elettrico sia per i dispositivi USB collegati sia per il PC host.

   Questa unità richiede un consumo energetico di 6 W anche solo per un lettore SDXC/microSDXC UHS-II e un display HDMI. Prendere in considerazione un consumo energetico ulteriore perché l'adattatore CA USB PD opzionale possa supportare i dispositivi USB collegati e il PC host.

   Sebbene questa unità possa funzionare senza adattatore CA USB PD, l'unità sarà in modalità inattiva su USB "2.0" e "UHS-I" SDXC/microSDXC se il PC host o l'adattatore CA USB PD fornisce meno potenza di 4,5 W.

3. Inserire le schede di memoria SD/microSD negli slot corrispondenti.

Collegamento di dispositivi compatibili con USB a questa unità

1. Verificare gli indicatori di livello di potenza USB-A e USB-C su questa unità prima di collegare i dispositivi USB. Se gli indicatori sono
   - Illuminato: La potenza del bus USB è pronta al massimo livello; USB-C: 5 V/3 A (15 W), USB-A: 5 V/2,4 A (12 W)
   - Lampeggiante: Pronto almeno 5 V/900 mA (4,5 W)
   - Spento: Non sufficiente, meno di 5 V/900 mA a seconda del livello di alimentazione potenza dalla porta USB PD IN o PC host.

   L'adattatore CA compatibile con tecnologia USB PD è opzionale. Utilizzare un alimentatore di potenza superiore (almeno 35 W, fino a 100 W) per supportare tutto l'assorbimento elettrico sia per il collegamento dei dispositivi USB sia per il PC host.

2. Collegare i dispositivi USB alle porte USB-A o USB-C.

   Il collegamento dei cavi tra i dispositivi USB e questa unità è opzionale.

Collegamento HDMI

1. Preparare un cavo HDMI (connettore Tipo A).

   Il cavo HDMI è opzionale.

2. Collegare il display e questa unità via cavo HDMI.
3. Configurare l'impostazione sia sul PC host sia sul display su cui usare HDMI.

Scollegamento dei dispositivi da questa unità

Utenti PC Windows

1. Selezionare [Rimozione sicura dell'hardware] sulla barra del sistema.
2. Selezionare l'icona dei dispositivi USB da scollegare.
3. Attendere che appaia il messaggio "È possibile rimuovere l'hardware".
4. Scollegare il dispositivo da questa unità.

Utenti Mac

1. Spostare l'icona del dispositivo USB nel cestino.
2. Attendere che l'icona scompaia.
3. Scollegare il dispositivo da questa unità.

Disconnessione dell'unità dal PC host

Prima di scollegarla, verificare di aver rimosso tutti i dispositivi.

Precauzioni per l'uso

- Non colpire, piegare, lasciare cadere o bagnare questo lettore.
- Non cercare di smontare o riparare il lettore né cercare di apportarvi modifiche di alcun tipo.
- Non utilizzare o riporre l'unità nei seguenti luoghi. In caso contrario l'unità potrebbe non funzionare correttamente.
- Luoghi estremamente caldi, freddi o umidi. Non lasciare mai l'unità esposta a temperature elevate, ad esempio alla luce solare diretta, vicino a una fonte di calore o all'interno di un veicolo chiuso esposto al sole estivo. In caso contrario l'unità potrebbe non funzionare correttamente o deformarsi.
- Prestare attenzione affinché sporcizia, polvere o oggetti estranei non penetrino all'interno dell'alloggiamento della scheda di memoria del lettore.
- Inserire le schede di memoria in questa unità come mostrato nell'illustrazione [8][9] dello slot microSD e dello slot SD. Se le schede di memoria non vengono inserite correttamente, l'unità potrebbe non funzionare o le schede di memoria si potrebbero danneggiare.
- Se l'unità è ancora collegata al dispositivo nelle seguenti situazioni, il dispositivo potrebbe non funzionare correttamente.
  —Quando si avvia o si riavvia il dispositivo.
  —Quando il dispositivo passa alla modalità sleep o di ibernazione o viene riattivato da una di queste modalità.
  Scollegare il lettore dal dispositivo prima di eseguire queste operazioni.
- Si consiglia di creare copie di backup dei dati importanti.
- Se si formatta una scheda di memoria contenente dati, tali dati saranno cancellati. Prestare attenzione a non cancellare dati necessari. Per formattare le schede di memoria, utilizzare un prodotto compatibile, per esempio una fotocamera digitale. Se viene utilizzato un PC ecc. per formattare una scheda di memoria, è possibile che la scheda perda la sua compatibilità con i prodotti applicabili. Per ulteriori informazioni, consultare le istruzioni per l'uso del prodotto compatibile o rivolgersi alla relativa assistenza clienti.
- Danni inaspettati (perdita di dati registrati o malfunzionamenti) potrebbero verificarsi nei seguenti casi:
  —Se si dovesse verificare uno dei seguenti eventi durante la lettura o scrittura dei dati:
  ・si rimuove questa unità.
  ・si rimuovono le schede di memoria.
  ・si rimuovono i dispositivi USB collegati.
  ・si spegne l'alimentazione dei dispositivi USB collegati.
  —Se si utilizza questa unità in luoghi soggetti a elettricità statica o a disturbi elettrici.
- Potrebbe non essere possibile utilizzare questa unità se è collegata tramite un'altra presa USB. Collegare questa unità direttamente alla porta USB-C del PC host.
- La garanzia del prodotto in dotazione è valida esclusivamente per la presente unità. La garanzia è applicabile solo se questa unità è utilizzata normalmente, in conformità con le istruzioni per l'uso in dotazione e impiegando gli accessori originali nell'ambiente operativo richiesto o consigliato. Il supporto tecnico e altri servizi sono ugualmente forniti esclusivamente nelle suddette condizioni.
- Quando si usa una scheda di memoria con il selettore di protezione da scrittura dell'illustrazione[10], se si abilita "Lock" sul selettore di protezione da scrittura i dati non possono essere registrati, modificati né cancellati.
- Prestare attenzione quando si toccano le schede SD/microSD in quanto si potrebbero riscaldare subito dopo la scrittura o la lettura dei dati. Quando si utilizza l'unità, il corpo principale si riscalda. Non si tratta di un malfunzionamento.

Sony declina qualsiasi responsabilità per eventuali danni ai dati o per perdite di dati registrati.

Per informazioni sul funzionamento e sull'assistenza, visitare l'URL seguente:
www.sony.net/memorycard

Caratteristiche tecniche

Interfaccia	USB 3.1 Gen 2
Dimensioni (L × A × P)	
(Circa)	50,3mm × 14 mm × 118,7 mm
Peso (Circa)	95 g
Ambiente operativo	
Temperatura:	Da 5 °C a 40 °C
Umidità:	95% o meno (senza condensa)
Condizioni di conservazione	
Temperatura:	Da –25 °C a +60 °C
Umidità:	95% o meno (senza condensa)

Il design e le caratteristiche tecniche sono soggetti a modifiche senza preavviso.

Marchi di fabbrica

- Il logo SDXC e il logo microSDXC sono marchi di fabbrica di SD-3C, LLC.
- Mac, macOS e OS X sono marchi di fabbrica registrati e/o marchi di fabbrica di Apple Inc. negli Stati Uniti e in altri paesi.
- Microsoft e Windows sono marchi di fabbrica registrati e/o marchi di fabbrica di Microsoft Corporation negli Stati Uniti e/o in altri paesi.
- USB-C™ e USB Type-C™ sono marchi di fabbrica di USB Implementers Forum.
- I termini HDMI™ e HDMI High-Definition Multimedia Interface e il logo HDMI sono marchi o marchi registrati di HDMI Licensing Administrator, Inc. negli Stati Uniti e in altri paesi.
- Tutti gli altri nomi di sistemi e nomi di prodotto citati in queste istruzioni per l'uso sono marchi di fabbrica o marchi di fabbrica registrati delle loro rispettive società sviluppatrici. ™ e ® non sono menzionati in tutti i casi in queste istruzioni per l'uso.

- La garanzia del prodotto è limitata esclusivamente alla presente unità, utilizzata normalmente, in conformità con le presenti istruzioni per l'uso e impiegando gli accessori offerti in dotazione con il prodotto nell'ambiente operativo specificato o consigliato. Sono inoltre soggetti alle suddette restrizioni i servizi forniti dalla società, quali il supporto tecnico.
- La società non potrà essere ritenuta responsabile di danni o perdite derivanti dall'uso del presente prodotto né di rivendicazioni di terzi.
- La società non potrà essere ritenuta responsabile di: problemi relativi al PC o ad altri elementi hardware derivanti dall'uso del prodotto; idoneità del prodotto ad hardware, software o periferiche specifici; conflitti del sistema operativo con altri software installati; perdita di dati; altri danni accidentali o imprevedibili.
- La società non potrà essere ritenuta responsabile di danni finanziari, perdite di profitto, rivendicazioni di terzi e così via derivanti dall'uso del software in dotazione con il prodotto.

Português

Cartão de memória compatível

Cartões de memória SDXC/microSDXC/SDHC/microSDHC UHS-II, cartões de memória SDXC/microSDXC/SDHC/microSDHC UHS-I, cartões de memória SDXC/microSDXC/SDHC/microSDHC/SD/microSD
- Não é garantido o funcionamento com todos os tipos de cartão de memória.

Requisitos do ambiente de trabalho

Sistemas operativos suportados: Windows® 10, Windows® 8.1, Windows® 7 (SP1), OS X 10.11 ou posterior
- Um sistema operativo listado acima tem de ser instalado de fábrica.
- Não é garantido o funcionamento com todos os dispositivos.

[1] USB PD IN: Até 100 W, ligado ao adaptador de CA USB PD (opcional)
[2] Indicador USB PD IN
[3] Porta USB-A: USB 3.1 2ª geração, ligado a dispositivos USB
[4] Indicador de nível de alimentação USB-A
Aceso: Pronto máx. 5 V/2,4 A
Intermitente: Pronto, no mínimo, 5 V/900 mA
Apagado: menos de 5 V/900 mA
[5] Indicador de nível de alimentação USB-C
Aceso: Pronto máx. 5 V/3,0 A
Intermitente: Pronto, no mínimo, 5 V/900 mA
Apagado: menos de 5 V/900 mA
[6] Porta USB-C: USB 3.1 2ª geração, ligado a dispositivos USB
[7] Indicador de acesso ao cartão de memória SD/microSD
[8] Ranhura para cartão de memória microSD UHS-II
[9] Ranhura para cartão de memória SD UHS-II
[10] Interruptor de proteção contra escrita do cartão de memória SD
[11] Cabo USB-C para USB-C (fornecido), ligado ao PC
[12] Porta USB-C "to PC"
[13] Porta HDMI: Até 4K 30p
[14] (Opcional) Adaptador de CA USB PD, até 100 W

Utilizar esta unidade

Ligar esta unidade ao PC anfitrião

1. Ligue o adaptador de CA USB compatível com USB PD (Power Delivery) à porta "USB PD IN" desta unidade. (veja a ilustração)
2. Ligue o cabo USB-C para USB-C fornecido à porta "to PC" desta unidade, depois, ligue à porta USB-C do PC. (veja a ilustração)

   O adaptador CA compatível com USB PD é opcional. Utilize o fornecedor de alimentação superior (35 W ou superior, até 100 W) para cobrir todos os consumos energéticos de ligação de dispositivos USB e PC anfitrião.

   Esta unidade exige um consumo energético de 6 W mesmo para o leitor UHS-II SDXC/microSDXC e apenas visor HDMI. Tenha em conta os consumos energéticos adicionais para ligar os dispositivos USB e o PC anfitrião a serem abrangidos pelo adaptador de CA USB PD opcional.

   Apesar desta unidade ser capaz de funcionar sem adaptador de CA USB PD, esta unidade estará no modo de redução para USB "2.0" e "UHS-I" SDXC/microSDXC se o PC anfitrião ou adaptador de CA USB PD fornece a alimentação de bus inferior a 4,5 W.

3. Insira cartões de memória SD/microSD nas respetivas ranhuras.

Ligar dispositivos compatíveis com USB a esta unidade

1. Garanta a presença dos indicadores de nível de alimentação USB-A e USB-C nesta unidade antes de ligar a dispositivos USB. Se os indicadores estiverem
   - Acesos: A alimentação de bus USB está pronta ao nível máximo; USB-C: 5 V/3 A (15 W), USB-A: 5 V/2,4 A (12 W)
   - Intermitentes: Prontos, no mínimo, 5 V/900 mA (4,5 W)
   - Apagados: Não suficiente, menos de 5 V/900 mA dependendo do nível de fornecimento de alimentação da porta USB PD IN ou PC anfitrião.

   O adaptador de CA compatível com USB PD. Utilize o fornecedor de alimentação superior (35 W ou superior, até 100 W) para cobrir todos os consumos energéticos de ligação de dispositivos USB e PC anfitrião.

2. Ligue dispositivos USB à porta USB-A ou USB-C.

   Ligar cabos entre dispositivos USB e esta unidade é opcional.

Ligar HDMI

1. Prepare um cabo HDMI (conector Tipo A).

   O cabo HDMI é opcional.

2. Ligue o visor e esta unidade por cabo HDMI.
3. Configure a definição no PC anfitrião e no visor para usar HDMI.

Desligar dispositivos desta unidade

Utilizadores de PC Windows

1. Selecione [Remover hardware com segurança] no tabuleiro do sistema.
2. Selecione o ícone dos dispositivos USB que pretende desligar.
3. Aguarde até aparecer a mensagem "É seguro remover o hardware".
4. Desligue o dispositivo desta unidade.

Utilizadores de Mac

1. Mova o ícone dos dispositivos USB para o ícone da reciclagem.
2. Aguarde até o ícone desaparecer.
3. Desligue o dispositivo desta unidade.

Desligar esta unidade do PC anfitrião

Antes de desligar, certifique-se de que todos os dispositivos foram removidos.

Precauções na utilização

- Não dobre, não deixe cair e não molhe este leitor, nem o sujeite a impactos.
- Não tente desmantelar, reparar ou modificar este leitor por si próprio.
- Não utilize nem guarde esta unidade nos seguintes locais. Se o fizer, poderá danificar esta unidade.
- Num local extremamente quente, frio ou húmido. Nunca deixe esta unidade exposta a temperaturas altas, como a luz direta do sol, próximo de um aquecedor ou no interior de um carro fechado no Verão. Se o fizer, pode avariar ou deformar esta unidade.
- Tenha o cuidado de não permitir a entrada de poeira, sujidade ou outro material estranho para dentro da ranhura de cartão de memória deste leitor.
- Insira cartões de memória nesta unidade, conforme mostrado na ilustração [8][9] das ranhuras para microSD e SD. Se os cartões de memória não forem inseridos corretamente, o funcionamento pode não ser possível ou os cartões de memória podem estar danificados.
- Se a unidade continuar ligada ao dispositivo nas situações que se seguem, o dispositivo pode não funcionar corretamente.
  —Quando iniciar ou reiniciar o dispositivo.
  —Quando o dispositivo entrar nos modos de suspensão ou hibernação ou regressar de qualquer desses modos.
  Antes de realizar estas operações, desligue este leitor do dispositivo.
- Recomendamos que faça uma cópia de segurança dos dados importantes.
- Se formatar um cartão de memória que contenha dados, todos os dados serão apagados. Tenha cuidado para não eliminar dados de que necessite. Para formatar cartões de memória, utilize um produto compatível, como uma câmara digital. Se utilizar um PC ou outro dispositivo para formatar um cartão de memória, ele poderá deixar de ser compatível com alguns produtos. Para obter mais informação, consulte as instruções de utilização do produto compatível ou respectivo apoio ao cliente.
- Podem ocorrer danos inesperados (dados gravados perdidos ou falhas de operação) nas seguintes situações:
  —Na ocorrência de alguma destas situações durante a leitura/gravação de dados:
  ・esta unidade é removida.
  ・os cartões de memória são removidos.
  ・os dispositivos USB ligados são removidos.
  ・a alimentação dos dispositivos USB ligados é desligada.
  —Se utilizar esta unidade em locais sujeitos a eletricidade estática ou ruído elétrico.
- Poderá não conseguir utilizar esta unidade, se estiver ligada ao computador através de um hub USB. Ligue esta unidade diretamente à porta USB-C do PC anfitrião.
- A garantia do produto fornecido só se destina a esta unidade. A garantia só é aplicável se esta unidade for utilizada normalmente, de acordo com o manual de instruções fornecido e utilizada com acessórios genuínos e no ambiente de funcionamento necessário ou recomendado. O apoio ao utilizador e outros serviços também só são prestados nas condições acima referidas.
- Quando utiliza um cartão de memória com interruptor de proteção contra escrita na ilustração [10], ao ativar "Lock" no interruptor de proteção contra escrita, os dados não podem ser gravados, editados ou eliminados.
- Tenha cuidado ao tocar nos cartões SD/microSD uma vez que podem estar quentes imediatamente após a gravação ou leitura de dados. Ao utilizar esta unidade, o corpo principal da mesma fica quente. Não se trata de uma avaria.

A Sony não será responsável por danos ou perda de dados gravados.

Para mais detalhes sobre operações e dados relacionados com suporte, consulte o seguinte URL.
www.sony.net/memorycard

Especificações

Interface	USB 3.1 Gen 2
Dimensões (L × A × P) (Aprox.)	50,3 mm × 14 mm × 118,7 mm
Peso (Aprox.)	95 g
Ambiente operativo	
Temperatura:	5 °C a 40 °C
Humidade:	95% ou menos (sem condensação)
Ambiente de armazenamento	
Temperatura:	–25 °C a +60 °C
Humidade:	95% ou menos (sem condensação)

O desenho e as especificações estão sujeitos a alteração sem aviso prévio.

Marcas comerciais

- Os logótipos SDXC e microSDXC são marcas comerciais da SD-3C, LLC.
- Mac, macOS e OS X são marcas comerciais registadas e/ou marcas comerciais da Apple Inc. nos Estados Unidos e noutros países.
- Microsoft e Windows são marcas comerciais registadas e/ou marcas comerciais da Microsoft Corporation nos Estados Unidos e/ou noutros países.
- USB-C™ e USB Type-C™ são marcas comerciais da USB Implementers Forum.
- Os termos HDMI™ e High-Definition Multimedia Interface e o logotipo HDMI são marcas ou marcas registradas da HDMI Licensing Administrator, Inc. nos Estados Unidos e em outros países.
- Todos os outros nomes de sistemas e nomes de produtos mencionados neste manual de instruções são marcas comerciais ou marcas comerciais registadas das respetivas empresas de desenvolvimento. Não são incluídos os símbolos ™ e ® em todas as ocorrências neste manual.

- A nossa garantia de produto está limitada a esta unidade propriamente dita quando utilizada normalmente em conformidade com este manual de instruções e com os acessórios fornecidos com esta unidade no ambiente especificado ou recomendado. Os serviços fornecidos pela Empresa, tais como assistência ao utilizador, estão também sujeitos a estas restrições.
- A Empresa não é responsável por quaisquer danos ou perdas resultantes da utilização deste aparelho ou no caso de haver uma reclamação de terceiros.
- A Empresa não é responsável de modo algum por: problemas com o PC ou com hardware resultantes da utilização deste produto; a adequabilidade deste produto para hardware, software ou periféricos específicos; conflitos de funcionamento com outro tipo de software instalado; perda de dados ou outros danos acidentais ou inevitáveis.
- A Empresa não é responsável por quaisquer danos financeiros, perda de lucros, reclamações de terceiros, etc., resultantes da utilização deste aparelho.

Nederlands

Compatibele geheugenkaart

SDXC/microSDXC/SDHC/microSDHC UHS-II geheugenkaarten, SDXC/microSDXC/SDHC/microSDHC UHS-I geheugenkaarten, SDXC/microSDXC/SDHC/microSDHC/SD/microSD geheugenkaarten
- De werking wordt niet gegarandeerd voor alle types geheugenkaart.

Vereisten besturingssysteem

Ondersteund besturingssysteem: Windows® 10, Windows® 8.1, Windows® 7 (SP1), OS X 10.11 of later
- Een besturingssysteem dat hierboven wordt vermeld, moet door de fabrikant geïnstalleerd zijn.
- De werking wordt niet gegarandeerd voor alle apparaten.

[1] USB PD IN: Tot 100 W, aansluiting op USB PD lichtnetadapter (optioneel)
[2] USB PD IN-indicator
[3] USB-A-poort: USB 3.1 Gen 2, aansluiting op USB-apparaten
[4] USB-A energieniveau-indicator
Brandt: Gereed max. 5 V/2,4 A
Knipperend: Gereed minstens 5 V/900 mA
Uit: minder dan 5 V/900 mA
[5] USB-C energieniveau-indicator
Brandt: Gereed max. 5 V/3,0 A
Knipperend: Gereed minstens 5 V/900 mA
Uit: minder dan 5 V/900 mA
[6] USB-C poort: USB 3.1 Gen 2, aansluiting op USB-apparaten
[7] Indicator SD/microSD-kaarttoegang
[8] UHS-II microSD-kaartsleuf
[9] UHS-II SD-kaartsleuf
[10] Schrijfbeveiligingsschakelaar van SD-kaart
[11] USB-C naar USB-C-kabel (meegeleverd), aansluiting op PC
[12] USB-C poort "to PC"
[13] HDMI-poort: Tot 4K 30p
[14] (Optioneel) USB PD lichtnetadapter, tot 100 W

Gebruik van dit toestel

Dit toestel aansluiten op de host-PC

1. Sluit USB PD (Power Delivery) compatibele lichtnetadapter aan op "USB PD IN"-poort van dit toestel. (zie afbeelding)
2. Sluit de meegeleverde USB-C naar USB-C-kabel aan op de "to PC"-poort van dit toestel en sluit dan aan op de USB-C poort van de PC. (zie afbeelding)

   USB PD-compatibele lichtnetadapter is optioneel. Gebruik een voeding met hogere capaciteit (35 W of meer, tot 100 W) om te kunnen voldoen aan al het energieverbruik van zowel de aangesloten USB-apparatuur als de host-PC.

   Dit toestel vereist een vermogen van 6 W, zelfs alleen voor de UHS-II SDXC/microSDXC-lezer en het HDMI-beeldscherm. Zorg dat het bijkomend energieverbruik van aangesloten USB-apparaten en de host-PC kan worden geleverd door de optionele USB PD lichtnetadapter.

   Hoewel dit toestel kan werken zonder USB PD lichtnetadapter, zal dit toestel in beperkte USB "2.0" en "USH-I" SDXC/microSDXC-modus gaan als de host-PC of USB PD lichtnetadapter minder dan 4,5 W levert aan de bus.

3. Plaats SD/microSD-kaarten in de overeenkomstige sleuven.

USB-compatibele apparaten aansluiten op dit toestel

1. Controleer de USB-A en USB-C energieniveau-indicatoren op dit toestel alvorens USB-apparaten aan te sluiten. Als de indicatoren
   - Branden: USB-busvermogen is reeds op maximaal niveau; USB-C: 5 V/3 A (15 W), USB-A: 5 V/2,4 A (12 W)
   - Knipperen: Gereed minstens 5 V/900 mA (4,5 W)
   - Uit: Niet voldoende, minder dan 5 V/900 mA naargelang het energieniveau van de USB PD IN-poort of de host-PC.

   USB PD-compatibele lichtnetadapter is optioneel. Gebruik een voeding met hogere capaciteit (35 W of meer, tot 100 W) om te kunnen voldoen aan al het energieverbruik van zowel de aangesloten USB-apparatuur als de host-PC.

2. Sluit USB-apparaten aan op USB-A- of USB-C-poorten.

   Kabels aansluiten tussen USB-apparaten en dit toestel is optioneel.

HDMI aansluiten

1. Houd een HDMI-kabel bij de hand (connector Type A).

   HDMI-kabel is optioneel.

2. Verbind het beeldscherm en dit toestel via HDMI-kabel.
3. Configureer zowel op de host-PC als het beeldscherm de HDMI-instelling.

Apparaten loskoppelen van dit toestel

Gebruikers met een Windows-PC

1. Selecteer [Hardware veilig verwijderen] in het systeemvak.
2. Selecteer het pictogram van de USB-apparaten die u wilt loskoppelen.
3. Wacht tot de melding "Hardware kan veilig worden verwijderd" verschijnt.
4. Koppel het apparaat los van dit toestel.

Mac-gebruikers

1. Verplaats het pictogram van de USB-apparaten naar het prullenbakpictogram.
2. Wacht tot het pictogram is verdwenen.
3. Koppel het apparaat los van dit toestel.

Dit toestel loskoppelen van de host-PC

Zorg dat alle apparaten verwijderd zijn alvorens los te koppelen.

Voorzorgsmaatregelen bij gebruik

- Sla of buig de lezer niet en laat de lezer ook niet vallen of nat worden.
- Probeer de lezer niet zelf te demonteren, te herstellen of aan te passen.
- Gebruik of bewaar dit apparaat niet op de volgende locaties. Dit kan leiden tot een storing van dit apparaat.
- Ergens waar het extreem heet, koud of vochtig is. Laat dit apparaat nooit blootgesteld aan een hoge temperatuur, zoals direct zonlicht, vlakbij een warmtebron of in een afgesloten auto in de zomer. Dit kan leiden tot een storing of een vervorming van dit apparaat.
- Zorg dat er geen vuil, stof of andere vreemde stoffen op de geheugenkaartsleuf van deze lezer terechtkomen.
- Plaats geheugenkaarten in dit toestel zoals getoond in afbeelding [8][9] van de microSD-sleuf en SD-sleuf. Als geheugenkaarten niet correct zijn geplaatst, kunnen de geheugenkaarten mogelijk niet werken of schade oplopen.
- Als dit toestel in de volgende situaties nog is aangesloten op het apparaat, is het mogelijk dat het apparaat niet correct functioneert.
  —Wanneer u het apparaat opstart of opnieuw opstart.
  —Wanneer het apparaat in de stand-by of slaapstand gaat, of daaruit komt.
  Koppel de lezer los van het apparaat voor u deze handelingen uitvoert.
- Het verdient aanbeveling een reservekopie te maken van belangrijke gegevens.
- Als u een geheugenkaart formatteert die gegevens bevat, dan zullen de gegevens gewist worden. Let op dat u geen gegevens wist die u nog nodig hebt. Gebruik een compatibel product, zoals een digitale camera, om geheugenkaarten te formatteren. Als een PC enz. wordt gebruikt om een geheugenkaart te formatteren, dan kan de compatibiliteit met bepaalde producten verloren gaan. Raadpleeg de gebruiksaanwijzing of de productondersteuning van het compatibele product voor meer informatie.
- Onverwachte schade (geregistreerde gegevens verloren of bedrijfsstoringen) kan zich voordoen in de volgende situaties:
  —als een van volgende dingen gebeurt terwijl er gegevens worden gelezen/geschreven:
  ・dit toestel wordt losgekoppeld.
  ・geheugenkaarten worden verwijderd.
  ・aangesloten USB-apparaten worden verwijderd.
  ・de stroom van aangesloten USB-apparaten wordt uitgeschakeld.
  —Indien u dit toestel gebruikt in locaties die onderhevig zijn aan statische elektriciteit of elektrische ruis.
- U kunt mogelijk dit apparaat niet gebruiken als het is aangesloten op het apparaat via een andere USB-hub. Als dit gebeurt, dient u dit apparaat direct aan te sluiten op de USB-poort van de host-PC.
- De meegeleverde productgarantie heeft alleen betrekking op dit toestel. De garantie is alleen van toepassing als dit toestel normaal wordt gebruikt volgens de meegeleverde gebruiksaanwijzing en wordt gebruikt met oorspronkelijke accessoires en in de vereiste of aanbevolen werkingsomgeving. Gebruikersondersteuning en andere diensten worden ook alleen geleverd volgens de bovenstaande voorwaarde.
- Als u een geheugenkaart gebruikt met wispreventienokje in afbeelding [10], kunnen gegevens niet opgeslagen, bewerkt of gewist worden als u het wispreventienokje op "Lock" instelt.
- Wees voorzichtig bij het aanraken van SD/microSD-kaarten, want deze kunnen heet zijn onmiddellijk nadat er gegevens op werden geschreven of van werden gelezen. Het hoofdonderdeel van dit apparaat kan heet worden bij gebruik van dit apparaat. Dit is geen storing.

Sony is in geen geval verantwoordelijk voor schade aan of verlies van opgenomen gegevens.

Voor meer informatie over werking en ondersteuningsgerelateerde informatie, gaat u naar de volgende URL.
www.sony.net/memorycard

Technische gegevens

Interface	USB 3.1 Gen 2
Afmentingen: (B × H × D) (Ong.)	50,3 mm × 14 mm × 118,7 mm
Gewicht (Ong.)	95 g
Temperatuur gebruiksomgeving:	
	5 °C tot 40 °C
Vochtigheid:	95% of minder (niet-condenserend)
Temperatuur bewaaromgeving:	
	–25 °C tot +60 °C
Vochtigheid:	95% of minder (niet-condenserend)

Wijzigingen in ontwerp en technische gegevens voorbehouden zonder voorafgaande kennisgeving.

Handelsmerken

- SDXC-logo en microSDXC-logo zijn handelsmerken van SD-3C, LLC.
- Mac, macOS en OS X zijn gedeponeerde handelsmerken en/of handelsmerken van Apple Inc. in de V.S. en andere landen.
- Microsoft en Windows zijn gedeponeerde handelsmerken en/of handelsmerken van Microsoft Corporation in de Verenigde Staten en/of andere landen.
- USB-C™ en USB Type-C™ zijn handelsmerken van het USB Implementers Forum.
- De begrippen HDMI™, HDMI High-Definition Multimedia Interface en het HDMI-logo zijn handelsmerken of geregistreerde handelsmerken van HDMI Licensing Administrator, Inc. in de Verenigde Staten en andere landen.
- Alle andere systeemnamen en productnamen die in deze gebruiksaanwijzing worden genoemd, zijn handelsmerken of gedeponeerde handelsmerken van hun respectieve ontwikkelingsondernemingen. ™ en ® worden niet altijd vermeld in deze gebruiksaanwijzing.

- Onze productgarantie geldt alleen voor dit toestel zelf, wanneer het wordt gebruikt in overeenstemming met deze gebruiksaanwijzing en wanneer de bijgeleverde accessoires worden gebruikt in de voorgeschreven of aanbevolen omgeving zoals beschreven in de documentatie. Diensten die door Sony worden geleverd, zoals gebruikersondersteuning, vallen ook onder deze beperkingen.
- Sony is niet aansprakelijk voor schade of verlies als gevolg van het gebruik van dit apparaat of voor andere claims van derden.
- Sony is niet aansprakelijk voor: problemen met de PC of andere hardware als gevolg van het gebruik van dit product; de geschiktheid van dit product voor bepaalde hardware, software of randapparatuur; conflicten met andere geïnstalleerde software; gegevensverlies of andere incidentele of onvermijdelijke schade.
- Sony is niet aansprakelijk voor financiële schade, winstderving, claims van derden,enzovoort, voortkomend uit het gebruik van de software die bij dit product wordt geleverd.

Polski

Zgodna karta pamięci

Karty pamięci SDXC/microSDXC/SDHC/microSDHC UHS-II
Karty pamięci SDXC/microSDXC/SDHC/microSDHC UHS-I
Karty pamięci SDXC/microSDXC/SDHC/microSDHC/SD/microSD
- Nie gwarantuje się prawidłowej pracy wszystkich typów kart pamięci.

Wymagane środowisko pracy

Obsługiwane systemy operacyjne: Windows® 10, Windows® 8.1, Windows® 7 (SP1), OS X 10.11 lub nowszy
- System operacyjny wymieniony wyżej musi być zainstalowany fabrycznie.
- Działanie nie jest gwarantowane dla wszystkich urządzeń.

[1] Port USB PD IN: do 100 W, do podłączenia zasilacza sieciowego USB PD (opcja)
[2] Wskaźnik USB PD IN
[3] Port USB-A: USB 3.1 Gen 2, do podłączania urządzeń USB
[4] Wskaźnik poziomu zasilania USB-A
Świeci: gotowy, maks. 5 V / 2,4 A
Miga: gotowy, co najmniej 5 V / 900 mA
Nie świeci: mniej niż 5 V / 900 mA
[5] Wskaźnik poziomu zasilania USB-C
Świeci: gotowy, maks. 5 V / 3,0 A
Miga: gotowy, co najmniej 5 V / 900 mA
Nie świeci: mniej niż 5 V / 900 mA
[6] Port USB-C: USB 3.1 Gen 2, do podłączania urządzeń USB
[7] Wskaźnik dostępu do karty pamięci SD / microSD
[8] Gniazdo kart pamięci UHS-II microSD
[9] Gniazdo kart pamięci UHS-II SD
[10] Przełącznik ochrony przed zapisem kart SD
[11] Kabel USB-C do USB-C (w zestawie), do podłączania do komputera
[12] Port USB-C „to PC"
[13] Port HDMI: rozdzielczość do 4K 30p
[14] (Opcja) Zasilacz sieciowy USB PD, moc do 100 W

Obsługa urządzenia

Podłączanie urządzenia do komputera hosta

1. Podłącz zasilacz sieciowy zgodny ze standardem USB PD (Power Delivery) do portu wejściowego „USB PD IN" tego urządzenia. (Patrz ilustracja)
2. Podłącz dostarczony w zestawie kabel USB-C do USB-C do portu „to PC" tego urządzenia oraz do portu USB-C komputera. (Patrz ilustracja)

   Zasilacz sieciowy zgodny ze standardem USB PD to akcesorium opcjonalne. Aby zaspokoić różnorodne zapotrzebowania energetyczne podczas podłączania urządzeń USB i komputera hosta, należy używać zasilaczy o wyższej mocy (co najmniej 35 W, maks. 100 W).

   To urządzenie zużywa 6 W energii nawet wtedy, gdy pracuje wyłącznie czytnik UHS-II SDXC / microSDXC i wyświetlacz HDMI. Podczas podłączania urządzeń USB i komputera hosta za pomocą opcjonalnego zasilacza sieciowego USB PD należy uwzględnić dodatkowe zużycie energii.

   Mimo że to urządzenie może pracować bez zasilacza sieciowego USB PD, będzie działać wtedy w trybie USB „2.0" oraz „UHS-I" SDXC / microSDXC, jeśli komputer host lub zasilacz sieciowy USB PD podaje na magistralę mniej niż 4,5 W mocy.

3. Włóż karty pamięci SD / microSD do odpowiednich gniazd.

Podłączanie zgodnych urządzeń USB do tego urządzenia

1. Przed podłączeniem urządzeń USB sprawdź wskaźniki poziomów zasilania USB-A i USB-C. Jeśli wskaźniki
   - Świecą: Napięcie magistrali USB ma maksymalny poziom; USB-C: 5 V /3 A (15 W), USB-A: 5 V / 2,4 A (12 W)
   - Miga: gotowy, co najmniej 5 V / 900 mA (4,5 W)
   - Nie świeci: za mało, poniżej 5 V / 900 mA zależnie od poziomu mocy wejściowej z portu USB PD IN lub komputera hosta.

   Zasilacz sieciowy zgodny ze standardem USB PD to akcesorium opcjonalne. Aby zaspokoić różnorodne zapotrzebowania energetyczne podczas podłączania urządzeń USB i komputera hosta, należy używać zasilaczy o wyższej mocy (co najmniej 35 W, maks. 100 W).

2. Podłącz urządzenia USB do portów USB-A lub USB-C.

   Podłączenie kabli między urządzeniami USB i tym urządzeniem jest opcjonalne.

Podłączanie kablem HDMI

1. Przygotuj kabel HDMI (złącze Type A).

   Kabel HDMI to akcesorium opcjonalne.

2. Podłącz wyświetlacz i to urządzenie kablem HDMI.
3. Skonfiguruj ustawienia zarówno na hoście PC, jak i na wyświetlaczu podłączonym kablem HDMI.

Odłączanie urządzeń od tego urządzenia

Użytkownicy komputerów z systemem Windows

1. Wybierz opcję [Bezpieczne usuwanie sprzętu] w zasobniku systemowym.
2. Wybierz ikonę urządzenia USB, które chcesz odłączyć.
3. Zaczekaj, aż pojawi się komunikat „Sprzęt może być bezpiecznie usunięty".
4. Odłącz urządzenie od tego urządzenia.

Użytkownicy komputerów Mac

1. Przeciągnij ikonę urządzenia USB na ikonę kosza.
2. Poczekaj, aż ikona zniknie.
3. Odłącz urządzenie od tego urządzenia.

Odłączanie tego urządzenia od komputera hosta

Przed odłączeniem należy się upewnić, że wszystkie urządzenia zostały odłączone.

Zalecenia dotyczące użytkowania

- Nie uderzać, nie zginać, nie rzucać, ani nie moczyć czytnika.
- Nie próbować samodzielnie demontować, naprawiać lub modyfikować czytnika.
- Nie używać ani nie przechowywać urządzenia w wymienionych poniżej miejscach. Może to spowodować nieprawidłowe działanie urządzenia.
- W miejscach bardzo gorących, zimnych lub wilgotnych. Nie wolno zostawiać urządzenia w miejscach narażonych na oddziaływanie wysokiej temperatury, na przykład na bezpośrednim słońcu, w pobliżu grzejnika lub latem w zamkniętym samochodzie. Może to spowodować nieprawidłowe działanie lub odkształcenie urządzenia.
- Należy zachować ostrożność, aby do gniazda kart pamięci tego czytnika nie dostał się brud, kurz ani substancje obce.
- Karty należy wkładać do gniazda microSD i SD tego urządzenia w sposób pokazany na ilustracji [8][9]. Jeśli karty nie zostaną włożone prawidłowo, czytnik nie będzie działać oraz może dojść do uszkodzenia kart.
- Jeśli to urządzenie pozostanie podłączone do komputera w poniższych sytuacjach, komputer może nie działać prawidłowo.
  —Podczas uruchamiania lub restartowania urządzenia.
  —Kiedy urządzenie przechodzi w tryb wstrzymania lub hibernacji albo rozpoczyna pracę po zakończeniu tych trybów.
  Przed wspomnianymi operacjami należy odłączyć czytnik od komputera.
- Zalecamy utworzenie kopii zapasowej ważnych danych.
- Sformatowanie karty pamięci zawierające dane spowoduje skasowanie tych danych. Należy zachować ostrożność, aby nie skasować ważnych danych. Do formatowania kart pamięci należy używać zgodnego produktu, takiego jak cyfrowy aparat fotograficzny. Jeśli do sformatowania karty pamięci zostanie użyty komputera PC itp., karta pamięci może utracić zgodność z odpowiednimi produktami. Szczegółowe informacje na ten temat znajdują się w instrukcji obsługi zgodnego produktu. Informacje można uzyskać również w dziale pomocy technicznej dla tego produktu.
- W poniższych sytuacjach może dojść do nieoczekiwanych uszkodzeń (dane zapisane na nośniku mogą zostać uszkodzone lub utracone):
  —Jeśli wystąpi jedna z następujących sytuacji podczas odczytu/zapisu danych:
  ・Odłączenie tego urządzenia.
  ・Wyjęcie karty pamięci.

・Odłączenie podłączonych urządzeń USB.
・Wyłączenie zasilania podłączonych urządzeń USB.
—Jeśli to urządzenie będzie używane w miejscach, w których występują wyładowania elektrostatyczne lub zakłócenia elektryczne.
- Jeśli to urządzenie jest podłączone przez koncentrator USB, korzystanie z urządzenia może być niemożliwe. W takim wypadku należy ponownie podłączyć to urządzenie bezpośrednio do portu USB-C komputera hosta.
- Załączona gwarancja dotyczy tylko tego urządzenia. Gwarancja zachowuje ważność tylko w przypadku użytkowania czytnika zgodnie z instrukcjami obsługi, z oryginalnymi akcesoriami i w wymaganych lub zalecanych warunkach roboczych. Wsparcie techniczne klienta oraz pozostałe usługi są również oferowane pod wspomnianymi warunkami.
- Jeśli jest używana karta pamięci z przełącznikiem zabezpieczenia przed zapisem pokazanym na ilustracji [10], ustawienie przełącznika w pozycji „Lock" uniemożliwi zapisywanie, edycję i kasowanie danych.
- Dotykając karty SD/microSD, należy zachować ostrożność, ponieważ bezpośrednio po operacji zapisywania i odczytywania danych karta może być gorąca. Główny korpus dysku nagrzewa się podczas użytkowania. Nie jest to usterka.

Firma Sony nie odpowiada za żadne szkody ani utratę zapisanych danych.

Szczegółowe informacje o działaniu i wsparciu dla urządzenia można znaleźć na podanej stronie:
www.sony.net/memorycard

Dane techniczne

Interfejs	USB 3.1 Gen 2
Wymiary (szer./wys./głęb.) (ok.)	50,3 mm × 14 mm × 118,7 mm
Waga (ok.)	95 g
Parametry otoczenia	
Temperatura:	od 5°C do 40°C
Wilgotność:	95% lub mniej (bez kondensacji)
Parametry przechowywania	
Temperatura:	od –25°C do +60°C
Wilgotność:	95% lub mniej (bez kondensacji)

Wygląd i dane techniczne mogą ulec zmianie bez uprzedzenia.

Znaki towarowe

- Logo SDXC i logo microSDXC to znaki towarowe firmy SD-3C, LLC.
- Mac, macOS oraz OS X są znakami towarowymi i/lub zastrzeżonymi znakami towarowymi firmy Apple Inc. w Stanach Zjednoczonych i innych krajach.
- Microsoft i Windows są znakami towarowymi i/lub zastrzeżonymi znakami towarowymi firmy Microsoft Corporation, zarejestrowanymi w Stanach Zjednoczonych i/lub innych krajach.
- USB-C™ i USB Type-C™ są znakami towarowymi organizacji USB Implementers Forum.
- Terminy HDMI™, HDMI High Definition Multimedia Interface oraz logo HDMI są znakami towarowymi lub zarejestrowanymi znakami towarowymi HDMI Licensing Administrator, Inc. w Stanach Zjednoczonych i innych krajach.
- Wszystkie inne nazwy systemów i produktów, które pojawiają się w tej instrukcji, są znakami towarowymi lub zastrzeżonymi znakami towarowymi odpowiednich firm. W instrukcji nie użyto znaków ™ i ®.

- Gwarancja udzielana na nasz produkt obejmuje wyłącznie samo urządzenie i obowiązuje tylko wtedy, gdy jest ono używane w typowy sposób zgodnie z niniejszą instrukcją obsługi oraz z wykorzystaniem wyposażenia dodatkowego dołączonego do urządzenia, w środowisku wskazanego lub zalecanego systemu operacyjnego. Usługi świadczone przez Firmę, takie jak wsparcie techniczne klienta, podlegają takim samym ograniczeniom.
- Firma nie przyjmuje żadnej odpowiedzialności za szkodę lub stratę spowodowaną używaniem tego zespołu, ani też za roszczenia stron trzecich.
- Firma nie może przyjąć żadnej odpowiedzialności za: problemy związane z komputerem PC lub innym sprzętem, jakie wyniknęły z używania tego produktu; przydatność tego produktu dla określonego sprzętu, oprogramowania lub urządzeń peryferyjnych; konflikty operacyjne z innym zainstalowanym oprogramowaniem; utratę danych; lub inne przypadkowe bądź nieuniknione szkody.
- Firma nie może przyjąć żadnej odpowiedzialności za szkody finansowe, utratę zysków, roszczenia stron trzecich itd., powstających w związku z używaniem oprogramowania dostarczanego z tym zespołem.

Česky

Kompatibilní paměťová karta

Paměťové karty SDXC/microSDXC/SDHC/microSDHC UHS-II, paměťové karty SDXC/microSDXC/SDHC/microSDHC UHS-I, paměťové karty SDXC/microSDXC/SDHC/microSDHC/SD/microSD
- Není zaručena možnost používání se všemi typy paměťových karet.

Požadavky na operační prostředí

Podporované operační systémy: Windows® 10, Windows® 8.1, Windows® 7 (SP1), OS X 10.11 nebo novější
- Výše uvedený operační systém musí být nainstalován z výroby.
- Není zaručeno fungování se všemi zařízeními.

[1] USB PD IN: Až 100 W, připojení k USB PD síťovému adaptéru (volitelně)
[2] Indikátor USB PD IN
[3] Port USB-A: USB 3.1 Gen 2, připojení k USB zařízením
[4] Indikátor úrovně napájení USB-A
Svítí: Připraveno max. 5 V/2,4 A
Bliká: Připraveno alespoň 5 V/900 mA
Nesvítí: méně než 5 V/900 mA
[5] Indikátor úrovně napájení USB-C
Svítí: Připraveno max. 5 V/3,0 A
Bliká: Připraveno alespoň 5 V/900 mA
Nesvítí: méně než 5 V/900 mA
[6] Port USB-C: USB 3.1 Gen 2, připojení k USB zařízením
[7] Indikátor přístupu k paměťové kartě SD/microSD
[8] Slot na paměťovou kartu UHS-II microSD
[9] Slot na paměťovou kartu UHS-II SD
[10] Přepínač ochrany proti zápisu paměťové karty SD
[11] Kabel USB-C na USB-C (dodaný), připojení k počítači
[12] Port USB-C „to PC"
[13] Port HDMI: Až 4K 30p
[14] (Volitelný) USB PD síťový adaptér, až 100 W

Používání tohoto zařízení

Připojení tohoto zařízení k hostitelskému počítači

1. Připojte síťový adaptér kompatibilní s technologií USB PD (Power Delivery) k portu „USB PD IN" tohoto zařízení.
(viz obrázek)
2. Připojte dodaný kabel USB-C na USB-C k portu „to PC" tohoto zařízení a potom jej připojte k portu USB-C počítače.
(viz obrázek)

Síťový adaptér kompatibilní s technologií USB PD je volitelný. Použijte výkonnější zdroj napájení (35 W nebo více, až 100 W) pro pokrytí veškeré spotřeby pro připojení zařízení USB a hostitelský počítač.

Toto zařízení vyžaduje příkon 6 W i pouze pro čtečku UHS-II SDXC/microSDXC a displej HDMI. Zvažte dodatečné příkony pro připojení zařízení USB a hostitelského počítače použitím volitelného USB PD síťového adaptéru.

Ačkoli toto zařízení může pracovat bez USB PD síťového adaptéru, bude ve vypnutém režimu na USB „2.0" a „UHS-I" SDXC/microSDXC, pokud hostitelský počítač nebo USB PD síťový adaptér napájejí sběrnici výkonem méně než 4,5 W.

3. Zasuňte SD/microSD paměťové karty do příslušných slotů.

Připojení USB kompatibilních zařízení k tomuto zařízení

1. Před připojením zařízení USB zkontrolujte indikátory úrovně napájení USB-A a USB-C na tomto zařízení. Pokud indikátory
   - Svítí: Napájení sběrnice USB je připraveno na maximální úrovni; USB-C: 5 V/3 A (15 W), USB-A: 5 V/2,4 A (12 W)
   - Bliká: Připraveno alespoň 5 V/900 mA (4,5 W)
   - Nesvítí: Nedostatek, méně než 5 V/900 mA
   v závislosti na úrovni napájení z portu USB PD IN nebo z hostitelského počítače.

Síťový adaptér kompatibilní s technologií USB PD je volitelný. Použijte výkonnější zdroj napájení (35 W nebo více, až 100 W) pro pokrytí veškeré spotřeby pro připojení zařízení USB a hostitelský počítač.

2. Připojte zařízení USB k portům USB-A nebo USB-C.
Připojení kabelů mezi zařízeními USB a tímto zařízením je volitelné.

Připojení HDMI

1. Připravte si kabel HDMI (konektor typu A).

Kabel HDMI je volitelný.

2. Propojte displej a toto zařízení kabelem HDMI.
3. Nakonfigurujte nastavení v hostitelském počítači a v displeji pro použití HDMI.

Odpojování zařízení od tohoto zařízení

Uživatelé počítačů se systémem Windows
1. Na hlavním panelu vyberte možnost [Bezpečně odebrat hardware].
2. Vyberte ikonu zařízení USB, která chcete odpojit.
3. Počkejte, dokud se nezobrazí zpráva „Nyní lze hardware bezpečně odebrat".
4. Odpojte zařízení od tohoto zařízení.

Uživatelé Mac
1. Přesuňte ikonu zařízení USB na ikonu koše.
2. Počkejte, dokud ikona nezmizí.
3. Odpojte zařízení od tohoto zařízení.

Odpojení tohoto zařízení od hostitelského počítače
Před odpojením zkontrolujte, zda byla odebrána všechna zařízení.

Zásady používání

- Zabraňte úderu, ohnutí, pádu nebo namočení této čtečky.
- Nepokoušejte se vlastními silami tuto čtečku rozebrat, opravit nebo upravit.
- Tuto jednotku nepoužívejte ani neskladujte na následujících místech. Jinak může dojít k závadě této jednotky.
- Extrémně horké, chladné nebo vlhké místo. Tuto jednotku nikdy nevystavujte účinkům vysoké teploty, jako je přímé sluneční světlo, poblíž topení nebo uvnitř zavřeného auta v létě. Jinak může dojít k závadě nebo deformaci této jednotky.
- Zabraňte vniknutí jakýchkoli nečistot, prachu nebo jiných cizích materiálů do štěrbiny pro vložení paměťové karty této čtečky.
- Zasuňte paměťové karty do tohoto zařízení podle obrázku [8][9] slotu microSD a slotu SD. Pokud paměťové karty nejsou zasunuty správně, nelze je používat nebo může dojít k jejich poškození.
- Zařízení nemusí správně fungovat v případě, že je toto zařízení stále připojeno k zařízení v následujících situacích.
  —Při spuštění nebo restartování zařízení.
  —Při přechodu zařízení do režimu spánku či hibernace nebo obnovení z těchto režimů.
  Před prováděním těchto operací odpojte tuto čtečku od zařízení.
- Doporučujeme vytvořit záložní kopii důležitých dat.
- Zformátováním paměťové karty, která obsahuje data, budou tato data vymazána. Postupujte opatrně, abyste nesmazali důležitá data. Paměťové karty formátujte v kompatibilním produktu, např. v digitálním fotoaparátu. Je-li k formátování paměťové karty použit počítač apod., může dojít ke ztrátě kompatibility s příslušnými produkty. Podrobnosti viz pokyny pro používání kompatibilního produktu nebo jeho zákaznickou podporu.
- V následujících případech může dojít k nečekaným škodám (ztráta zaznamenaných dat nebo chyby při používání):
  —Dojde-li k některé z následujících situací v průběhu načítání/zápisu dat:
  ・toto zařízení je odebráno.
  ・paměťové karty jsou vyjmuty.
  ・připojená zařízení USB jsou odebrána.
  ・je vypnuto napájení připojených zařízení USB.
  —Používáte-li toto zařízení na místech, která jsou vystavena statické elektřině nebo elektrickému šumu.
- Toto zařízení zřejmě nebude možné použít, je-li připojeno prostřednictvím dalšího rozbočovače USB. Připojte toto zařízení přímo k portu USB-C hostitelského počítače.
- Dodaná záruka na produkt se vztahuje pouze na toto zařízení. Tato záruka je platná, pouze pokud je toto zařízení používáno normálně v souladu s dodaným návodem na použití a pokud je používáno s originálním příslušenstvím a ve specifickém nebo doporučeném provozním prostředí. Uživatelská podpora a další služby jsou také poskytovány pouze pod výše uvedenou podmínkou.
- Když používáte paměťovou kartu s přepínačem ochrany proti zápisu na obrázku [10], aktivací „Lock" na přepínači ochrany proti zápisu nelze nahrávat, upravovat a mazat data.
- Při manipulaci s kartami SD/microSD buďte opatrní, protože bezprostředně po zápisu nebo načítání dat mohou být horké. Při používání této jednotky dojde k zahřátí její skříňky. Nejedná se o závadu.

Společnost Sony nenese odpovědnost za žádné poškození nebo ztrátu nahraných dat.

Podrobnější informace o obsluze a podpoře viz následující adresa URL.
www.sony.net/memorycard

Specifikace

Rozhraní	USB 3.1 Gen 2
Rozměry (Š × V × H) (Přibl.)	50,3 mm × 14 mm × 118,7 mm
Hmotnost (Přibl.)	95g
Provozní prostředí	
Teplota:	5 °C až 40 °C
Vlhkost:	95 % nebo méně (bez kondenzace)
Skladovací prostředí	
Teplota:	–25 °C až +60 °C
Vlhkost:	95 % nebo méně (bez kondenzace)

Design a specifikace podléhají změnám bez předchozího upozornění.

Ochranné známky

- Logo SDXC a logo microSDXC jsou ochranné známky společnosti SD-3C, LLC.
- Mac, macOS a OS X jsou registrované ochranné známky a/nebo ochranné známky společnosti Apple Inc. ve Spojených státech a v dalších zemích.
- Microsoft a Windows jsou registrované ochranné známky a/nebo ochranné známky společnosti Microsoft Corporation v USA a/nebo dalších zemích.
- USB-C™ a USB Type-C™ jsou ochranné známky společnosti USB Implementers Forum.
- Pojmy HDMI™ a HDMI High-Definition Multimedia Interface a rovněž logo HDMI jsou ochranné známky nebo zapsané ochranné známky společnosti HDMI Licensing Administrator, Inc. ve Spojených státech a dalších zemích.
- Ostatní názvy systémů a produktů zmíněné v tomto návodu na použití mohou být ochrannými známkami nebo registrovanými ochrannými známkami příslušných vývojářských společností. ™ a ® nejsou v této příručce uvedeny v každém případě.

- Naše záruka na výrobek se vztahuje pouze na samotné zařízení, pokud je používána normálně ve shodě s tímto návodem na použití a s příslušenstvím dodávaným s tímto zařízením ve specifickém nebo doporučeném systémovém prostředí. Služby poskytované společností, jako je uživatelská podpora, rovněž podléhají těmto omezením.
- Společnost nenese odpovědnost za škody nebo ztráty vyplývající z používání této jednotky, ani za jakékoliv nároky třetí strany.
- Společnost nenese odpovědnost za: problémy s PC nebo jiným zařízením, jež byly zapříčiněny používáním tohoto výrobku; vhodnost tohoto výrobku pro konkrétní hardware, software nebo periferní zařízení; provozní konflikty s jinými instalovanými programy; ztrátu dat; či jiné náhodné nebo nevyhnutelné škody.
- Společnost nenese odpovědnost za finanční ztráty, ztráty zisku, nároky třetích stran atd. plynoucí z používání programu dodaného spolu s touto jednotkou.

Magyar

Kompatibilis memóriakártya

SDXC/microSDXC/SDHC/microSDHC UHS-II memóriakártyák, SDXC/microSDXC/SDHC/microSDHC UHS-I memóriakártyák, SDXC/microSDXC/SDHC/microSDHC/SD/microSD memóriakártyák
- A működés nem garantált az összes memóriakártya esetében.

Használati körülményekkel kapcsolatos követelmények

Támogatott operációs rendszer: Windows® 10, Windows® 8.1, Windows® 7 (SP1), OS X 10.11 vagy újabb
- A fentebb listázott operációs rendszernek gyárilag telepítettnek kell lennie.
- A működés nem garantált minden eszköz esetén.

[1] USB PD IN: Legfeljebb 100 W, csatlakoztatás USB PD AC adapterhez (választható)
[2] USB PD IN jelzőfény
[3] USB-A Port: 2. generációs USB 3.1, csatlakoztatás USB eszközökhöz
[4] USB-A Tápellátási szintjelző
Világít: Kész max. 5 V/2,4 A
Villog: Kész legalább 5 V/900 mA
Ki: kevesebb mint 5 V/900 mA
[5] USB-C Tápellátási szintjelző
Világít: Kész max. 5 V/3,0 A
Villog: Kész legalább 5 V/900 mA
Ki: kevesebb mint 5 V/900 mA
[6] USB-C port: 2. generációs USB 3.1, csatlakoztatás USB eszközökhöz
[7] SD/microSD memóriakártya hozzáférésjelző
[8] UHS-II microSD memóriakártya nyílás
[9] UHS-II SD memóriakártya nyílás
[10] SD memóriakártya írásvédő kapcsolója
[11] USB-C - USB-C kábel (tartozék), számítógéphez való csatlakoztatás
[12] USB-C port „to PC"
[13] HDMI port: Akár 4K 30p
[14] (Választható) USB PD AC adapter, akár 100 W

Az egység használata

Az egység csatlakoztatása gazda számítógéphez

1. Csatlakoztasson egy USB PD (Power Delivery) kompatibilis AC adaptert az egység „USB PD IN" portjához.
(lásd ábra)
2. Csatlakoztassa a tartozék USB-C - USB-C kábelt az egység „to PC" portjához, majd csatlakoztassa a számítógép USB-C portjához.
(lásd ábra)

Az USB PD kompatibilis AC adapter választható. Használjon nagyobb tápellátás teljesítményt (35 W vagy több, akár 100 W-ig) az USB eszközök és a gazda számítógép energiafogyasztásának a lefedéséhez.

Az egység 6 W energiafogyasztást igényel csak UHS-II SDXC / microSDXC olvasó és HDMI kijelző esetén is. Fontoljon meg további energiafogyasztásokat is USB eszközök csatlakoztatásánál és a gazda számítógép lefedését a választható USB PD AC adapterrel.

Noha az egység képes USB PD AC adapter nélküli működésre, az egység inaktív lesz az USB „2.0" és „UHS-I" SDXC / microSDXC számára, ha a gazda számítógép vagy USB PD AC adapter kevesebb mint 4,5 W áramot biztosít az elosztónak.

3. Helyezze az SD/microSD memóriakártyákat a megfelelő nyílásokba.

USB kompatibilis eszközök csatlakoztatása az egységhez

1. Ellenőrizze az USB-A és USB-C tápellátási szintjelzőket az egységen, mielőtt csatlakoztatja őket USB eszközökhöz. Ha a jelzőfények
   - Világítanak: az USB bus tápellátás készen áll maximális szinten; USB-C: 5 V/3 A (15 W), USB-A: 5 V/2,4 A (12 W)
   - Villognak: Kész legalább 5 V/900 mA szinten (4,5 W)
   - Ki vannak kapcsolva: Nem elegendő, kevesebb mint 5 V/900 mA,
   a tápellátási szinttől függően az USB PD IN port vagy gazda számítógép felől.

Az USB PD kompatibilis AC adapter választható. Használjon nagyobb tápellátás teljesítményt (35 W vagy több, akár 100 W-ig) az USB eszközök és a gazda számítógép energiafogyasztásának a lefedéséhez.

2. Csatlakoztassa az USB eszközöket az USB-A vagy USB-C portokhoz.

Az USB eszközök és az egység közötti kábelek csatlakoztatása választható.

HDMI csatlakoztatása

1. Készítsen elő egy HDMI kábelt (A típusú csatlakozó).

A HDMI kábel választható.

2. Kösse össze a kijelzőt és ezt az egységet HDMI kábellel.
3. A HDMI használatához konfigurálja a beállítást a gazda számítógépen és a kijelzőn.

Eszközök leválasztása az egységről

Windows PC felhasználók
1. Válassza a [Hardver biztonságos eltávolítása] lehetőséget a rendszertálcán.
2. Válassza ki a leválasztani kívánt USB eszközöket.
3. Várjon, amíg megjelenik az „A hardver eltávolítása biztonságos" üzenet.
4. Válassza le az eszközt az egységről.

Mac felhasználók
1. Az USB eszközök ikonját húzza a lomtár ikonjára.
2. Várjon, amíg az ikon eltűnik.
3. Válassza le az eszközt az egységről.

Az egység leválasztása a gazda számítógépről
Leválasztás előtt ellenőrizze, hogy minden eszközt eltávolított-e.

Használattal kapcsolatos óvintézkedések

- Az terméket ne üsse meg, ne hajlítsa meg, ne ejtse le és ügyeljen arra, hogy ne érje nedvesség.
- Az olvasót ne szerelje szét, ne javítsa és ne alakítsa át.
- Ne használja vagy ne tárolja a berendezést a következő helyeken. Ellenkező esetben ez a berendezés hibás működéséhez vezethet.
- Rendkívül forró, hideg vagy párás helyeken. Sose hagyja a berendezést magas hőmérsékletű helyen, például közvetlenül a napon, fűtőtest mellett, vagy nyáron bezárt autóban. Ellenkező esetben ez a berendezés hibás működéséhez vagy deformációjához vezethet.
- Ügyeljen arra, hogy az olvasó adathordozó-nyílásába ne kerüljön piszok, por, vagy más idegen anyag.
- Helyezze a memóriakártyákat az egységbe a microSD nyílás és SD nyílás [8][9] sz. ábrájának megfelelően. Ha a memóriakártyákat nem helyezi be megfelelően, a használatuk nem lehetséges, vagy a memóriakártyák megsérülhetnek.
- Ha az egység az alábbi feltételek mellett is csatlakoztatva van az eszközhöz, lehet, hogy az eszköz nem fog helyesen működni.
  —Ha indítja vagy újraindítja a eszközt.
  —Ha a eszköz alvó vagy hibernált állapotban lép, vagy felújítja működését ezekből.
  Az említett műveletek előtt csatlakoztassa le az olvasót a eszközről.
- Javasoljuk, hogy készítsen biztonsági mentést fontos adatairól.
- Ha adatokat tartalmazó memóriakártyát formáz meg, akkor arról minden adat letörlődik. Legyen óvatos és szükséges adatokat ne töröljön le. A memóriakártyák formázásához erre alkalmaz készüléket, pl. digitális kamerát használjon. Ha a memóriakártyát PC-vel stb. formázza, előfordulhat, hogy a megfelelő készülékben nem lesz használható. A részleteket lásd az adott készülék használati útmutatójában vagy a vevőtámogató honlapon.
- Váratlan károk (a rögzített adatok elvesztése vagy működési hiba) történhetnek a következő helyzetekben:
  —ha adatok írása/olvasása közben a következők valamelyike történik:
  ・az egységet eltávolították.
  ・a memóriakártyákat eltávolították.
  ・a csatlakoztatott USB eszközöket eltávolították.
  ・a csatlakoztatott USB eszközök tápellátása ki van kapcsolva.
  —Ha az egységet olyan helyen használja, ahol statikus elektromosság vagy elektromos zaj tapasztalható.
- Ha az egységet egy másik USB hub segítségével csatlakoztatja a számítógéphez, lehet, hogy nem fog működni. Az egységet közvetlenül a gazda számítógép USB-C portjához csatlakoztassa.
- A biztosított termékgarancia csak erre az egységre érvényes. A garancia csak akkor érvényesíthető, ha az egységet a használati utasításoknak megfelelően használták eredeti tartozékokkal, a szükséges vagy ajánlott használati környezetben. A terméktámogatás és egyéb szolgáltatások szintén csak a fenti feltételek mellett igényelhetők.
- Amikor írásvédő kapcsolóval ellátott memóriakártyát használ a [10] sz. ábra szerint, a „Lock" engedélyezésével az írásvédő kapcsolón az adatok nem rögzíthetők, szerkeszthetők vagy törölhetők.
- Legyen óvatos az SD/microSD-kártyák megérintésekor, mivel azonnal forróvá válhatnak, amikor adatokat ír rájuk vagy olvas róluk. A berendezés használata során a fő egység felforrósodhat. Ez nem meghibásodás jele.

A Sony nem felel a rögzített adatok esetleges sérüléséért vagy elvesztéséért.

Ha többet szeretne megtudni az eszköz működéséről vagy a támogatásról, tekintse meg az alábbi URL-címet:
www.sony.net/memorycard

Műszaki adatok

Csatolófelület	USB 3.1 Gen 2
Méretek (szél. × mag. × mélys.) (kb.)	50,3 mm × 14 mm × 118,7 mm
Tömeg (kb.)	95 g
Működési környezet	
Hőmérséklet:	5 °C – 40 °C
Páratartalom:	95% vagy kevesebb (nem lecsapódó)
Tárolási környezet	
Hőmérséklet:	–25 °C – +60 °C
Páratartalom:	95% vagy kevesebb (nem lecsapódó)

A kialakítás és a műszaki adatok előzetes értesítés nélkül megváltoztathatók.

Védjegyek

- Az SDXC logó és a microSDXC logó az SD-3C, LLC védjegyei.
- A Mac, macOS és OS X az Apple Inc. bejegyzett védjegye és/vagy védjegye az Egyesült Államokban és más országokban.
- A Microsoft és Windows a Microsoft Corporation bejegyzett védjegye és/vagy védjegye az Amerikai Egyesült Államokban és/vagy más országokban.
- Az USB-C™ és USB Type-C™ az USB Implementers Forum védjegye.
- A HDMI™ és a HDMI High-Definition Multimedia Interface kifejezések, valamint a HDMI embléma a HDMI Licensing Administrator, Inc. védjegyei vagy bejegyzett védjegyei az Amerikai Egyesült Államokban és más országokban.
- A használati utasításokban említett minden más rendszernév és terméknév az érintett fejlesztő vállalatuk védjegye vagy bejegyzett védjegye. Ebben a kézikönyvben nem mindenütt szerepel a ™ és ® jel.

- A termékre vonatkozó garancia csak magára az egységre vonatkozik, feltéve, hogy azt kizárólag a meghatározott vagy javasolt rendszerkörnyezetben, a mellékelt tartozékokkal együtt és jelen használati útmutató előírásainak megfelelően rendeltetésszerűen használja. E megkötések vonatkoznak a gyártó által nyújtott szolgáltatásokra is, például a terméktámogatásra is.
- A gyártó nem vállal felelősséget az eszköz használatából eredő semminemű kárért, veszteségért, harmadik fél által támasztott követelésért.
- A gyártó nem vállal felelősséget a következőkért: a PC-nek vagy más hardvernek az eszköz használatából eredő meghibásodásáért; azért, hogy az eszköz használható-e bizonyos konkrét hardverrel, szoftverrel, perifériával; a számítógépre telepített egyéb programok esetleges működési hibáiért; adatok elvesztéséért; más, véletlenszerűen vagy elkerülhetetlenül bekövetkező meghibásodásokért.
- A gyártó nem vállal felelősséget az eszközhöz mellékelt program használatából eredő semminemű kárért, veszteségért, harmadik fél által támasztott követelésért.

Slovensky

Kompatibilná pamäťová karta

Pamäťové karty SDXC/microSDXC/SDHC/microSDHC UHS-II, Pamäťové karty SDXC/microSDXC/SDHC/microSDHC UHS-I, Pamäťové karty SDXC/microSDXC/SDHC/microSDHC/SD/microSD
- Prevádzka nie je garantovaná v prípade všetkých typov pamäťových kariet.

Požiadavky na operačné prostredie

Podporované OS: Windows® 10, Windows® 8.1, Windows® 7 (SP1), OS X 10.11 alebo novšie
- OS uvedený vyššie musí byť nainštalovaný počas výroby.
- Prevádzka nie je v prípade všetkých zariadení garantovaná.

[1] USB PD IN: Až do 100 W, pripojenie k AC adaptéru USB PD (voliteľné)
[2] Indikátor USB PD IN
[3] Port USB-A: USB 3.1 gen. 2, pripojenie k USB zariadeniam
[4] Indikátor úrovne napájania USB-A
Svieti: Pripravené max. 5 V/2,4 A
Bliká: Pripravené pri min. 5 V/900 mA
Zhasnutý: Menej ako 5 V/900 mA
[5] Indikátor úrovne napájania USB-C
Svieti: Pripravené max. 5 V/3,0 A
Bliká: Pripravené pri min. 5 V/900 mA
Zhasnutý: Menej ako 5 V/900 mA
[6] Port USB-C: USB 3.1 gen. 2, pripojenie k USB zariadeniam
[7] Indikátor prístupu k pamäťovej karte SD/microSD
[8] Zásuvka pamäťovej karty UHS-II microSD
[9] Zásuvka pamäťovej karty UHS-II SD
[10] Prepínač pamäťovej karty SD na ochranu pred zápisom
[11] Kábel USB-C na USB-C (dodaný), pripojenie k PC
[12] Port USB-C „to PC"
[13] Port HDMI: Až do 4K 30p
[14] (Voliteľný) AC adaptér USB PD, až do 100 W

Používanie tejto jednotky

Pripojenie tejto jednotky k hostiteľskému PC

1. Pripojte kompatibilný AC adaptér USB PD (Power Delivery) k portu „USB PD IN" tejto jednotky.
(pozrite si obrázok)
2. Dodaný kábel USB-C na USB-C pripojte k portu „to PC" tejto jednotky a potom k portu USB-C na PC.
(pozrite si obrázok)

AC adaptér kompatibilný s USB PD je voliteľný. Použite výkonnejší napájací zdroj (35 W alebo viac, až do 100 W), aby ste pokryli všetky odbery energie na pripojenie USB zariadení aj hostiteľského PC.

Táto jednotka vyžaduje 6W príkon aj pre čítačku UHS-II SDXC / microSDXC a iba displej HDMI. Zvážte použitie voliteľného adaptéra USB PD AC na pokrytie dodatočného odberu energie na pripojenie USB zariadení a hostiteľského PC.

Aj keď táto jednotka dokáže fungovať bez adaptéra USB PD AC, táto jednotka bude v obmedzenom režime USB „2.0" a „UHS-I" SDXC / microSDXC, ak hostiteľský PC alebo adaptér USB PD AC napája zbernicu na menej ako 4,5 W.

3. Pamäťové karty SD/microSD vložte do príslušných zásuviek.

Pripojenie USB kompatibilných zariadení k tejto jednotke

1. Pred pripojením k USB zariadeniam si všimnite indikátory úrovne napájania USB-A a USB-C na tejto jednotke. Ak indikátory:
   - Svietia: Napájanie zbernice USB je pripravené pri maximálnej úrovni
   USB-C: 5 V/3 A (15 W), USB-A: 5 V/2,4 A (12 W)
   - Blikajú: Pripravené pri min. 5 V/900 mA (4,5 W)
   - Nesvietia: Nedostatočné, menej ako 5 V/900 mA v závislosti od úrovne napájania z portu USB PD IN alebo hostiteľského PC.

USB PD kompatibilný AC adaptér je voliteľný. Použite výkonnejší napájací zdroj (35 W alebo viac, až do 100 W), aby ste pokryli všetky odbery energie na pripojenie USB zariadení aj hostiteľského PC.

2. Pripojte USB zariadenia do portov USB-A alebo USB-C.

Pripojenie káblov medzi USB zariadeniami a touto jednotkou je voliteľné.

Pripojenie HDMI

1. Pripravte si HDMI kábel (konektor typu A).

HDMI kábel je voliteľný.

2. Pripojte displej a túto jednotku pomocou HDMI kábla.
3. Konfigurujte nastavenie na hostiteľskom PC aj displeji, aby sa používalo HDMI.

Odpojenie zariadení od tejto jednotky

Používatelia počítača so systémom Windows
1. Na paneli systému vyberte položku [Bezpečné odstránenie hardvéru].
2. Vyberte ikonu USB zariadení, ktoré chcete odpojiť.
3. Počkajte, kým sa zobrazí hlásenie „Hardvér možno bezpečne odstrániť".
4. Odpojte zariadenie od tejto jednotky.

Používatelia počítača so systémom Mac
1. Presuňte ikonu USB zariadení do ikony koša.
2. Počkajte, kým ikona zmizne.
3. Odpojte zariadenie od tejto jednotky.

Odpojenie tejto jednotky od hostiteľského PC
Pred odpojením sa uistite, že boli odobraté všetky zariadenia.

Upozornenia ohľadne používania

- Túto čítačku chráňte pred nárazom, ohnutím, pádom alebo vlhkosťou.
- Čítačku sa nepokúšajte svojpomocne rozoberať, opravovať ani upravovať.
- Túto jednotku nepoužívajte ani neskladujte na nasledujúcich miestach. V opačnom prípade môže dôjsť k zlyhaniu fungovania jednotky.
- Veľmi horúce, chladné alebo vlhké miesta. Túto jednotku nikdy nevystavuje účinkom vysokých teplôt, ako je priame slnečné žiarenie, blízkosť ohrievačov alebo počas leta v uzatvorenom aute. V opačnom prípade môže dôjsť k zlyhaniu fungovania jednotky alebo k jej deformovaniu.
- Dávajte pozor, aby sa do štrbiny na vloženie pamäťovej karty na tejto čítačke nedostala špina, prach ani žiadne cudzie teleso.
- Vložte do tejto jednotky pamäťové karty, ako je vidieť na obrázku [8][9] zásuvky microSD a zásuvky SD. Ak nie sú pamäťové karty vložené správne, prevádzka nemusí byť možná alebo pamäťové karty môžu byť poškodené.
- Ak je táto jednotka v nasledujúcich situáciách stále pripojená k zariadeniu, zariadenie nemusí fungovať správne.
  —Pri spúšťaní alebo reštartovaní zariadenia.
  —Keď zariadenie prejde do režimu spánku alebo dlhodobého spánku, alebo sa z týchto režimov vracia.
  Pred vykonávaním týchto činností odpojte túto čítačku od zariadenia.
- Odporúčame, aby ste si urobili zálohu svojich dôležitých údajov.
- Pokiaľ naformátujete pamäťovú kartu, ktorá obsahuje údaje, údaje budú zmazané. Dávajte pozor, aby ste potrebné údaje nezmazali. Na formátovanie pamäťových kariet používajte kompatibilný výrobok, ako je digitálny fotoaparát. Pokiaľ na formátovanie pamäťovej karty použijete počítač a pod., môže dôjsť ku strate kompatibility s vhodnými výrobkami. Podrobnosti nájdete v návode na obsluhu kompatibilného výrobku alebo u zákazníckej podpory.
- Neočakávané škody (strata zaznamenaných údajov alebo zlyhanie operácie) môžu vzniknúť v nasledujúcich situáciách:
  —Pokiaľ počas čítania/zapisovania údajov dôjde k jednej z nasledujúcich situácií:
  ・Táto jednotka je odstránená.
  ・Pamäťové karty sú odstránené.
  ・Pripojené USB zariadenia sú odstránené.
  ・Napájanie pripojených USB zariadení je odpojené.
  —Ak používate túto jednotku na miestach s výskytom statickej elektriny alebo elektrického šumu.
- Možno túto jednotku nebudete môcť používať, ak je pripojená prostredníctvom iného rozbočovača USB. Pripojte túto jednotku priamo k portu USB-C hostiteľského PC.
- Poskytovaná záruka na výrobok sa vzťahuje iba na túto jednotku. Záruku si možno uplatniť iba v prípade, že táto jednotka sa používa normálnym spôsobom podľa priloženého návodu na obsluhu a s originálnym príslušenstvom a v požadovanom alebo odporúčanom prostredí prevádzky. Používateľská podpora a ďalšie služby sa taktiež poskytujú v zmysle hore uvedenej podmienky.
- Keď používate pamäťovú kartu s prepínačom ochrany pred zápisom uvedenom na obrázku [10], povolením „Lock" na prepínači ochrany pred zápisom údaje nemožno nahrávať, upravovať ani mazať.
- Pri dotýkaní sa SD/microSD kariet buďte opatrní, keďže sa môžu rozhorúčiť okamžite po zápise alebo čítaní údajov. Počas používania tejto jednotky sa môže jej hlavná časť veľmi zohriať. Nejde o poruchu.

Sony nebude niesť žiadnu zodpovednosť za akékoľvek škody alebo stratu nahratých údajov.

Podrobnosti o prevádzke a informácie ohľadne podpory nájdete na nasledovnej adrese URL.
www.sony.net/memorycard

Technické parametre

Rozhranie	USB 3.1 Gen 2
Rozmery (Š × V × H) (Pribl.)	50,3 mm × 14 mm × 118,7 mm
Hmotnosť (Pribl.)	95 g
Prevádzkové prostredie	
Teplota:	5 °C až 40 °C
Vlhkosť:	95% alebo menej (bez kondenzácie)
Skladovacie prostredie	
Teplota:	–25 °C až +60 °C
Vlhkosť:	95% alebo menej (bez kondenzácie)

Vzhľad a technické parametre sa môžu zmeniť bez predchádzajúceho upozornenia.

Ochranné známky

- Logo SDXC a logo microSDXC sú ochranné známky spoločnosti SD-3C, LLC.
- Mac, macOS a OS X sú registrovanými obchodnými známkami a/alebo obchodnými známkami spoločnosti Apple Inc. v USA a ďalších krajinách.
- Microsoft a Windows sú registrovanými obchodnými známkami a/alebo obchodnými známkami spoločnosti Microsoft Corporation v Spojených štátoch amerických a/alebo iných krajinách.
- USB-C™ a USB Type-C™ sú obchodné známky USB Implementers Forum.
- Výrazy HDMI™, HDMI High-Definition Multimedia Interface a logo HDMI sú obchodnými známkami alebo registrovanými obchodnými známkami spoločnosti HDMI Licensing Administrator, Inc. v Spojených štátoch amerických a ďalších krajinách.
- Všetky ostatné názvy systémov a produktov uvedené v tomto návode na obsluhu sú ochranné známky alebo registrované ochranné známky ich príslušných vývojárskych spoločností. Značky ™ a ® sa v rámci tohto návodu neuvádzajú v každom prípade.

- Záruka na náš výrobok je obmedzená iba na túto jednotku pri jej normálnom používaní v súlade s týmto návodom na obsluhu a s príslušenstvom, ktoré bolo dodané s touto jednotkou v špecifikovanom alebo odporúčanom systémovom prostredí. Služby poskytované spoločnosťou, ako napr. užívateľská podpora, tiež podliehajú týmto obmedzeniam.
- Spoločnosť nemôže prijať zodpovednosť za škody alebo straty vyplývajúce z používania zariadenia, alebo za akékoľvek nároky tretej strany.
- Spoločnosť nemôže prijať zodpovednosť za: problémy s PC alebo iným hardvérom, ktoré vyplynuli z používania tohoto výrobku; vhodnosť tohoto výrobku pre špecifický hardvér, softvér alebo periférie; prevádzkové konflikty s iným inštalovaným softvérom; stratu údajov; alebo iné nehody alebo neodstrániteľné poškodenia.
- Spoločnosť nemôže prijať zodpovednosť za žiadne finančné škody, stratu zisku, nároky tretích strán, atď., vyplývajúce z používania softvéru poskytnutého s týmto zariadením.

Türkçe

Uyumlu bellek kartı

SDXC/microSDXC/SDHC/microSDHC UHS-II bellek kartları, SDXC/microSDXC/SDHC/microSDHC UHS-I bellek kartları, SDXC/microSDXC/SDHC/microSDHC/SD/microSD bellek kartları
- Tüm bellek kartlarının çalışacağı garanti edilmez.

Çalıştırma ortamı gereksinimleri

Desteklenen İşletim Sistemi: Windows® 10, Windows® 8.1, Windows® 7 (SP1), OS X 10.11 veya sonrası
- Yukarıda listelenen bir işletim sistemi fabrikada yüklü olmalıdır.
- Tüm cihazlarda çalışacağı garanti edilmez.

[1] USB PD IN: 100W'a kadar, USB PD AC adaptörüne bağlanıyor (isteğe bağlı)
[2] USB PD IN Göstergesi
[3] USB-A bağlantı noktası: USB 3.1 Gen 2, USB cihazlarına bağlanıyor
[4] USB-A Güç Seviyesi Göstergesi
Yanan: Hazır maks. 5V/2,4A
Yanıp Sönüyor: En az 5V/900mA hazır
Kapalı: 5V/900mA'dan az
[5] USB-C Güç Seviyesi Göstergesi
Yanan: Hazır maks. 5V/3,0A
Yanıp Sönüyor: En az 5V/900mA hazır
Kapalı: 5V/900mA'dan az
[6] USB-C bağlantı noktası: USB 3.1 Gen 2, USB cihazlarına bağlanıyor
[7] SD/microSD Bellek Kartı Erişim Göstergesi
[8] UHS-II microSD Bellek Kartı yuvası
[9] UHS-II SD Bellek Kartı yuvası
[10] SD Bellek Kartının yazmaya karşı koruma anahtarı
[11] PC'ye bağlanan USB-C'den USB-C'ye kablo (ürünle verilir)
[12] USB-C bağlantı noktası "PC'ye"
[13] HDMI bağlantı noktası: 4K 30p'ye kadar
[14] (İsteğe Bağlı) USB PD AC Adaptörü, 100W'a kadar

Bu ünitenin kullanılması

Bu ünitenin ana bilgisayara bağlanması

1. USB PD (Güç Dağıtımı) uyumlu AC adaptörünü bu birimin "USB PD IN" bağlantı noktasına bağlayın.
(bkz. şekil)
2. Ürünle birlikte verilen USB-C'den USB-C'ye kablosunu bu ünitenin "PC'ye" bağlantı noktasına bağlayın, ardından PC'nin USB-C bağlantı noktasına bağlayın.
(bkz. şekil)

USB PD uyumlu AC adaptörü isteğe bağlıdır. Hem USB cihazlarını hem de ana bilgisayarı bağlamak için tüm güç tüketimini karşılaması amacıyla lütfen daha yüksek güç kaynağı (35W veya üstü, 100W'a kadar) kullanın.

Bu ünite UHS-II SDXC/microSDXC okuyucu ve sadece HDMI ekran için bile 6W güç tüketimi gerektirir. Lütfen USB cihazlarını ve isteğe bağlı USB PD AC adaptörünün kapsayacağı ana bilgisayarı bağlamak için ek güç tüketimlerini dikkate alın.

Bu ünite USB PD AC adaptörü olmadan çalışabilmesine rağmen, ana ünite veya USB PD AC adaptör veriyolunu 4,5W'dan daha az beslerse, bu ünite USB moduna "2.0" ve "UHS-I" SDXC/microSDXC moduna geçecektir.

3. SD/microSD bellek kartlarını karşılık gelen yuvalara takın.

USB uyumlu cihazların bu üniteye bağlanması

1. USB cihazlarına bağlamadan önce bu ünitedeki USB-A ve USB-C Güç Seviyesi Göstergelerinden emin olun. Eğer göstergeler
   - Yanıyorsa: USB veri yolu gücü maksimum seviyede hazırdır; USB-C: 5V/3A (15W), USB-A: 5V/2.4A (12W)
   - Yanıp sönüyorsa: En az 5V/900mA (4.5W) hazırdır
   - Kapalı: Yeterli değil, 5V/900mA'dan az, USB PD IN bağlantı noktasından veya ana bilgisayardaki güç kaynağı seviyesine bağlı olarak.

USB PD uyumlu AC adaptörü isteğe bağlıdır. Hem USB cihazlarını hem de ana bilgisayarı bağlamak için tüm güç tüketimini karşılaması amacıyla lütfen daha yüksek güç kaynağı (35W veya üstü, 100W'a kadar) kullanın.

2. USB cihazlarını USB-A veya USB-C bağlantı noktalarına bağlayın.

USB cihazları ile bu ünite arasındaki kabloların bağlanması isteğe bağlıdır.

HDMI bağlantısı

1. HDMI kablosu (Tip A konektörü) hazırlayın.

HDMI kablosu isteğe bağlıdır.

2. Ekranı ve bu üniteyi HDMI kablosuyla bağlayın.
3. HDMI'yi kullanmak için hem ana bilgisayardaki hem de ekrandaki ayarları yapılandırın.

Cihazların bu ünite ile olan bağlantısının kesilmesi

Windows PC kullanıcıları
1. Sistem tepsisindeki [Safely Remove Hardware] (Donanımı Güvenle Kaldır)'ı seçin.
2. Bağlantısını kesmek istediğiniz USB cihazlarının simgesini seçin.
3. "Safe to Remove Hardware" (Donanımı Kaldırmak Güvenli) mesajı görünene kadar bekleyin.
4. Cihazın bu ünite ile olan bağlantısını kesin.

Mac kullanıcıları
1. USB cihazlarının simgesini çöp kutusu simgesine taşıyın.
2. Simge kayboluncaya kadar bekleyin.
3. Cihazın bu ünite ile olan bağlantısını kesin.

Bu ünitenin Ana Bilgisayar ile bağlantısının kesilmesi Bağlantıyı kesmeden önce lütfen tüm cihazların kaldırıldığından emin olun.

Kullanımla ilgili önlemler

- Bu okuyucuya vurmayın, okuyucuyu bükmeyin, düşürmeyin veya ıslatmayın.
- Okuyucuyu kendiniz sökmeye, onarmaya veya okuyucunun üzerinde değişiklik yapmaya çalışmayın.
- Bu cihazı aşağıdaki ortamlarda kullanmayın veya saklamayın. Aksi takdirde cihaz arızalanabilir.
- Aşırı sıcak, soğuk veya nemli yerler. Bu cihazı asla doğrudan güneş ışığı, bir ısıtıcının yanı veya yaz mevsiminde kapalı bir arabanın içi gibi yüksek ısıya maruz bırakmayın. Aksi takdirde cihaz arızalanabilir veya şekli bozulabilir.
- Bu okuyucunun bellek kartı yuvasına kir, toz veya diğer yabancı nesnelerin girmemesine dikkat edin.
- microSD yuvasının ve SD yuvasının [8] [9] resimlerinde gösterildiği gibi bellek kartlarını bu üniteye yerleştirin. Bellek kartları doğru takılmamışsa, işlem yapılamayabilir veya bellek kartları hasar görebilir.
- Bu ünite aşağıdaki durumlarda cihaza hala bağlıysa, cihaz doğru çalışmayabilir.
  —Cihazı başlattığınızda veya yeniden başlattığınızda.
  —Cihaz uyku ya da hazırda bekleme moduna girerken veya bu modlardan çıkarken.
  Bu işlemleri yapmadan önce okuyucunun cihazla bağlantısını kesin.
- Önemli verilerinizi yedeklemenizi öneririz.
- Veriler içeren bir bellek kartını formatlarsanız veriler silinir. Önemli verileri silmemeye dikkat edin. Bellek kartlarını formatlamak için, bir dijital fotoğraf makinesi gibi uyumlu bir ürün kullanın. Bir bellek kartını formatlamak için bir PC vb. kullanılırsa, bellek kartı kullanılabilir ürünlerle olan uyumluluğunu yitirebilir. Ayrıntılar için, uyumlu ürünün kullanım ılavuzuna bakın veya müşteri desteğine başvurun.
- Aşağıdaki durumlarda beklenmeyen zararlar (kaydedilen verilerin kaybolması veya çalışma arızaları) ortaya çıkabilir:
  —Veri yazma veya okuma sırasında aşağıdakilerden herhangi biri gerçekleştirildiğinde:
  ・bu ünite çıkarıldı.
  ・bellek kartları çıkarıldı.
  ・bağlı olan USB cihazları çıkarıldı.
  ・bağlı USB cihazlarının gücü kapatıldı.
  —Bu üniteyi statik elektrik veya elektriksel gürültüye maruz kalan yerlerde kullanırsanız.
- Başka bir USB hub üzerinden bağlanmışsa bu üniteyi kullanamayabilirsiniz. Lütfen bu üniteyi doğrudan ana bilgisayarın USB-C bağlantı noktasına bağlayın.

- Ürünle verilen ürün garantisi sadece bu ünite içindir. Garanti, yalnızca bu ünitenin, verilen işletim talimatlarına uygun olarak normal şekilde kullanılması durumunda geçerlidir ve orijinal aksesuarlarla ve gerekli veya önerilen çalışma ortamında kullanılır. Kullanıcı desteği ve diğer hizmetler de sadece yukarıdaki koşulların sağlanması ile verilecektir.
- Resim [10]'daki gibi yazma Korumalı anahtarlı bir bellek kartı kullandığınızda, Yazma Koruması anahtarında "Lock" özelliğini etkinleştirdiğinizde, veriler kaydedilemez, düzenlenemez veya silinemez.
- Veri yazıldıktan veya okunduktan hemen sonra ısınabileceklerinden SD/microSD kartlara dokunurken dikkatli olun. Bu cihaz kullanılırken ana gövdesi ısınır. Bu bir arıza değildir.

Sony, kaydedilen verilerin zarar görmesinden veya kaybolmasından sorumlu olmayacaktır.

Çalıştırma ve destek ile ilgili ayrıntılı bilgi almak için aşağıdaki URL'ye bakın.
www.sony.net/memorycard

Özellikler

Arayüz	USB 3.1 Gen 2
Boyutlar (G/Y/D) (Yakl.)	50,3 mm × 14 mm × 118,7 mm
Ağırlık (Yakl.)	95 g
Çalışma koşulları	
Sıcaklık:	5 °C ila 40 °C
Nem:	%95 veya daha az (yoğuşmasız)
Saklama koşulları	
Sıcaklık:	–25 °C ila +60 °C
Nem:	%95 veya daha az (yoğuşmasız)

Tasarım ve özelliklerde bilgi vermeksizin değişiklik yapılabilir.

Ticari markalar

- SDXC logosu ve microSDXC logosu SD-3C, LLC'nin ticari markalarıdır.
- Mac, macOS ve OS X, Apple Inc.'ın ABD ve/veya diğer ülkelerde tescilli ticari markaları ve ticari markalarıdır.
- Microsoft ve Windows Microsoft Corporation'ın Amerika Birleşik Devletleri ve/veya diğer ülkelerde tescilli ticari markaları ve/veya ticari markalarıdır.
- USB-C™ ve USB Type-C™, USB Implementers Forum'un ticari markalarıdır.
- HDMI™ ve HDMI High-Definition Multimedia Interface terimleri ve HDMI Logosu, HDMI Licensing Administrator, Inc. şirketinin ABD'deki ve diğer ülkelerdeki ticari markası ya da tescilli markasıdır.
- Bu kullanma kılavuzunda belirtilen diğer tüm sistem isimleri ve ürün adları, ilgili geliştirme şirketlerinin ticari markaları veya tescilli ticari markalarıdır. Bu kılavuzda her durum için ™ ve ® işaretleri kullanılmamıştır.

- Ürün garantimiz yalnızca bu işletim talimatlarına göre ve cihazla birlikte verilen aksesuarlar ile özellikle belirtilen ya da önerilen sistem ortamında normal olarak kullanıldığında bu cihazın kendisiyle sınırlıdır. Şirket tarafından sağlanan kullanıcı desteği gibi hizmetler de bu kısıtlamalara tabidir.
- Şirket, bu cihazın kullanımından kaynaklanan zarar ya da kayıplar için ya da üçüncü bir taraftan gelen herhangi bir hak iddiası için sorumluluk kabul edemez.
- Şirket, şu belirtilenler için hiçbir sorumluluk kabul edemez: bu ürünün kullanımı nedeniyle PC ya da diğer donanımlar ile bağlantılı olarak ortaya çıkan problemler; bu ürünün özel donanım, yazılım ya da çevre birimlerine uygunluğu; kurulu diğer yazılımlarla bağlantılı olarak ortaya çıkan işletim uyuşmazlıkları; veri kayıpları; ya da kaza ile ortaya çıkan ya da önlenemez diğer zararlar.
- Şirket, bu cihaz ile verilmiş olan yazılımın kullanımından kaynaklanan mali zararlar, kayıp karlar, üçüncü taraflardan gelen hak iddiaları vb için hiçbir sorumluluk kabul edemez.

Русский

Совместимые карты памяти

Карты памяти SDXC/microSDXC/SDHC/microSDHC UHS-II, карты памяти SDXC/microSDXC/SDHC/microSDHC UHS-I, карты памяти SDXC/microSDXC/SDHC/microSDHC/SD/microSD
- Не гарантируется правильная работа со всеми типами карт памяти.

Требования к рабочей среде

Поддерживаемые ОС: Windows® 10, Windows® 8.1, Windows® 7 (SP1), OS X 10.11 или более поздние версии
- Перечисленные выше версии ОС должны быть установлены изготовителем.
- Не гарантируется правильная работа со всеми устройствами.

[1] Разъем адаптера питания USB PD IN: Для подключения адаптера переменного тока USB PD мощностью до 100 Вт (приобретается отдельно)
[2] Индикатор USB PD IN
[3] Порт USB-A: Для подключения устройств USB, USB 3.1 Gen 2
[4] Индикатор уровня мощности порта USB-A
Светится: Доступна максимальная мощность 5 В/2,4 А
Мигает: доступно не менее 5 В/900 мА
Выкл.: доступно менее 5 В/900 мА
[5] Индикатор уровня мощности порта USB-C
Светится: доступна максимальная мощность 5 В/3,0 А
Мигает: доступно не менее 5 В/900 мА
Выкл.: доступно менее 5 В/900 мА
[6] Порт USB-C: Для подключения устройств USB, USB 3.1 Gen 2
[7] Индикатор доступа к карте памяти SD/microSD
[8] Гнездо карты памяти UHS-II microSD
[9] Гнездо карты памяти UHS-II SD
[10] Переключатель для защиты от записи карты памяти SD
[11] Кабель для подключения к ПК USB-C – USB-C (прилагается)
[12] Порт USB-C «to PC»
[13] Порт HDMI: поддерживается разрешение до 4K 30p
[14] Адаптер переменного тока USB PD мощностью до 100 Вт (приобретается отдельно)

Использование данного устройства

Подключение данного устройства к основному ПК

1. Подключите совместимый адаптер переменного тока USB PD (Power Delivery) к порту «USB PD IN» данного устройства. (см. на рисунке)
2. Подключите поставляемый в комплекте кабель USB-C – USB-C к порту «to PC» данного устройства, а затем подключите его к порту USB-C персонального компьютера. (см. на рисунке)

Адаптер переменного тока USB PD приобретается отдельно. Применяйте более мощный источник питания (от 35 Вт до 100 Вт), чтобы обеспечить энергопотребление как всех подключенных устройств USB, так и основного ПК.

Даже при работе только устройства чтения карт UHS-II SDXC/microSDXC и дисплея HDMI потребляемая мощность данного устройства составляет 6 Вт. Оцените дополнительное энергопотребление подключаемых устройств USB и основного ПК, чтобы приобретаемый отдельно адаптер переменного тока USB PD подходил по мощности.

Данное устройство способно работать без адаптера переменного тока USB PD, но если шина питания основного ПК или адаптера переменного тока USB PD обеспечивает мощность меньше 4,5 Вт, то данное устройство будет функционировать в режиме пониженной производительности USB «2.0» и «UHS-I» SDXC/microSDXC.

3. Вставьте карты памяти SD/microSD в соответствующие гнезда.

Подключение совместимых устройств USB к данному устройству

1. Перед подключением устройств USB проверьте состояние индикаторов уровня мощности портов USB-A и USB-C. Если индикаторы
   - Светятся: доступен максимальный уровень шины питания USB; USB-C: 5 В/3 А (15 Вт), USB-A: 5 В/2,4 А (12 Вт)
   - Мигают: доступно не менее 5 В/900 мА (4,5 Вт)
   - Выкл.: недостаточный уровень, доступно менее 5 В/900 мА зависит от уровня электропитания, поступающего на порт USB PD IN или от основного ПК.

Адаптер переменного тока USB PD приобретается отдельно. Применяйте более мощный источник питания (от 35 Вт до 100 Вт), чтобы обеспечить энергопотребление как всех подключенных устройств USB, так и основного ПК.

2. Подключите устройства USB к портам USB-A или USB-C.

Соединительные кабели для подключения устройств USB к данному устройству приобретаются отдельно.

Подключение HDMI

1. Подготовка кабеля HDMI (разъем типа A).

Кабель HDMI приобретается отдельно.

2. Соедините дисплей и данное устройство с помощью кабеля HDMI.
3. Для использования HDMI, настройте параметры на основном ПК и на дисплее.

Отключение устройств от данного устройства

Пользователи ПК Windows

1. Выберите значок [Безопасное извлечение устройства] в области уведомлений панели задач.
2. Выберите значок устройства USB, которое вы желаете отключить.
3. Дождитесь появления сообщения «Оборудование может быть извлечено».
4. Отсоедините устройство от данного устройства.

Пользователи ПК Mac

1. Перетащите значок устройства USB на значок корзины.
2. Дождитесь, когда значок устройства исчезнет.
3. Отсоедините устройство от данного устройства.

Отключение данного устройства от основного ПК

Перед отключением убедитесь, что извлечены все устройства.

Меры предосторожности при использовании

- Не подвергайте устройство считывания ударам, не сгибайте, не роняйте и не подвергайте воздействию воды.
- Не пытайтесь самостоятельно разбирать, ремонтировать или видоизменять устройство считывания.
- Не используйте и не храните данное устройство в следующих местах. Это может привести к неисправности данного устройства.
- В местах с очень высокой или низкой температурой или с высокой влажностью. Ни в коем случае не оставляйте данное устройство под воздействием высокой температуры, например, под прямыми солнечными лучами, возле обогревателя или внутри закрытого автомобиля летом. В противном случае это может привести к неисправности или деформации данного устройства.
- Не допускайте попадания грязи, пыли или других посторонних веществ в слот для карты памяти устройства считывания.
- Вставляйте карты памяти в гнездо microSD и гнездо SD данного устройства, как показано на рисунках [8][9]. Если карты памяти вставлены неправильно, функционирование может оказаться невозможным, или карты памяти могут быть повреждены.
- Если в описанных ниже ситуациях данное устройство остается подсоединенным к другому устройству, то устройство может работать неправильно.
  —При запуске или перезагрузке устройства.
  —При входе устройства в режим сна или режим гибернации, или при выходе из них.
  Отсоедините данное устройство считывания от устройства перед выполнением этих операций.
- Рекомендуется создавать резервные копии важных данных.
- При форматировании карты памяти содержащиеся на ней данные удаляются. Соблюдайте осторожность, чтобы не удалить важные данные. Для форматирования карт памяти используйте совместимое оборудование, например цифровую камеру. Если для форматирования карты памяти используется ПК и т. д., она может утратить совместимость с другим оборудованием. Для получения дополнительной информации см. инструкции по эксплуатации совместимого оборудования или обратитесь за техподдержкой.
- В следующих случаях возможен непредвиденный ущерб (утеря записанных данных или сбои в работе):
  —Если во время процесса считывания/записи данных:
  ・данное устройство извлечено.
  ・карты памяти извлечены.
  ・извлечены подключенные устройства USB.
  ・отключено электропитание присоединенных устройств USB.
  —Если вы используете данное устройство в местах, подверженных воздействию статического электричества или электрических помех.
- В случае подсоединения с помощью другого концентратора USB, использование данного устройства может быть невозможным. Подключите данное устройство непосредственно к порту USB-C основного компьютера.
- Гарантия распространяются только на данное устройство. Гарантия действует только в том случае, если устройство используется в соответствии с прилагаемой инструкцией по эксплуатации, с подлинными дополнительными принадлежностями, а также в требуемой или рекомендуемой рабочей среде. Поддержка пользователю и другие услуги также предоставляются на указанных выше условиях.
- Когда вы используете карту памяти с переключателем для защиты от записи, отображенный на рисунке [10], и если перевести этот переключатель в положение «Lock», данные не будут записываться на карту, редактироваться или стираться.
- Будьте осторожны, прикасаясь к картам SD/microSD, поскольку сразу после записи на них данных или считывания с них данных они могут быть горячими. При использовании данного устройства его основной корпус может нагреваться. Это не является неисправностью.

Корпорация Sony не несет ответственности за утрату или повреждение записанных данных.

Подробные сведения об операциях и информацию относительно поддержки см. на следующем Интернет-сайте.
www.sony.net/memorycard

Технические характеристики

Интерфейс	USB 3.1 Gen 2
Габариты (Ш × В × Г) (Прибл.)	50,3 мм × 14 мм × 118,7 мм
Масса (Прибл.)	95 г
Рабочие условия	
Температура:	от 5 °C до 40 °C
Влажность:	не более 95 % (без конденсации)
Условия хранения	
Температура:	от –25 °C до +60 °C
Влажность:	не более 95 % (без конденсации)
вход	⎓ 3,3 V 0,1 A / ⎓ 5 V 0,5 A

Конструкция и характеристики могут изменяться без предварительного уведомления.

Товарные знаки

- Логотип SDXC и логотип microSDXC являются товарными знаками компании SD-3C, LLC.
- Mac, macOS и OS X являются зарегистрированными товарными знаками и/или товарными знаками Apple Inc. в США и других странах.
- Microsoft и Windows являются зарегистрированными товарными знаками и/или товарными знаками Microsoft Corporation в США и/или других странах.
- USB-C™ и USB Type-C™ являются товарными знаками USB Implementers Forum.
- Термины HDMI™ и HDMI High-Definition Multimedia Interface и Логотип HDMI являются товарными знаками или зарегистрированными товарными знаками HDMI Licensing Administrator, Inc. в Соединенных Штатах и других странах.
- Все другие названия систем и названия изделий, упомянутые в настоящих инструкциях по эксплуатации, являются товарными знаками или зарегистрированными товарными знаками соответствующих компаний-разработчиков. ™ и ® не указываются в каждом отдельном случае в данном руководстве.

- Наша гарантия на изделие ограничивается только данным устройством, при условии, что устройство используется в соответствии с настоящими инструкциями по эксплуатации и с дополнительными принадлежностями, которые были включены в комплектацию данного устройства, а также в указанной или рекомендуемой системной среде. Объем предоставляемых компанией- производителем услуг по техническому обслуживанию, таких как техническая поддержка клиентов, также определяется указанными ограничениями на условия эксплуатации.
- Компания-производитель не несет ответственности за повреждение или потерю устройства в процессе эксплуатации, и за иски сторонних организаций.
- Компания-производитель не несет ответственности за неисправности вашего ПК или других устройств, возникающие при использовании данного продукта; за совместимость продукта со специфическим программным или аппаратным обеспечением и периферийными устройствами; за возникновение в процессе работы конфликтов с другими приложениями; за потерю данных, а также за остальные случайные или неизбежные повреждения.
- Компания-производитель не несет ответственности за финансовые потери, упущенную прибыль, иски сторонних организаций и т.п., возникающие при использовании программного обеспечения, поставляемого вместе с данным устройством.

Қазақстан

Үйлесімді жад картасы

SDXC/microSDXC/SDHC/microSDHC UHS-II жад карталары, SDXC/microSDXC/SDHC/microSDHC UHS-I жад карталары, SDXC/microSDXC/SDHC/microSDHC/SD/microSD жад карталары
- Жад карталарының барлық түрлерімен жұмыс істейтініне кепілдік берілмейді.

Жұмыс ортасына қойылатын талаптар

Қолдау көрсетілетін операциялық жүйе: Windows® 10, Windows® 8.1, Windows® 7 (SP1), OS X 10.11 немесе кейінгі нұсқалары
- Жоғарыда келтірілген операциялық жүйелер зауытта орнатылуы тиіс.
- Құрылғылардың барлығында жұмыс істейтініне кепілдік берілмейді.

[1] USB PD IN порты: Макс. 100 Вт, USB PD АТ адаптеріне жалғау (қосымша)
[2] USB PD IN индикаторы
[3] USB-A порты: 2-буынды USB 3.1, USB құрылғыларына жалғау
[4] USB-A қуат деңгейінің индикаторы
Жанып тұр: макс. 5 В / 2,4 А шамасында дайын
Жыпылықтап тұр: кем дегенде 5 В / 900 мА шамасында дайын
Өшірулі: 5 В / 900 мА шамасынан кем
[5] USB-C қуат деңгейінің индикаторы
Жанып тұр: макс. 5 В / 3,0 А шамасында дайын
Жыпылықтап тұр: кем дегенде 5 В / 900 мА шамасында дайын
Өшірулі: 5 В / 900 мА шамасынан кем
[6] USB-C порты: 2-буынды USB 3.1, USB құрылғыларына жалғау
[7] SD/microSD жад картасына қатынасу индикаторы
[8] UHS-II microSD жад картасының ұясы
[9] UHS-II SD жад картасының ұясы
[10] SD жад картасының жазудан қорғау қосқышы
[11] USB-C – USB-C кабелі (жеткізілім жинағында), ДК-ге қосылу
[12] USB-C - «to PC» порты
[13] HDMI порты: 4K 30 нүктеге дейін
[14] (Қосымша) USB PD АТ адаптері, 100 Вт-қа дейін

Осы құрылғыны пайдалану

Құрылғыны басты ДК-ге жалғау

1. USB PD (қуат жеткізу) мүмкіндігімен үйлесімді АТ адаптерін осы құрылғының «USB PD IN» портына жалғаңыз. (суретті қараңыз)
2. Берілген USB-C – USB-C кабелін құрылғының «to PC» портына жалғап, содан кейін ДК-нің USB-C портына жалғаңыз. (суретті қараңыз)

USB PD үйлесімді АТ адаптері қосымша болып табылады. USB құрылғылары мен басты ДК-ге қосылу кезінде тұтынылатын барлық қуатты қамсыздандыру үшін жоғарырақ қуат көзін (35 Вт немесе одан жоғары, ең көбі 100 Вт) пайдаланыңыз.

Бұл құрылғы тек UHS-II SDXC / microSDXC оқу құралы мен HDMI дисплейі үшін 6 Вт тұтынылатын қуатты талап етеді. Қосымша USB PD АТ адаптері арқылы қамсыздандырылатын USB құрылғылары мен басты ДК үшін қосымша тұтынылатын қуатты қарастырыңыз.

Бұл құрылғы USB PD АТ адаптерінсіз жұмыс істеуге қабілетті болғанымен, басты ДК немесе USB PD АТ адаптері шинаға 4,5 Вт шамасынан кем қуат жеткізсе, құрылғы USB «2.0» және «UHS-I» SDXC / microSDXC төмен режимінде жұмыс істейді.

3. SD/microSD жад карталарын тиісті ұяларға енгізіңіз.

USB үйлесімді құрылғыларын осы құрылғыға жалғау

1. USB құрылғыларына жалғаудан бұрын осы құрылғыда USB-A және USB-C қуат деңгейі индикаторларының бар екендігіне көз жеткізіңіз. Егер индикаторлар
   - Жанып тұрса: USB шинасының қуаты ең жоғары деңгейде дайын; USB-C: 5 В / 3 А (15 Вт), USB-A: 5 В / 2,4 А (12 Вт)
   - Жыпылықтап тұрса: Кем дегенде 5 В / 900 мА (4,5 Вт) шамасында дайын
   - Өшіп тұрса: Жеткіліксіз, USB PD IN портынан немесе басты ДК-дегі қуат жеткізу деңгейіне қарай 5 В / 900 мА шамасынан кем.

USB PD үйлесімді АТ адаптері қосымша болып табылады. USB құрылғылары мен басты ДК-ге қосылу кезінде тұтынылатын барлық қуатты қамсыздандыру үшін жоғарырақ қуат көзін (35 Вт немесе одан жоғары, ең көбі 100 Вт) пайдаланыңыз.

2. USB құрылғыларын USB-A немесе USB-C порттарына жалғаңыз.

USB құрылғылары мен осы құрылғы арасындағы жалғыш кабельдер қосымша болып саналады.

HDMI портына жалғау

1. HDMI кабелін дайындаңыз (А түріндегі коннектор).

HDMI кабелі қосымша болып саналады.

2. Дисплей мен осы құрылғыны HDMI кабелі арқылы жалғаңыз.
3. HDMI портын пайдалану үшін басты ДК мен дисплейдегі реттеуді конфигурацияланыз.

Осы құрылғыдан құрылғыларды ажырату

Windows компьютерінің пайдаланушылары

1. Жүйелік тақтада [Жабдықты қауіпсіз шығару] тармағын таңдаңыз.
2. Ажырату қажет USB құрылғыларының белгішесін таңдаңыз.
3. «Жабдықты қауіпсіз ажыратуға болады» хабарламасы пайда болғанша күтіңіз.
4. Осы құрылғыдан құрылғыны ажыратыңыз.

Mac пайдаланушылары

1. USB құрылғыларының белгішесін қоқыс белгішесіне жылжытыңыз.
2. Белгіше жоғалғанша күтіңіз.
3. Осы құрылғыдан құрылғыны ажыратыңыз.

Бұл құрылғыны басты ДК-ден ажырату

Ажырату алдында барлық құрылғылардың шығарылғанына көз жеткізіңіз.

Пайдалану бойынша сақтық шаралар

- Оқу құралын соққылауға, майыстыруға, түсіруге немесе сулауға болмайды.
- Оқу құралын өз басыңызбен бөлшектеуге, жөндеуге немесе өзгертуге әрекет жасамаңыз.
- Осы құрылғыны төмендегі жерлерде қолдануға немесе сақтауға болмайды. Әйтпесе, құрылғы жұмыс істемей қалуы мүмкін.
- Өте ыстық, суық немесе ылғалдығы өте жоғары жерде. Құрылғыны күн түсетін жер, жылытқыш қасында немесе жазғы күні жабық автокөлік сияқты температурасы жоғары жерде қалдырушы болмаңыз. Әйтпесе, құрылғы жұмыс істемей қалуы немесе майысуы мүмкін.
- Оқу құралының жад карта ұясына кір, шаң немесе басқа бөгде заттарды кіргізбеңіз.
- Жад карталарын microSD ұясы мен SD ұясының [8][9] суретінде көрсетілгендей осы құрылғыға енгізіңіз. Жад карталары дұрыс енгізілмесе, оларды пайдалана алмауыңыз немесе жад карталары зақымдалуы мүмкін.
- Осы құрылғы төмендегі жағдайларда құрылғыға әлі де қосылып тұрса, құрылғы дұрыс жұмыс істемеуі мүмкін.
  —Құрылғыны қосқан не қайта қосқан кезде.
  —Құрылғы ұйқы не терең ұйқы режиміне өткенде немесе осылардың біреуінен қалпына келген кезде.
  Бұл әрекеттерді орындамас бұрын осы оқу құралын құрылғыдан ажыратыңыз.
- Маңызды деректердің сақтық көшірмесін жасаған абзал.
- Деректер жазылған жад картасын пішімдесеңіз, деректер өшіріледі. Қажетті деректерді өшіріп алмаңыз. Жад карталарын пішімдеу үшін сандық камера сияқты үйлесімді өнімді пайдаланыңыз. Жад картасын пішімдеу үшін ДК және т.б. қолданылса, ол тиісті өнімдермен үйлесімділігін жоғалтуы мүмкін. Мәлімет алу үшін үйлесімді өнімнің нұсқаулығын қараңыз немесе сол өнімнің қолдау қызметіне хабарласыңыз.
- Күтілмеген зияндар (жазылған деректерді жоғалту немесе сәтсіз операциялар) төмендегі шарттарда пайда болуы мүмкін:
  —Деректер оқу/жазу барысында төмендегілердің кез келгені орын алса:
  ・құрылғы шығарылған.
  ・жад карталары шығарылған.
  ・жалғанған USB құрылғылары шығарылған.
  ・жалғанған USB құрылғыларының қуаты өшірілген.
  —Осы құрылғыны статикалық электр тогы немесе электр шуылы бар жерлерде пайдалансаңыз.
- Бұл құрылғы басқа USB хабы арқылы жалғанған болса, оны пайдалана алмауыңыз мүмкін. Бұл құрылғыны тікелей басты ДК-дің USB-C портына жалғаңыз.
- Берілген өнім кепілдігі тек осы құрылғыға қолданылады. Кепілдік осы құрылғы берілген пайдалану нұсқаулығына сәйкес қалыпты түрде пайдаланылса және түпнұсқа керек-жарақтармен, сондай-ақ қажетті немесе ұсынылатын пайдалану шарттарында пайдаланылса ғана жарамды болып табылады. Пайдаланушыларға қолдау көрсету және басқа қызметтер де жоғарыдағы шартқа сәйкес беріледі.
- Жад картасын [10] суреттегі жазудан қорғау қосқышымен бірге пайдаланған кезде, жазудан қорғау қосқышында «Lock» пәрменін қосу арқылы деректерді жазу, өзгерту немесе өшіру мүмкін болмайды.
- SD/microSD жад карталарына дерек жазылғаннан кейін немесе ондағы дерек оқылғаннан кейін ол бірден қызып кетуі мүмкін, сондықтан оларды ұстағанда абай болыңыз. Бұл құрылғыны қолданған кезде оның корпусы қызады. Бұл ақаулық емес.

Sony компаниясы жазылған деректердің ешқандай зақымдалуы не жоғалуы үшін жауапты емес.

Пайдалануға және қолдауға қатысты ақпаратты төмендегі URL мекенжайынан қараңыз.
www.sony.net/memorycard

Сипаттамасы

Интерфейс	USB 3.1 Gen 2
Өлшемдері (Е × Б × Т) (Шамамен)	50,3 мм × 14 мм × 118,7 мм
Салмағы (Шамамен)	95 г
Жұмыс ортасы	
Температура:	5 °C-тан 40 °C-қа дейін
Ылғалдылық:	95 % не одан кем (конденсациясыз)
Сақтау ортасы	
Температура:	-25 °C-тан +60 °C-қа дейін
Ылғалдылық:	95 % не одан кем (конденсациясыз)
енгізу	⎓ 3,3 V 0,1 A / ⎓ 5 V 0,5 A

Дизайны мен сипаттамалары ескертусіз өзгертілуі мүмкін.

Сауда белгілері

- SDXC логотипі және microSDXC логотипі – SD-3C, LLC компаниясының сауда белгісі.
- Mac, macOS және OS X - Apple Inc. компаниясының АҚШ-тағы және басқа мемлекеттердегі сауда белгілері және/немесе тіркелген сауда белгілері.
- Microsoft және Windows - Microsoft Corporation компаниясының АҚШ-тағы және/немесе басқа мемлекеттердегі сауда белгілері және/немесе тіркелген сауда белгілері.
- USB-C™ және USB Type-C™ - USB Implementers Forum компаниясының сауда белгілері.
- HDMI™ және HDMI High-Definition Multimedia Interface, терминдері және HDMI логотипі HDMI Licensing Administrator компаниясының АҚШ пен басқа елдердегі сауда белгілері немесе тіркелген сауда белгілері болып табылады.
- Осы пайдалану нұсқаулығында аталған басқа да жүйе мен өнім атаулары тиісті әзірлеуші компаниялардың сауда белгілері немесе тіркелген сауда белгілері болып табылады. ™ және ® белгілері осы нұсқаулықта әрбір кезде көрсетілмеген.

- Біздің өнім кепілдігі пайдалану нұсқаулығына және осы құрылғымен бірге ұсынылған қосымша жабдықтармен бірге немесе ұсынылған жүйелік талаптарға сәйкес пайдалану жағдайында деректерді жазу құрылғысымен ғана шектеледі. Пайдаланушыны қолдау қызметі сияқты, Компания ұсынатын қызметтер, бұл шектеулердің бөлігі болып табылады.
- Компания зақымдалуы немесе осы құрылғыны пайдаланудан болған ақпараттың жоғалуы немесе үшінші жақтан түскен шағымдар үшін жауапкершілікті мойындамайды.
- Компания келесілер үшін жауапты емес: осы өнімді пайдаланудан болған ДК-іңіздің немесе басқа жабдықтың ақаулықтары; осы өнімнің арнайы қамтым, жабдық немесе сыртқы қамтымдармен үйлесімділігі; басқа орнатылған қамтымдармен болатын үйлесімсіздік; немесе басқа кездейсоқ не шарасыз зақымдалулар.
- Компания осы құрылғымен бірге қамтымды пайдаланудан болатын кез-келген қаржы бүлінулері, пайданың жоғалуы, үшінші жақтан түскен шағымдар, т.б. үшін жауапкершілікті мойындамайды.

Ελληνικά

Συμβατή κάρτα μνήμης

Κάρτες μνήμης SDXC/microSDXC/SDHC/microSDHC UHS-II, κάρτες μνήμης SDXC/microSDXC/SDHC/microSDHC UHS-I, κάρτες μνήμης SDXC/microSDXC/SDHC/microSDHC/SD/microSD
- Η λειτουργία δεν είναι εγγυημένη σε όλους τους τύπους κάρτας μνήμης.

Απαιτήσεις για το περιβάλλον λειτουργίας

Υποστηριζόμενα λειτουργικά συστήματα: Windows® 10, Windows® 8.1, Windows® 7 (SP1), OS X 10.11 ή μεταγενέστερης έκδοσης
- Τα προαναφερόμενα λειτουργικά συστήματα πρέπει να είναι προεγκατεστημένα.
- Η λειτουργία δεν είναι εγγυημένη για όλες τις συσκευές

[1] USB PD IN: Έως και 100 W, σύνδεση με προσαρμογέα AC USB PD (προαιρετικά)
[2] Ενδεικτική λυχνία USB PD IN
[3] Θύρα USB-A: USB 3.1 Gen 2, σύνδεση με συσκευές USB
[4] Ενδεικτική λυχνία στάθμης ισχύος USB-A
Αναμμένη: Έτοιμη, ανώτατη στάθμη 5 V/2,4 A
Αναβοσβήνει: Έτοιμη, τουλάχιστον 5 V/900 mA
Σβηστή: κάτω από 5 V/900 mA
[5] Ενδεικτική λυχνία στάθμης ισχύος USB-C
Αναμμένη: Έτοιμη, ανώτατη στάθμη 5 V/3,0 A
Αναβοσβήνει: Έτοιμη, τουλάχιστον 5 V/900 mA
Σβηστή: κάτω από 5 V/900 mA
[6] Θύρα USB-C: USB 3.1 Gen 2, σύνδεση με συσκευές USB
[7] Ενδεικτική λυχνία για την πρόσβαση σε κάρτα μνήμης SD/microSD
[8] Υποδοχή κάρτας μνήμης microSD UHS-II
[9] Υποδοχή κάρτας SD UHS-II
[10] Διακόπτης προστασίας εγγραφής σε κάρτα μνήμης SD
[11] Καλώδιο σύνδεσης USB-C με USB-C (παρεχόμενο), σύνδεση σε υπολογιστή
[12] Θύρα USB-C "to PC"
[13] Θύρα HDMI: Έως και 4K 30p
[14] (Προαιρετικά) Προσαρμογέας AC USB PD, έως και 100 W

Χρήση αυτής της μονάδας

Σύνδεση αυτής της μονάδας στον κεντρικό υπολογιστή

1. Συνδέστε τον προσαρμογέα AC που είναι συμβατός με USB PD (Power Delivery, παροχή ισχύος) στη θύρα "USB PD IN" της μονάδας. (Βλ. εικόνα.)
2. Συνδέστε το παρεχόμενο καλώδιο σύνδεσης USB-C με USB-C στη θύρα "to PC" της μονάδας και ύστερα στη θύρα USB-C του υπολογιστή. (Βλ. εικόνα.)

Ο προσαρμογέας AC που να είναι συμβατός με USB PD είναι προαιρετικός. Χρησιμοποιήστε πηγή παροχής υψηλότερης ισχύος (35 W και άνω, έως και 100 W) για να καλύπτεται όλη η κατανάλωση ισχύος τόσο για τη σύνδεση συσκευών USB όσο και για τη σύνδεση στον κεντρικό υπολογιστή.

Η συγκεκριμένη μονάδα απαιτεί κατανάλωση 6 W ακόμη και μόνο για μονάδα ανάγνωσης UHS-II SDXC/microSDXC και οθόνη HDMI. Καλό θα είναι να λάβετε υπόψη σας ότι ο προαιρετικός προσαρμογέας AC USB PD πρέπει να καλύπτει και την πρόσθετη κατανάλωση ισχύος για τη σύνδεση συσκευών USB και τη σύνδεση στον κεντρικό υπολογιστή.

Αν και η μονάδα έχει τη δυνατότητα να λειτουργεί χωρίς προσαρμογέα AC USB PD, θα χρειαστεί να χρησιμοποιεί μόνο USB "2.0" και "UHS-I" SDXC/microSDXC αν ο κεντρικός υπολογιστής ή ο προσαρμογέας AC USB PD παρέχει στις αρτηρίες λιγότερη ισχύ από 4,5 W.

3. Τοποθετήστε τις κάρτες μνήμης SD/microSD στις αντίστοιχες υποδοχές.

Σύνδεση συσκευών συμβατών με USB με αυτή τη μονάδα

1. Ελέγξτε τις ενδεικτικές λυχνίες για τη στάθμη ισχύος στις αρτηρίες USB-A και USB-C στη μονάδα προτού συνδέσετε συσκευές USB. Αν οι ενδεικτικές λυχνίες
   - Είναι αναμμένες: Η ισχύς της αρτηρίας USB είναι έτοιμη στην ανώτατη στάθμη
     USB-C: 5 V/3 A (15 W), USB-A: 5 V/2,4 A (12 W)
   - Αναβοσβήνουν: Έτοιμη, τουλάχιστον 5 V/900 mA (4,5 W)
   - Σβηστές: Δεν επαρκεί, κάτω από 5 V/900 mA
     Εξαρτάται από τη στάθμη της παρεχόμενης ισχύος από τη θύρα USB PD IN ή από τον κεντρικό υπολογιστή.

Ο προσαρμογέας AC που να είναι συμβατός με USB PD είναι προαιρετικός. Χρησιμοποιήστε πηγή παροχής υψηλότερης ισχύος (35 W και άνω, έως και 100 W) για να καλύπτεται όλη η κατανάλωση ισχύος τόσο για τη σύνδεση συσκευών USB όσο και για τη σύνδεση στον κεντρικό υπολογιστή.

2. Συνδέστε συσκευές USB στις θύρες USB-A ή USB-C.

Η σύνδεση καλωδίων μεταξύ των συσκευών USB και της μονάδας είναι προαιρετική.

Σύνδεση HDMI

1. Ετοιμάστε ένα καλώδιο HDMI (με σύνδεσμο Type A).

Το καλώδιο HDMI είναι προαιρετικό.

2. Συνδέστε την οθόνη με τη μονάδα μέσω καλωδίου HDMI.
3. Διαμορφώστε τη ρύθμιση τόσο στον κεντρικό υπολογιστή όσο και στην οθόνη για χρήση HDMI.

Αποσύνδεση συσκευών από αυτή τη μονάδα

Χρήστες υπολογιστών Windows

1. Επιλέξτε τη δυνατότητα [Ασφαλής κατάργηση συσκευών υλικού] στη γραμμή εργασιών.
2. Επιλέξτε το εικονίδιο κάθε συσκευής USB που θέλετε να αποσυνδέσετε.
3. Περιμένετε ωσότου εμφανιστεί το μήνυμα "Ασφαλής κατάργηση υλικού".
4. Αποσυνδέστε τη συσκευή από τη μονάδα.

Χρήστες Mac

1. Μετακινήστε το εικονίδιο κάθε συσκευής USB στο εικονίδιο του κάδου απορριμμάτων.
2. Περιμένετε ωσότου εξαφανιστεί το εικονίδιο.
3. Αποσυνδέστε τη συσκευή από τη μονάδα.

Αποσύνδεση αυτής της μονάδας από τον κεντρικό υπολογιστή

Προτού αποσυνδέσετε τη μονάδα, βεβαιωθείτε ότι έχετε αφαιρέσει όλες τις συσκευές.

Προφυλάξεις κατά τη χρήση

- Μην χτυπάτε, λυγίζετε, ρίχνετε κάτω ή βρέχετε τη μονάδα ανάγνωσης.
- Μην επιχειρήσετε να αποσυναρμολογήσετε, να επισκευάσετε ή να τροποποιήσετε τη μονάδα ανάγνωσης.
- Μη χρησιμοποιείτε ή αποθηκεύετε αυτή τη μονάδα στις παρακάτω τοποθεσίες. Διαφορετικά, ενδέχεται να προκληθεί δυσλειτουργία της μονάδας.
- Σε υπερβολικά θερμό, κρύο ή υγρό μέρος. Ποτέ μην αφήνετε τη μονάδα εκτεθειμένη σε υψηλή θερμοκρασία, όπως σε άμεσο ηλιακό φως, κοντά σε καλοριφέρ ή στο εσωτερικό ενός κλειστού αυτοκινήτου το καλοκαίρι. Διαφορετικά, ενδέχεται να προκληθεί δυσλειτουργία της μονάδας ή να παραμορφωθεί.
- Προσέξτε να μην εισέλθει βρωμιά, σκόνη ή ξένα σωματίδια στην υποδοχή κάρτας μνήμης της μονάδας ανάγνωσης.
- Τοποθετήστε τις κάρτες μνήμης μέσα στη μονάδα με τον τρόπο που υποδεικνύεται στην εικόνα [8][9] της υποδοχής microSD και της υποδοχής SD. Αν οι κάρτες μνήμης δεν τοποθετηθούν σωστά, ενδέχεται να μην είναι δυνατή η λειτουργία ή να πάθουν ζημιά οι κάρτες μνήμης.
- Η συσκευή ενδέχεται να μη λειτουργεί σωστά αν η μονάδα είναι ακόμη συνδεδεμένη με τη υπολογιστή στις παρακάτω περιπτώσεις.
  —Όταν πραγματοποιείτε εκκίνηση ή επανεκκίνηση της συσκευής.
  —Όταν η συσκευή μεταβαίνει σε κατάσταση αναστολής λειτουργίας ή αδρανοποίησης ή επανέρχεται από αυτές τις καταστάσεις.
  Αποσυνδέστε αυτή τη μονάδα ανάγνωσης από τη συσκευή πριν πραγματοποιήσετε αυτές τις λειτουργίες.
- Συνιστάται η δημιουργία αντιγράφου ασφαλείας σημαντικών δεδομένων.
- Εάν μορφοποιήσετε μια κάρτα μνήμης που περιέχει δεδομένα, τα δεδομένα θα διαγραφούν. Προσέξτε να μην διαγράψετε απαραίτητα δεδομένα. Για τη μορφοποίηση καρτών μνήμης, χρησιμοποιήστε ένα συμβατό προϊόν, όπως μια ψηφιακή φωτογραφική μηχανή. Εάν για τη διαμόρφωση μιας κάρτας μνήμης χρησιμοποιηθεί συσκευή κ.λπ., ενδεχομένως να χαθεί η συμβατότητα με τα σχετικά προϊόντα. Για λεπτομέρειες, ανατρέξτε στις οδηγίες λειτουργίας του συμβατού προϊόντος, ή στην υποστήριξη πελατών για αυτό το προϊόν.
- Μη αναμενόμενες βλάβες (απώλεια εγγεγραμμένων δεδομένων ή σφάλματα λειτουργίας) ενδεχομένως να συμβούν στις παρακάτω περιπτώσεις:
  —Εάν συμβεί κάτι από τα παρακάτω κατά τη διάρκεια εκτέλεσης ανάγνωσης/εγγραφής δεδομένων:
  ・Αν αφαιρέσετε τη μονάδα.
  ・Αν αφαιρέσετε τις κάρτες μνήμης.
  ・Αν αφαιρέσετε τις συνδεδεμένες συσκευές USB.
  ・Αν απενεργοποιήσετε τις συνδεδεμένες συσκευές USB.
  —Αν χρησιμοποιήσετε τη μονάδα σε σημεία που επηρεάζονται από στατικό ηλεκτρισμό ή ηλεκτρικό θόρυβο.
- Ενδέχεται να μην μπορείτε να χρησιμοποιήσετε τη μονάδα αν είναι συνδεδεμένη μέσω κάποιου άλλου διανομέα USB. Συνδέστε τη μονάδα απευθείας στη θύρα USB-C του κεντρικού υπολογιστή.
- Η παρεχόμενη εγγύηση προϊόντος αφορά μόνο τη συγκεκριμένη μονάδα. Η εγγύηση ισχύει μόνο αν η μονάδα χρησιμοποιείται κανονικά σύμφωνα με τις παρεχόμενες οδηγίες λειτουργίας και μαζί με τα εξαρτήματα που περιλάμβανε η αρχική συσκευασία της και στο καθορισμένο ή συνιστώμενο περιβάλλον λειτουργίας. Η υποστήριξη χρήστη και άλλες υπηρεσίες παρέχονται επίσης εφόσον πληρούται η παραπάνω προϋπόθεση.
- Όποτε χρησιμοποιείτε μια κάρτα μνήμης με διακόπτη προστασίας εγγραφής, όπως αυτή που φαίνεται στην εικόνα [10], και εφόσον ενεργοποιήσετε το κλείδωμα φέρνοντας τον διακόπτη προστασίας εγγραφής στη θέση "Lock", δεν θα έχετε τη δυνατότητα εγγραφής, επεξεργασίας ή διαγραφής δεδομένων.
- Αμέσως μετά την εγγραφή ή την ανάγνωση δεδομένων σε κάρτες SD/microSD πρέπει να τις αγγίζετε με προσοχή γιατί ενδέχεται να έχουν θερμανθεί. Κατά τη χρήση αυτής της μονάδας, το κύριο μέρος της μονάδας θερμαίνεται. Αυτό δεν αποτελεί δυσλειτουργία.

Η Sony ουδεμία ευθύνη θα φέρει αν καταστραφούν ή χαθούν εγγεγραμμένα δεδομένα.

Για λεπτομέρειες σχετικά με τη λειτουργία και πληροφορίες σχετικά με την υποστήριξη, επισκεφτείτε στην ακόλουθη διεύθυνση URL.
www.sony.net/memorycard

Τεχνικά χαρακτηριστικά

Διεπαφή	USB 3.1 Gen 2
Διαστάσεις (Π x Υ x Β) (Περίπου)	50,3 χιλ. × 14 χιλ. × 118,7 χιλ.
Βάρος (Περίπου)	95 γρ.
Περιβάλλον λειτουργίας	
Θερμοκρασία:	5 °C έως 40 °C
Υγρασία:	95% ή λιγότερο (χωρίς συμπύκνωση)
Περιβάλλον αποθήκευσης	
Θερμοκρασία:	-25 °C έως +60 °C
Υγρασία:	95% ή λιγότερο (χωρίς συμπύκνωση)

Η σχεδίαση και τα τεχνικά χαρακτηριστικά υπόκεινται σε τροποποιήσεις χωρίς ειδοποίηση.

Εμπορικά σήματα

- Το λογότυπο SDXC και το λογότυπο microSDXC είναι εμπορικά σήματα της SD-3C, LLC.
- Οι επωνυμίες Mac, macOS και OS X είναι σήματα κατατεθέντα και/ή εμπορικά σήματα της Apple Inc. στις Η.Π.Α. και σε άλλες χώρες.
- Οι επωνυμίες Microsoft και Windows είναι σήματα κατατεθέντα και/ή εμπορικά σήματα της Microsoft Corporation στις Ηνωμένες Πολιτείες και/ή σε άλλες χώρες.
- Οι επωνυμίες USB-C™ και USB Type-C™ είναι εμπορικά σήματα της USB Implementers Forum.
- Οι όροι HDMI™ και HDMI High-Definition Multimedia Interface, καθώς και το λογότυπο HDMI είναι εμπορικά σήματα ή σήματα κατατεθέντα της HDMI Licensing Administrator, Inc. στις Ηνωμένες Πολιτείες και σε άλλες χώρες.
- Όλες οι υπόλοιπες ονομασίες συστημάτων και προϊόντων που αναφέρονται στις παρούσες οδηγίες λειτουργίες είναι εμπορικά σήματα ή σήματα κατατεθέντα των αντίστοιχων κατασκευαστών τους. Τα σήματα ™ και ® δεν αναφέρονται σε κάθε περίπτωση σε αυτό το εγχειρίδιο.

- Η εγγύησή μας για το προϊόν αφορά αποκλειστικά και μόνο αυτή καθαυτή τη μονάδα κατά την κανονική χρήση της σύμφωνα με τις παρούσες οδηγίες λειτουργίας και με τα εξαρτήματα που περιλάμβανε η αρχική συσκευασία της στο καθορισμένο ή συνιστώμενο περιβάλλον συστήματος. Οι Υπηρεσίες που παρέχονται από την Εταιρία, όπως είναι η υποστήριξη χρηστών, υπόκεινται επίσης σε αυτούς τους περιορισμούς.
- Η Εταιρία δεν μπορεί να δεχτεί την ευθύνη για ζημιές ή απώλειες που προκύπτουν από τη χρήση αυτής της μονάδας, ή για οποιαδήποτε αξίωση από τρίτους.
- Η Εταιρία δεν μπορεί να αποδεχτεί την ευθύνη για: προβλήματα με τον υπολογιστή σας ή με άλλο υλικό που προκύπτουν από τη χρήση αυτού του προϊόντος, την καταλληλότητα αυτού του προϊόντος για συγκεκριμένο υλικό, λογισμικό ή περιφερειακά, διενέξεις λειτουργίας με άλλο εγκατεστημένο λογισμικό, απώλεια δεδομένων, ή άλλες τυχαίες ζημιές ή ζημιές που δε θα μπορούσαν να έχουν αποφευχθεί.
- Η Εταιρία δεν μπορεί να αποδεχτεί την ευθύνη για οικονομικές ζημιές, απώλεια κερδών, αξιώσεις από τρίτους, κτλ, που προκύπτουν από τη χρήση του λογισμικού που παρέχεται με αυτή τη μονάδα.

Български

Съвместима карта с памет

Карти с памет SDXC/microSDXC/SDHC/microSDHC UHS-II, Карти с памет SDXC/microSDXC/SDHC/microSDHC UHS-I, Карти с памет SDXC/microSDXC/SDHC/microSDHC/SD/microSD
- Работата му с всички видове карти с памет не се гарантира.

Изисквания към работната среда

Поддържани операционни системи: Windows® 10, Windows® 8.1, Windows® 7 (SP1), OS X 10.11 или по-късна версия
- Операционната система, посочена по-горе, трябва да бъде фабрично инсталирана.
- Оперирането не е гарантирано за всички устройства.

[1] USB PD IN: До 100 W, свързване към адаптер за захранване от променливотоковата мрежа USB PD (доставя се допълнително)
[2] Индикатор USB PD IN
[3] Порт USB-A: USB 3.1 Gen 2, свързване към USB устройства
[4] Индикатор за нивото на захранване USB-A
Свети: Готов макс. 5 V/2,4 A
Мига: Готов най-малко 5 V/900 mA
Изкл.: по-малко от 5 V/900 mA
[5] Индикатор за нивото на захранване USB-C
Свети: Готов макс. 5 V/3,0 A
Мига: Готов най-малко 5 V/900 mA
Изкл.: по-малко от 5 V/900 mA
[6] Порт USB-C: USB 3.1 Gen 2, свързване към USB устройства
[7] Индикатор за карта с памет SD/microSD
[8] Слот за карта с памет UHS-II microSD
[9] Слот за карта с памет UHS-II SD
[10] Ключ за защита срещу записване в карта с памет SD
[11] Кабел USB-C към USB-C (доставен), свързване с персонален компютър
[12] Порт USB-C "to PC"
[13] Порт HDMI: Макс. до 4K 30p
[14] (доставя се допълнително) адаптер за захранване от променливотоковата мрежа USB PD, макс. до 100 W

Използване на устройството

Свързване на устройството към главния персонален компютър

1. Свържете съвместимия адаптер за захранване от променливотоковата мрежа USB PD (Power Delivery) към порта "USB PD IN" на това устройство. (вижте илюстрацията)
2. Свържете доставения кабел USB-C към USB-C към порта "to PC" на това устройство, и след това към порта USB-C на персоналния компютър. (вижте илюстрацията)

Съвместимият адаптер за захранване от променливотоковата мрежа USB PD се доставя допълнително. Моля използвайте захранване с по-висока мощност (35 W или повече, до 100 W), за да е достатъчно за цялото потребление на ток както за свързваните USB устройства, така и за главния персонален компютър.

Това устройство има консумирана мощност 6 W дори само за четеца UHS-II SDXC/microSDXC и HDMI дисплея. Моля да вземете предвид допълнителната консумирана мощност за свързването на USB устройствата и главния персонален компютър, която трябва да се предостави от допълнително доставяния адаптер за захранване от променливотоковата мрежа USB PD.

Въпреки че това устройство може да работи без адаптер за захранване от променливотоковата мрежа USB PD, устройството ще бъде в режим на намалена консумация към USB "2.0" и "UHS-I" SDXC/microSDXC, ако главният персонален компютър или адаптерът за захранване от променливотоковата мрежа USB PD захранва шината с по-малко от 4,5 W.

3. Вкарайте картите с памет SD/microSD в съответните слотове.

Свързване на USB съвместими устройства към това устройство

1. Проверете индикаторите за нивото на захранването за USB-A и USB-C на това устройство, преди да ги свързвате с USB устройства. Ако индикаторите
   - Светят: Готово е захранването на USB шината с максимално ниво;
     USB-C: 5 V/3 A (15 W), USB-A: 5 V/2,4 A (12 W)
   - Мигат: Готово най-малко 5 V/900 mA (4,5 W)
   - Изкл.: Не е достатъчно, по-малко от 5 V/900 mA, в зависимост от нивото на захранването от порта USB PD IN или главния персонален компютър.

Съвместимият адаптер за захранване от променливотоковата мрежа USB PD се доставя допълнително. Моля използвайте захранване с по-висока мощност (35 W или повече, до 100 W), за да покриете цялата консумирана мощност както за свързваните USB устройства, така и за главния персонален компютър.

2. Свържете USB устройствата до портовете USB-A или USB-C.

Свързването на кабелите между USB устройствата и това устройство е допълнително.

Свързване на HDMI

1. Подгответе кабел HDMI (с конектор Type A).

Кабелът HDMI се доставя допълнително.

2. Свържете дисплея и това устройство с помощта на кабела HDMI.
3. Конфигурирайте настройките както на главния персонален компютър, така и на дисплея, за използване на HDMI.

Отсъединяване на устройства от това устройство

Потребители на компютри, работещи под Windows

1. Изберете [Безопасно премахване на хардуер] върху лентата на системата.
2. Изберете иконата за USB устройствата, които искате да отсъедините.
3. Изчакайте да се появи съобщението "Хардуер, който може да се премахне безопасно".
4. Отсъединете устройството от това устройство.

За потребителите на Mac

1. Преместете иконата за USB устройствата към иконата за кошчето за боклук.
2. Изчакайте, докато иконата изчезне.
3. Отсъединете устройството от това устройство.

Отсъединяване на устройството от главния персонален компютър

Преди отсъединяване, уверете се, че всички устройства са били отстранени.

Предпазни мерки при използване

- Не допускайте удар, огъване, изпускане или намокряне на този четец.
- Не правете опити за самостоятелно разглобяване, ремонт или промяна на този четец.
- Не го използвайте и не го съхранявайте на следните места. В противен случай в него може да възникне неизправност.
- На много горещо, студено или влажно място. В никакъв случай не оставяйте това устройство изложено на висока температура, например на директна слънчева светлина, близо до отоплителен уред или в затворен автомобил през лятото. В противен случай в него може да възникне неизправност или то да се деформира.
- Внимавайте в слота за картата с памет на този четец да не попада замърсяване, прах или друго чуждо тяло.
- Вкарайте картата с памет в това устройство, както е показано на илюстрацията [8][9] на слота за microSD и слота за SD. Ако картите с памет не са поставени правилно, те може да не работят или картата с памет може да се повреди.
- Ако това устройство остава включено към устройството в следните ситуации, устройството може да не работи правилно.
  —При стартиране или рестартиране на устройството.
  —Когато устройството влиза в режим на заспиване или в състояние на бездействие, или излиза от тях.
  Изключвайте четеца от устройството преди да предприемете тези операции.
- Препоръчваме на важните данни да се правят резервни копия.

- Ако форматирате карта с памет, на която има данни, те ще бъдат изтрити. Внимавайте да не изтриете необходими данни. За форматиране на карти с памет използвайте съвместим продукт, като например цифрова камера. Ако за форматиране на карта с памет се използва компютър и др., тя може да изгуби съвместимостта си с приложими продукти. За подробни данни вижте инструкциите за експлоатация на съвместимия продукт, или неговата поддръжка на клиенти.
- Неочаквани проблеми (загуба на записани данни или неправилно функциониране) може да възникнат в следните ситуации:
  —Ако по време на четене/запис на данни се случи нещо от долу изброеното:
    ・това устройство е извадено.
    ・картите с памет са извадени.
    ・свързаните USB устройства са извадени.
    ・захранването на свързаните USB устройства е изключено.
  —Ако използвате това устройство в места под действието на статично електричество или електрически смущения.
- Възможно е да не можете да използвате това устройство, ако то е свързано чрез друг USB хъб. Моля свържете това устройство директно към порт USB-C на главния персонален компютър.
- Гаранцията на доставения продукт се отнася само за това устройство. Гаранцията е валидна само ако това устройство е използвано правилно в съответствие с доставените инструкции за работа и с оригинални принадлежности, и в специфицираната или препоръчаната работна среда. Поддръжката на потребителите и други услуги също се предоставят съобразно горното условие.
- Когато използвате карта с памет с превключвател за защита на данните [10], показан на илюстрацията, чрез разрешаване на “Lock” върху превключвателя за защита на данните, данни не могат да бъдат записвани, променяни или изтривани.
- Бъдете внимателни, когато докосвате SD/microSD карти с памет, тъй като те може да бъдат горещи непосредствено след като данни са били записвани или четени от тях. При използване на устройството е възможно корпусът му да се нагрее. Това не представлява неизправност.

Sony няма да поемат отговорност за каквото и да било повреждане или загубване на записани данни.

За подробна информация относно операциите и поддръжката вижте следния URL адрес.
www.sony.net/memorycard

Технически характеристики

Интерфейс	USB 3.1 Gen 2
Размери (Ш × Д × В) (Приблиз.)	50,3 мм × 14 мм × 118,7 мм
Тегло (Приблиз.)	95 гр.
Работна среда	
Температура:	от 5 °C до 40 °C
Влажност:	95 % или по-малко (без кондензация)
Среда на съхранение	
Температура:	от -25 °C до +60 °C
Влажност:	95 % или по-малко (без кондензация)

Дизайнът и техническите характеристики могат да бъдат променяни без предизвестие.

Търговски марки

- Логото SDXC и логото microSDXC са търговски марки на SD-3C, LLC.
- Mac, macOS и OS X са регистрирани търговски марки и/или търговски марки на Apple Inc. в САЩ и други държави.
- Microsoft и Windows са регистрирани търговски марки на Microsoft Corporation в САЩ и/или други държави.
- USB-C™ и USB Type-C™ са търговски марки на USB Implementers Forum.
- Термините HDMI™ и Интерфейс за мултимедия с висока разделителна способност HDMI (HDMI - High-Definition Multimedia Interface), както и логото HDMI са запазени марки на HDMI Licensing Administrator, Inc. в Съединените щати и други държави.
- Всички други имена на системи и продукти, които се срещат в тези инструкции за работа, са или търговски марки, или регистрирани търговски марки на съответните компании, които са ги разработили. В настоящото ръководство ™ и ® не са посочвани във всеки отделен случай.

- Нашата гаранция за продукта се ограничава само до това устройство, когато то се използва нормално в съответствие с тези инструкции за работа и с принадлежностите, които са били включени с устройството, и в специфицираната или препоръчаната работна среда за системата. Услугите, предоставяни от компанията, например поддръжката за потребители, също така подлежат на тези ограничения.
- Компанията няма да поема каквато и да било отговорност за повреди или щети, възникнали при употребата на това устройство, както и искове от трети страни.
- Компанията няма да поема каквато и да било отговорност за: проблеми с вашия PC или с друг хардуер, възникнали при употребата на този продукт; пригодността на този продукт за работа със специфичен хардуер, софтуер или периферни устройства; конфликти при работа с друг инсталиран софтуер; загуба на данни или случайни или неизбежни щети.
- Компанията няма да поема каквато и да било отговорност за финансови загуби, пропуснати печалби, искове от трети страни и пр., възникнали при употребата на софтуера, доставен с това устройство.

Dansk

Kompatible hukommelseskort

SDXC/microSDXC/SDHC/microSDHC UHS-II hukommelseskort, SDXC/microSDXC/SDHC/microSDHC UHS-I hukommelseskort, SDXC/microSDXC/SDHC/microSDHC/SD/microSD hukommelseskort
- Der garanteres ikke for funktion med alle typer hukommelseskort.

Krav til driftsmiljø

Understøttet OS: Windows® 10, Windows® 8.1, Windows® 7 (SP1), OS X 10.11 eller nyere
- Et OS anført foroven skal være installeret fra fabrikken af.
- Der garanteres ikke for funktion på alle enheder.

[1] USB PD IN: Op til 100W, tilslutter til USB PD vekselstrømsadapter (valgfrit)
[2] USB PD IN-indikator
[3] USB-A port: USB 3.1 Gen 2, tilslutter til USB-enheder
[4] USB-A strømniveauindikator
Oplyst: Klar maks. 5V/2,4A
Blinker: Klar mindst 5V/900mA
Fra: Mindre end 5V/900mA
[5] USB-C strømniveauindikator
Oplyst: Klar maks. 5V/3,0A
Blinker: Klar mindst 5V/900mA
Fra: Mindre end 5V/900mA
[6] USB-C port: USB 3.1 Gen 2, tilslutter til USB-enheder
[7] SD/microSD hukommelseskort adgangsindikator
[8] UHS-II microSD hukommelseskortsåbning
[9] UHS-II SD hukommelseskortsåbning
[10] Skrivebeskyttelseskontakt for SD hukommelseskort
[11] USB-C til USB-C-kabel (medfølger), tilslutter til pc
[12] USB-C port "to PC"
[13] HDMI port: Op til 4K 30p
[14] (Valgfrit) USB PD vekselstrømsadapter, op til 100W

Brug af denne enhed

Tilslutning af denne enhed til værtscomputeren

1. Tilslut USB PD (strømforsyning) kompatibel vekselstrømsadapter til porten "USB PD IN" for denne enhed. (se illustration)
2. Tilslut det medfølgende USB-C til USB-C-kabel til porten "to PC" for denne enhed og tilslut så til porten USB-C for pc'en. (se illustration)

USB PD kompatibel vekselstrømsadapter er valgfrit. Brug en større strømforsyning (35W eller mere op til 100W) for at dække alt strømforbrug til både tilsluttede USB-enheder og værtscomputeren.

Denne enhed kræver 6W strømforbrug selv kun til UHS-II SDXC /
microSDXC-læser og HDMI-skærm. Overvej, at yderligere strømforbrug for tilsluttede USB-enheder og værtscomputeren skal dækkes af den valgfri USB PD vekselstrømsadapter.

Selvom denne enhed kan fungere uden en USB PD vekselstrømsadapter, vil denne enhed være i lavere tilstand til USB "2.0" og "UHS-I" SDXC / microSDXC, hvis værtscomputeren eller USB PD vekselstrømsadapter forsyner med mindre strøm end 4,5W.

3. Indsæt SD/microSD hukommelseskort i de tilsvarende åbninger.

Tilslutning af USB-kompatible enheder til denne enhed

1. Tjek USB-A og USB-C strømniveauindikatorer på denne enhed, før USB-enheder tilsluttes. Hvis indikatorerne
   - Lyser op: USB-strøm er på maksimalt niveau;
     USB-C: 5V/3A (15W), USB-A: 5V/2,4A (12W)
   - Blinker: Klar mindst 5V/900mA (4,5W)
   - Slukket: Ikke nok, under 5V/900mA
     afhænger af strømforsyningsniveau fra porten USB PD IN eller værtscomputeren.

USB PD kompatibel vekselstrømsadapter er valgfrit. Brug en større strømforsyning (35W eller mere op til 100W) for at dække alt strømforbrug til både tilsluttede USB-enheder og værtscomputeren.

2. Tilslut USB-enheder til portene USB-A eller USB-C.

Det er valgfrit, om man vil tilslutte kabler mellem USB-enheder og denne enhed.

Tilslutning af HDMI

1. Forbered et HDMI-kabel (type A connector).

HDMI-kabel er valgfrit.

2. Tilslut skærmen til denne enhed med HDMI-kabel.
3. Konfigurer indstillingerne på både værtscomputeren og skærmen til at vise HDMI.

Sådan afbrydes enheder fra denne enhed

Brugere af Windows pc

1. Vælg [Sikker fjernelse af hardware] i systembakken.
2. Vælg ikonet for de USB-enheder, du vil fjerne.
3. Vent, indtil meddelelsen "Hardwaren kan nu fjernes" vises.
4. Afbryd enhederne fra denne enhed

Mac-brugere

1. Flyt konet for USB-enhederne til papirkurvsikonet.
2. Vent, indtil ikonet forsvinder.
3. Afbryd enhederne fra denne enhed

Sådan afbrydes denne enhed fra værtscomputeren

Før afbrydelse skal man sikre, at alle enheder er blevet fjernet.

Forholdsregler ved anvendelsen

- Undgå at slå, bøje, tabe eller gøre denne kortlæser våd.
- Forsøg ikke selv at adskille, reparere eller ændre på kortlæseren.
- Undgå at anvende eller opbevare denne enhed på følgende steder. Det kan ellers forårsage funktionsfejl på enheden.
- På ekstremt varme, kolde eller fugtige steder. Udsæt aldrig denne enhed for høj temperatur som f.eks. i direkte sollys, i nærheden af et varmeapparat eller inde i en aflukket bil om sommeren. Det kan ellers forårsage funktionsfejl på enheden, eller den kan deformeres.
- Pas på, at der ikke kommer snavs, støv eller andet fremmed materiale ind i hukommelseskortåbningen på denne kortlæser.
- Indsæt hukommelseskort i denne enhed som vist på illustration [8] [9] for microSD åbning og SD åbning. Hvis hukommelseskort ikke sættes korrekt ind, kan drift være umulig eller hukommelseskort kan blive beskadigede.
- Hvis enheden stadig er tilsluttet enheden i følgende situationer, virker enheden eventuelt ikke korrekt.
  —Når du starter eller genstarter enheden.
  —Når enheden går ind i slumre- eller dvaletilstand, eller den vækkes fra én af disse.
  Frakobl læser enhed fra enheden inden du udfører disse betjeninger.
- Vi anbefaler, at du laver en sikkerhedskopi af vigtige data.
- Hvis du formaterer et hukommelseskort, der indeholder data, bliver dataene slettet. Sørg for, ikke at slette nødvendige data. Anvend et kompatibelt produkt som f.eks. et digitalkamera til at formatere hukommelseskort. Hvis der anvendes en pc eller lignende til formatering af et hukommelseskort, kan det miste kompatibiliteten med anvendelige produkter. Se i betjeningsvejledningen til det kompatible produkt eller dets kundesupport angående yderligere oplysninger.
- Uventede skader (tab af data eller driftsfejl) kan ske i følgende situationer:
  —Skulle én af de følgende opstå under datalæsning/-skrivning:
    ・denne enhed fjernes.
    ・hukommelseskort fjernes.
    ・tilsluttede USB-enheder fjernes.
    ・strømmen til tilsluttede USB-enheder slukkes.
  —Hvis du bruger denne enhed på steder med statisk elektricitet eller elektrisk støj.
- Du er muligvis ikke i stand til at bruge denne enhed, hvis den er tilsluttet via en anden USB-hub. Tilslut venligst denne enhed direkte til porten USB-C på værtscomputeren.
- Den medfølgende produktgaranti gælder kun for denne enhed. Garantien gælder kun, hvis denne enhed anvendes normalt i henhold til den medfølgende betjeningsvejledning samt anvendes med ægte tilbehør og i det krævede eller anbefalede driftsmiljø. Brugersupport og andre tjenester ydes også kun under forudsætningen ovenfor.
- Når du anvender et hukommelseskort med en skrivebeskyttelseskontakt i illustration [10], kan data ikke optages, redigeres eller slettes, hvis du aktiverer "Lock" (Lås) på skrivebeskyttelseskontakten.
- Pas på, når du rører SD/microSD-kort, da de kan være varme lige efter, data er blevet skrevet på dem eller læst fra dem. Hoveddelen på denne enhed bliver varm under brug. Dette er ikke funktionsfejl.

Sony er ikke ansvarlig for nogen form for beskadigelse eller tab af optaget data.

Se den følgende URL angående yderligere oplysninger om anvendelse og supportrelateret information.
www.sony.net/memorycard

Specifikationer

Interface	USB 3.1 Gen 2
Mål (B × H × D) (Ca.)	50,3 мм × 14 мм × 118,7 мм
Vægt (Ca.)	95 g
Driftsmiljø	
Temperatur:	5 °C til 40 °C
Luftfugtighed:	95 % eller mindre (ikke-kondenserende)
Opbevaringsmiljø	
Temperatur:	–25 °C til +60 °C
Luftfugtighed:	95 % eller mindre (ikke-kondenserende)

Ret til ændring af design og specifikationer uden varsel forbeholdes.

Varemærker

- SDXC logo og microSDXC logo er varemærker tilhørende SD-3C, LLC.
- Mac, macOS og OS X er registrerede varemærker og/eller varemærker tilhørende Apple Inc. i USA og andre lande.
- Microsoft og Windows er registrerede varemærker og/eller varemærker tilhørende Microsoft Corporation i USA og/eller andre lande.
- USB-C™ og USB Type-C™ er varemærker tilhørende USB Implementers Forum.
- Ordene HDMI™ og HDMI High-Definition Multimedia Interface og HDMI-logoet er varemærker eller registrerede varemærker tilhørende HDMI Licensing Administrator, Inc. i USA og andre lande.
- Alle andre systemnavne og produktnavne nævnt i denne betjeningsvejledning er varemærker eller registrerede varemærker tilhørende deres respektive udviklingsvirksomheder. ™ og ® nævnes ikke i alle tilfælde i denne vejledning.

- Vores produktgaranti er begrænset til kun at omfatte selve enheden, når det anvendes normalt i henhold til denne betjeningsvejledning og sammen med det tilbehør, som fulgte med denne enhed, i det specificerede eller anbefalede systemmiljø. Tjenester som udbydes af firmaet, som f.eks. brugersupport, er også omfattet af disse restriktioner.
- Firmaet kan ikke acceptere ansvar for skader eller tab pga. anvendelsen af denne enhed, eller for erstatningskrav fra en tredjepart.
- Firmaet kan ikke acceptere ansvar for: Problemer med din computer eller anden hardware som opstår pga. anvendelsen af dette produkt; egnethed af dette produkt til specifik hardware, software eller perifere enheder; driftskonflikter med anden installeret software; datatab; eller andre utilsigtede eller uundgåelige skader.
- Firmaet kan ikke acceptere noget ansvar for finansielle skader, mistede fortjenester, erstatningskrav fra tredjeparter osv., der opstår

Suomi

Yhteensopiva muistikortti

SDXC/microSDXC/SDHC/microSDHC UHS-II -muistikortit, SDXC/microSDXC/SDHC/microSDHC UHS-I -muistikortit, SDXC/microSDXC/SDHC/microSDHC/SD/microSD-muistikortit
- Yhteensopivuutta kaikkien muistikorttityyppien kanssa ei voida taata.

Käyttöympäristön vaatimukset

Tuetut käyttöjärjestelmät: Windows® 10, Windows® 8.1, Windows® 7 (SP1), OS X 10.11 tai uudempi
- Yllä mainitun käyttöjärjestelmän on asennettava tehtaalla.
- Yhteensopivuutta kaikkien laitteiden kanssa ei voida taata.

[1] USB PD IN: Enint. 100W, liittäminen USB PD AC -sovittimeen (lisävaruste)
[2] USB PD IN-merkkivalo
[3] USB-A-portti: USB 3.1 Gen 2, liittäminen USB-laitteisiin
[4] USB-A -virtatason merkkivalo
Palaa: Valmis enint. 5 V/2,4 A
Vilkkuu: Valmis vähint. 5 V/900 mA
Pois päältä: alle 5 V/900 mA
[5] USB-C -virtatason merkkivalo
Palaa: Valmis enint. 5 V/3,0 A
Vilkkuu: Valmis vähint. 5 V/900 mA
Pois päältä: alle 5 V/900 mA
[6] USB-C-portti: USB 3.1 Gen 2, liittäminen USB-laitteisiin
[7] SD/microSD-muistikortin käytön merkkivalo
[8] UHS-II microSD-muistikorttipaikka
[9] UHS-II SD-muistikorttipaikka
[10] SD-muistikortin kirjoitussuojauskytkin
[11] USB-C to USB-C -kaapeli (toimitetaan mukana), liittäminen PC:hen
[12] USB-C-portti "to PC"
[13] HDMI-portti: Enint. 4K 30p
[14] (Lisävaruste) USB PD AC -sovitin, enint. 100 W

Laitteen käyttö

Yksikön liittäminen isäntä-PC:hen

1. Liitä USB PD (Power Delivery) -yhteensopiva AC-sovitin yksikön "USB PD IN" -porttiin. (katso kuva)
2. Liitä mukana toimitettava USB-C to USB-C -kaapeli yksikön "to PC" -porttiin, ja liitä sitten PC:n USB-C-porttiin. (katso kuva)

USB PD -yhteensopiva AC-sovitin on lisävaruste. Käytä korkeampaa virtalähdettä (35 W tai korkeampi, enint. 100 W) kattamaan kaikki sekä USB-laitteiden että isäntä-PC:n liittämiseen liittyvän virrankulutuksen.

Tämä yksikkö vaatii 6W virrankulutuksen jopa vain UHS-II SDXC / microSDXC -lukijalle ja HDMI-näytölle. Ota huomioon USB-laitteiden ja isäntä-PC:n liittämiseen liittyvä ylimääräinen virrankulutus, jonka kattaa lisävarusteena saatava USB PD AC -sovitin.

Vaikka yksikköä voi käyttää ilman USB PD AC -sovitinta, se on pois päältä -tilassa USB "2.0" ja "UHS-I" SDXC / microSDXC, jos isäntä-PC tai USB PD AC -sovitin tuottaa alle 4,5 W väylävirran.

3. Syötä SD/microSD-muistikortit niille tarkoitettuihin paikkoihin.

USB-yhteensopivien laitteiden liittäminen yksikköön

1. Tarkista yksikön USB-A- ja USB-C-virtatason merkkivalot ennen kuin liität USB-laitteet. Jos merkkivalot
   - palavat: USB-väylävirta on valmis enimmäistasolla;
     USB-C: 5 V/3 A (15 W), USB-A: 5 V/2,4 A (12 W)
   - vilkkuvat: Valmis vähint. 5 V/900 mA (4,5 W)
   - ovat pois päältä: Ei tarpeeksi, alle 5 V/900 mA
     riippuen USB PD IN -portin tai isäntä-PC:n virtalähteen tasosta.

USB PD -yhteensopiva AC-sovitin on lisävaruste. Käytä korkeampaa virtalähdettä (35 W tai korkeampi, enint. 100 W) kattamaan kaikki sekä USB-laitteiden että isäntä-PC:n liittämiseen liittyvän virrankulutuksen.

2. Liitä USB-laitteet USB-A- tai USB-C-portteihin.

Johtojen liittäminen USB-laitteiden ja yksikön välillä on valinnaista.

HDMI:n liittäminen

1. Valmistele HDMI-kaapeli (A-tyypin liitin).

HDMI-kaapeli on lisävaruste.

2. Liitä näyttö ja yksikkö HDMI-kaapelilla.
3. Tee asetukset sekä isäntä-PC:hen ja näyttöön HDMI:n käyttämiseksi.

Laitteiden kytkeminen pois yksiköstä

Windows PC-käyttäjät

1. Valitse [Poista laite turvallisesti] tehtäväpalkista.
2. Valitse niiden USB-laitteiden kuvake, jotka haluat kytkeä pois.
3. Odota, kunnes viesti "Laitteiston poistaminen on turvallista" ilmestyy.
4. Kytke laite pois yksiköstä.

Mac-käyttäjät

1. Siirrä USB-laitteiden kuvake roskakoriin.
2. Odota, että kuvake häviää.
3. Kytke laite pois yksiköstä.

Yksikön kytkeminen pois isäntä-PC:stä

Ennen pois kytkemistä varmista, että kaikki laitteet on poistettu.

Käytössä huomioitavia seikkoja

- Älä kolhi, taivuta, pudota tai kastele tätä kortinlukijaa.
- Älä yritä purkaa, korjata tai muutella itse tätä kortinlukijaa.
- Älä käytä tai säilytä tätä yksikköä seuraavissa paikoissa. Se voisi aiheuttaa toimintahäiriön.
- Erittäin kuumat, kylmät tai kosteat paikat. Älä koskaan jätä tätä yksikköä paikkaan, jossa se altistuu korkeille lämpötiloille, kuten suoraan auringonvaloon, lämmityslaitteen läheisyyteen tai kesällä suljetun auton sisälle. Se voisi aiheuttaa yksikön toimintahäiriön tai kotelon vääntymisen.
- Estä lian, pölyn ja muiden epäpuhtauksien pääsy kortinlukijassa olevaan muistikortin aukkoon.
- Aseta muistikortit yksikköön microSD- ja SD-paikan kuvassa [8][9] esitetyllä tavalla. Jos muistikortteja ei ole asetettu kunnolla, yksikkö ei ehkä toimi tai muistikortit voivat vioittua.
- Jos laite on yhä kytkettynä laitteeseen seuraavissa tilanteissa, ei laite välttämättä toimi oikein.
  —Kun laitteeseen käynnistetään tai käynnistetään uudelleen.
  —Kun laite siirtyy lepo- tai horrostilaan tai palautuu niistä.
  Irrota tämä muistikortinlukija laitteesta ennen näiden toimintojen suorittamista.
- Suosittelemme, että varmuuskopioit tärkeät tietosi.
- Jos alustat tietoja sisältävän muistikortin, tallennetut tiedot poistetaan. Ole varovainen, ettet poista tärkeitä tietoja. Kun alustat muistikortteja, käytä yhteensopivaa tuotetta, kuten digikameraa. Jos muistikortin alustamisessa käytetään PC:tä jne., se voi menettää yhteensopivuutensa muiden tuotteiden kanssa. Kun haluat lisätietoja, katso yhteensopivan tuotteen käyttöohjeet tai ota yhteyttä asiakastukeen.
- Odottamattomia vahinkoja (tallennettujen tietojen katoaminen tai toimintahäiriöitä) saattaa tapahtua seuraavanlaisissa tilanteissa:
  —Jos tietoja luettaessa/kirjoitettaessa tapahtuu jotain seuraavista:
    ・yksikkö poistetaan.
    ・muistikortit poistetaan.
    ・liitetyt USB-laitteet poistetaan.
    ・liitettyjen USB-laitteiden virta katkaistaan.
  —Jos yksikköä käytetään paikassa, jossa on staattista sähköä tai sähköhäiriöitä.
- Et ehkä voi käyttää tätä yksikköä, jos se on liitetty toisen USB-keskittimen avulla. Liitä yksikkö suoraan isäntä-PC:n USB-C-porttiin.
- Mukana seuraava tuotteen takuu koskee vain tätä yksikköä. Takuu on voimassa vain, kun yksikköä käytetään sen mukana toimitetuissa käyttöohjeissa määritetyllä tavalla käyttäen alkuperäisiä varusteita/tarvikkeita ja noudattaen käyttöympäristölle asetettuja vaatimuksia. Myös käyttäjätuki ja muut palvelut ovat saatavana vain yllä mainituin edellytyksin.
- Jos käytät kuvan [10] kirjoitussuojauskytkimellä varustettua muistikorttia, ja kirjoitussuojauskytkin on asennossa "Lock", ei tietoja voi tallentaa, muokata tai poistaa.
- Ole varovainen koskiessasi SD/microSD-muistikortteja, sillä ne saattavat kuumentua heti tietojen kirjoituksen tai lukemisen jälkeen. Kun tätä yksikköä käytetään, sen päärunko kuumenee. Kyseessä ei ole toimintahäiriö.

Sony ei vastaa tallennettujen tietojen vioittumisesta tai häviämisestä.

Katso tarkemmat tiedot käytöstä ja liittyvistä tukitoimista seuraavasta osoitteesta:
www.sony.net/memorycard

Tekniset tiedot

Liitäntä	USB 3.1 Gen 2
Mitat (L × K × S) (Noin)	50,3 мм × 14 мм × 118,7 мм
Paino (Noin)	95 g
Käyttöympäristö	
Lämpötila:	5 °C - 40 °C
Ilmankosteus:	95 % tai vähemmän (ei kondensoiva)
Varastointiympäristö	
Lämpötila:	–25 °C - +60 °C
Ilmankosteus:	95 % tai vähemmän (ei kondensoiva)

Ulkoasua ja teknisiä ominaisuuksia saatetaan muuttaa ilman ennakkoilmoitusta.

Tavaramerkit

- SDXC- ja microSDXC logot ovat SD-3C, LLC -yhtiön tavaramerkkejä.
- Mac, macOS ja OS X ovat Apple Inc. -yhtiön rekisteröityjä tavaramerkkejä ja/tai tavaramerkkejä Yhdysvalloissa ja muissa maissa.
- Microsoft ja Windows ovat Microsoft Corporation -yhtiön rekisteröityjä tavaramerkkejä ja/tai tavaramerkkejä Yhdysvalloissa ja muissa maissa.
- USB-C™ ja USB Type-C™ ovat USB Implementers Forum -yhtiön tavaramerkkejä.
- Termit HDMI ™ ja HDMI High-Definition Multimedia Interface ja HDMI-logo ovat HDMI Licensing Administrator, Inc.:n tavaramerkkejä tai rekisteröityjä tavaramerkkejä Yhdysvalloissa ja muissa maissa.
- Muut näissä käyttöohjeissa mainitut järjestelmien nimet ja tuotenimet ovat omistamiensa kehittely-yritysten tavaramerkkejä tai rekisteröityjä tavaramerkkejä. ™ ja ® -merkit eivät esiinny kaikkialla tässä ohjekirjassa.

- Tuotteen takuu rajoittuu vain itse yksikköön, kun sitä käytetään normaalilla tavalla näiden käyttöohjeiden mukaisesti ja yksikön mukana toimitettujen lisävarusteiden kanssa järjestelmää varten määritellyssä tai suositellussa käyttöympäristössä. Nämä rajoitukset koskevat myös Yrityksen tarjoamia palveluja, kuten asiakastukea.
- Yritys ei ota vastuuta tämän yksikön käytöstä aiheutuvista vahingoista tai menetyksistä, eikä hyväksy mitään kolmannen osapuolen vaatimuksia.
- Yritys ei ota vastuuta seuraavista: PC:ssa tai muissa laitteistoissa ilmenevistä ongelmista, jotka aiheutuvat tämän tuotteen käytöstä; tämän tuotteen sopivuudesta tietylle laitteistolle, ohjelmistolle tai oheislaitteelle; toiminnallisesta yhteensopimattomuudesta muiden asennettujen ohjelmistojen kanssa; tietojen menetyksistä; tai muista tahattomista tai väistämättömistä vahingoista.
- Yritys ei ota vastuuta mistään taloudellisista vahingoista, tuottojen menetyksistä, kolmansien osapuolten vaatimuksista jne., jotka aiheutuvat tämän yksikön mukana toimitetun ohjelmiston käytöstä.

Română

Cartelă de memorie compatibilă

Carduri de memorie SDXC/microSDXC/SDHC/microSDHC UHS-II, carduri de memorie SDXC/microSDXC/SDHC/microSDHC UHS-I, carduri de memorie SDXC/microSDXC/SDHC/microSDHC/SD/microSD
- Funcționarea nu este garantată pentru toate tipurile de card de memorie.

Mediul pentru cerințele de operare

Sisteme de operare suportate: Windows® 10, Windows® 8.1, Windows® 7 (SP1), OS X 10.11 sau mai noi
- Un sistem de operare de mai sus trebuie instalat din fabrică.
- Funcționarea nu este garantată pentru toate dispozitivele.

[1] Intrare USB PD IN: Până la 100W, conectat la adaptorul AC USB PD (opțional)
[2] Indicator USB PD IN
[3] Port USB-A: USB 3.1 generația 2, pentru conectare dispozitive USB
[4] Indicator nivel alimentare USB-A
Aprins: Pregătit, max 5 V/2,4 A
Clipește: Pregătit, cel puțin 5 V/900 mA
Stins: mai puțin de 5 V/900 mA
[5] Indicator nivel alimentare USB-C
Aprins: Pregătit, max 5 V/3,0 A
Clipește: Pregătit, cel puțin 5 V/900 mA
Stins: mai puțin de 5 V/900 mA
[6] Port USB-C: USB 3.1 generația 2, pentru conectare dispozitive USB
[7] Indicator acces cartelă de memorie SD/microSD
[8] Slot cartelă de memorie UHS-II microSD
[9] Slot cartelă de memorie UHS-II SD
[10] Comutator de protecție la scriere cartelă de memorie SD
[11] Cablu USB-C la USB-C (livrat), conectare la PC
[12] Port USB-C „to PC”
[13] Port HDMI: Până la 4K 30p
[14] (Opțional) Adaptor USB PD AC, până la 100W

Folosirea unității

Conectarea acestei unități la PC gazdă

1. Conectați adaptorul AC compatibil USB PD (Power Delivery) la portul „USB PD IN” al acestei unități. (a se vedea ilustrația)
2. Conectați cablul USB-C la USB-C livrat la portul „to PC” al acestei unități, după care conectați la portul USB-C al PC-ului. (a se vedea ilustrația)

Adaptorul AC compatibil USB PD este opțional. Vă rugăm folosiți sursă de curent mai puternică (35 W sau mai mare până la 100 W) pentru a acoperi consumul de putere pentru conectarea dispzitivelor USB și a PC-ului gazdă.

Această unitate necesită consum de curent de 6W chiar și pentru cititorul UHS-II SDXC / microSDXC și afișajul HDMI. Vă rugăm să luați în considerare acoperirea unor consumuri adiționale de curent pentru a conecta dispozitive USB și PC-ul gazdă prin adaptorul AC opțional USB PD.

Chiar dacă această unitate este capabilă să funcționeze fără adaptorul USB PD AC, această unitate va fi în modul USB „2.0” și „UHS-I” SDXC / microSDXC daca PC-ul gazdă sau adaptorul AC USB PD furnizează putere mai mică de 4,5 W.

3. Introduceți cartelele de memorie SD/micro SD în sloturile corespunzătoare.

Conectarea dispozitivelor compatibile USB la această unitate

1. Verificați indicatoarele de nivel de putere USB-A și USB-C de pe această unitate înainte de a conecta dispozitive USB. Dacă indicatoarele sunt
   - Aprins: Puterea USB este gata la nivelul maxim;
     USB-C: 5V/3A (15W), USB-A: 5V/2,4A (12W)
   - Clipește: Pregătit, cel puțin 5 V/900 mA (4,5 W)
   - Stins: Insuficient, mai puțin de 5 V/900 mA în funcție de nivelul de putere de la portul USB PD IN sau PC-ul gazdă.

Adaptorul AC compatibil USB PD este opțional. Vă rugăm folosiți sursă de curent mai puternică (35 W sau mai mare până la 100 W) pentru a acoperi consumul de putere pentru conectarea dispzitivelor USB și a PC-ului gazdă.

2. Conectați dispozitivele USB la porturile USB-A sau USB-C.

Conectarea cablurilor între dispozitivele USB și această unitate este opțională.

Conectarea HDMI

1. Pregătiți un cablu HDMI (conector tip A).

Cablul HDMI este opțional.

2. Conectați afișajul și această unitate printr-un cablu HDMI.
3. Configurați setările atât pe PC-ul gazdă, cât și pe afișajul HDMI.

Deconectarea unităților de la această unitate

Utilizatori cu calculatoare Windows

1. Selectați [Eliminarea în siguranță a unui dispozitiv hardware] pe bara de sarcini.
2. Selectați pictograma dispozitivului USB pe care doriți să-l deconectați.
3. Așteptați până apare mesajul „Hardware-ul se poate elimina în siguranță”.
4. Deconectați dispozitivul de la această unitate

Utilizatori de calculatoare Mac

1. Mutați pictograma dispozitivului USB la pictograma gunoi.
2. Așteptați până când pictograma dispare.
3. Deconectați dispozitivul de la această unitate

Deconectarea unității de la PC-ul gazdă

Înainte de deconectare vă rugăm să vă asigurați că toate dispozitivele au fost îndepărtate.

Precauții în timpul utilizării

- Nu loviți, îndoiți, lăsați să cadă sau udați acest cititor.
- Nu încercați să demontați, reparați sau modificați cititorul cu forțe proprii.
- Nu folosiți sau depozitați această unitate în următoarele amplasamente. În caz contrar, este posibil ca unitatea să se defecteze.
- Locuri foarte fierbinți, reci sau umede. Niciodată nu lăsați această unitate expusă la temperaturi ridicate, cum ar fi lumina solară directă, lângă un calorifer/radiator sau într-o mașină închisă vara. În caz contrar, este posibil ca unitatea să se defecteze sau să se deformeze.
- Aveți grijă să nu pătrundă murdărie, praf sau alte materiale străine în fanta cardului de memorie al acestui cititor.
- Introduceți cartele de memorie în această unitate așa cum se arată în ilustrația [8][9] al slotului microSD și SD. Dacă cartelele de memorie nu sunt introduse corect, operațiunea poate fi imposibilă sau cartelele de memorie pot fi deterioate.
- Dacă această unitate încă mai este conectată la dispozitiv în următoarele situații, dispozitivul poate să nu funcționeze corect.
  —Când porniți sau reporniți dispozitivul.
  —Când dispozitivul intră în modul de așteptare sau hibernare ori este reactivat din aceste stări.
  Deconectați cititorul de la dispozitiv înainte de a efectua aceste operațiuni.
- Vă recomandăm să faceți o copie de siguranță a datelor importante.
- Dacă formatați un card de memorie care conține date, datele vor fi șterse. Aveți grijă să nu ștergeți datele necesare. Pentru formatarea cardurilor de memorie, folosiți un produs compatibil, cum ar fi un aparat foto digital. În cazul în care, pentru formatarea unui card de memorie este folosit un PC, acesta își poate pierde compatibilitatea cu produsele aplicabile. Pentru detalii, consultați instrucțiunile de operare ale produsului compatibil sau serviciile de asistență pentru clienți.
- În următoarele situații se pot produce daune neașteptate (pierderea datelor înregistrate sau funcționare deficientă):
  —În cazul apariției oricărei situații de mai jos în timp ce se desfășoară citirea/scrierea:
    ・această unitate este îndepărtată.
    ・cartelele de memorie sunt îndepărtate.
    ・dispozitivele USB sunt îndepărtate.
    ・alimentarea dispozitivelor USB conectate sunt oprite.
  —Dacă folosiți această unitate în locuri supuse unor sarcini electrostatice sau zgomot electric.
- Este posibil să nu puteți folosi această unitate, dacă este conectată printr-un hub USB. Vă rugăm să conectați această unitate direct la portul USB-C al PC-ului gazdă.
- Garanția produsului livrat se referă doar la această unitate. Garanția este aplicabilă numai dacă această unitate este folosită normal în conformitate cu instrucțiunile de utilizare livrate și este folosit cu accesorii originale precum și cu mediul de operare cerut sau recomandat. Asistența pentru utilizator și alte servicii sunt furnizate numai în conformitate cu condițiile de mai sus.
- Când folosiți un card de memorie cu comutatorul de protecție la scriere din ilustrație [10], prin activarea modului „Lock” pe comutatorul de protecție la scriere, datele nu pot fi înregistrate, editate sau șterse.
- Aveți grijă cand atingeți cartelele SD/microSD, deoarece imediat după ce s-au scris date sau s-au citit date de pe ele pot fi foarte calde. In timpul folosirii unității, aceasta devine fierbinte. Aceasta nu reprezintă funcționare necorespunzătoare.

Sony nu răspunde de nicio daună asupra datelor înregistrate sau de pierderea acestora.

Pentru detalii privind operațiunile și informații de asistență, consultați următorul URL.
www.sony.net/memorycard

Specificații

Interfață	USB 3.1 Gen 2
Dimensiuni (L × l × H) (Aprox.)	50,3 mm × 14 mm × 118,7 mm
Masă (Aprox.)	95 g
Mediu de funcționare	
Temperatură:	5 °C până la 40 °C
Umiditate:	95% sau mai puțin (fără condensare)
Mediu de depozitare	
Temperatură:	–25 °C până la +60 °C
Umiditate:	95% sau mai puțin (fără condensare)

Designul și specificațiile pot fi schimbate fără preaviz.

Mărci comerciale

- Logourile SDXC și microSDXC sunt mărci înregistrate ale SD-3C, LLC.
- Mac, macOS și OS X sunt mărci comerciale înregistrate și/sau mărci comerciale a Apple Inc. din Statele Unite și alte țări.
- Microsoft și Windows sunt mărci comerciale inregistrate și/sau mărci comerciale ale Microsoft Corporation din Statele Unite și/sau in alte țări.
- USB-C™ și USB Type-C™ sunt mărci comerciale ale USB Implementers Forum.
- Termenii HDMI ™, HDMI High-Definition Multimedia Interface și sigla HDMI sunt mărci comerciale sau mărci comerciale înregistrate ale HDMI Licensing Administrator, Inc. în Statele Unite și în alte țări.
- Toate celelalte nume de sistem sau nume de produs menționate în aceste instrucțiuni de operare sunt mărci comerciale sau mărci înregistrate ale companiilor care le-au dezvoltat. ™ și ® nu sunt menționate în fiecare caz în acest manual.

- Garanția oferită produsului este limitată doar la unitatea în sine, când este utilizată normal, în conformitate cu aceste instrucțiuni de utilizare și cu accesoriile care au fost incluse cu această unitate în mediul de sistem specificat sau recomandat. Serviciile oferite de companie, cum ar fi asistența pentru utilizator, sunt de asemenea condiționate de aceste restricții.
- Compania nu poate accepta responsabilitatea pentru daune sau pierderi care rezultă din utilizarea acestei unități sau pentru orice plângere din partea unui terț.
- Compania nu poate accepta responsabilitatea pentru: probleme ale PC dumneavoastră sau ale altui hardware ce rezultă din utilizarea acestui produs; adecvarea produsului pentru hardware, software sau sisteme periferice; conflicte de funcționare cu alt soft instalat; pierderea datelor sau alte deteriorări accidentale sau imposibil de evitat.
- Compania nu poate accepta responsabilitatea pentru daunele financiare, pierderea profiturilor, reclamații din partea terților, etc., care rezultă din utilizarea softului furnizat cu această unitate.

Svenska

Kompatibla minneskort

SDXC/microSDXC/SDHC/microSDHC UHS-II-minneskort, SDXC/microSDXC/SDHC/microSDHC UHS-I-minneskort, SDXC/microSDXC/SDHC/microSDHC/SD/microSD-minneskort
- Korrekt funktion kan inte garanteras med alla typer av minneskort.

Krav gällande operativsystemmiljön

Stöd för följande operativsystem: Windows® 10, Windows® 8.1, Windows® 7 (SP1), OS X 10.11 eller senare
- Ett operativ listat ovan måste vara installerat av tillverkaren.
- Korrekt funktion kan inte garanteras för alla enheter.

[1] USB PD IN: Upp till 100 W, ansluter till USB PD AC-adapter (frivillig)
[2] USB PD IN-indikator
[3] USB-A-port: USB 3.1 Gen 2, ansluter till USB-enheter
[4] USB-A-indikator av strömnivå
Lit: Redo max 5 V/2,4 A
Blinkande: Redo vid minst 5 V/900 mA
Av: mindre än 5 V/900 mA
[5] USB-C-indikator av strömnivå
Lit: Redo max 5 V/3,0 A
Blinkande: Redo vid minst 5 V/900 mA
Av: mindre än 5 V/900 mA
[6] USB-C-port: USB 3.1 Gen 2, ansluter till USB-enheter
[7] SD/microSD ACCESS-indikator för minneskort
[8] UHS-II microSD-lucka för minneskort
[9] UHS-II SD-lucka för minneskort
[10] Brytare för skrivskydd hos SD-minneskort
[11] USB-C till USB-C kabel (medföljer), ansluter till PC
[12] USB-C-port "till PC"
[13] HDMI-port: Upp till 4K 30p
[14] (Frivilligt) USB PD AC-adapter, upp till 100 W

Använda den här enhet

Ansluta den här enheten till PC-värden

1. Anslut USB PD (strömtillförsel) kompatibel med AC-adapter till "USB PD IN"-porten hos den här enheten. (Se bilden)
2. Anslut den medföljande USB-C till USB-C-kabeln till porten hos den här enheten och anslut därefter till USB-C-porten hos datorn. (Se bilden)

USB PD kompatibel AC-adapter är frivilligt. Vänligen använd högre strömleverantör (35 W eller mer upp till 100 W) för att täcka all strömkonsumtion både för anslutning av USB-enheter och PC-värden.

Enheten kräver 6 W strömkonsumtion till och med för UHS-II SDXC / microSDXC-läsare och HDMI-skärm endast. Vänligen se över ytterligare strömkonsumtion som anslutning av USB-enheter till PC-värden som behövs täckas av den frivilliga USB PD AC-adapter.

Även om den här enheten inte fungerar utan USB PD AC-adapter så kommer den här enheten att vara i energisparläge till USB "2.0" och "UHS-I" SDXC / microSDXC om PC-värden eller USB PD AC-adaptern tillhandahåller ström lägre än 4,5 W.

3. Sätt in SD/microSD-minneskort i motsvarande luckor.

Anslut USB kompatibla enheter till den här enheten

1. Säkerställ USB-A och USB-C-indikatorer för strömnivå hos den här enheten innan anslutning till USB-enheter. Om indikatorer är.
   - Lyser: USB-strömmen är redo med maximal nivå;
     USB-C 5 V/3 A (15 W), USB-A: 5 V/2,4 A (12 W)
   - Blinkar: Redo vid minst 5 V/900 mA (4,5 W)
   - Av: Inte tillräckligt, mindre än 5 V/900 mA beroende på nivå av strömtillförsel från USB PD IN-port och PC-värd.

USB PD kompatibel AC-adapter är frivillig. Vänligen använd högre strömleverantör (35 W eller mer upp till 100 W) för att täcka all elkonsumtion både för anslutna USB-enheter och PC-värd.

2. Anslut USB-enheter till USB-A eller USB-C-portar.

Anslutningskablar mellan USB-enheter och den här enheten är frivilliga.

Ansluta HDMI

1. Förbered en HDMI-kabel (typ a anslutning).

HDMI-kabel är frivillig.

2. Anslut skärmen och den här enheten via HDMI-kabel.
3. Konfigurera inställningen hos både PC-värden och skärmen till att använda HDMI.

Koppla från enheter från den här enheten

Windows-användare

1. Välj [säker borttagning av maskinvara] på systemmenyn.
2. Välj ikonen för de USB-enheter du vill frånkoppla.
3. Vänta tills meddelandet "Säkert att ta bort maskinvara" visas.
4. Koppla från enheten från den här enheten.

Mac-användare

1. Flytta ikonen för USB-enheter till Papperskorgen.
2. Vänta tills ikonen försvinner.
3. Koppla från enheten från den här enheten.

Koppla bort den här enheten från PC-värden

Vänligen säkerställ innan bortkoppling att alla enheter tagits bort.

Försiktighetsmått vid användning

- Denna läsare får inte böjas, tappas, utsättas för slag eller väta.
- Försök inte att ta isär, reparera eller ändra läsaren själv.
- Denna enhet ska inte användas eller förvaras på följande platser. Det kan orsaka tekniskt fel i enheten.
- Där det är mycket varmt, kallt eller fuktigt. Denna enhet ska aldrig lämnas på en plats där den utsätts för hög temperatur, som i direkt solljus, nära ett värmeelement, eller inuti en stängd bil sommartid. Det kan orsaka tekniskt fel i enheten eller att den deformeras.
- Se till att inte smuts, damm eller främmande föremål kommer in i minneskortplatsen på denna läsare.
- Sätt i minneskort i den här enheten enligt illustrationerna [8][9] av microSD- och SD-luckan. Om minneskort inte sätts i korrekt kanske användning inte är möjlig, alternativt kan minneskort skadas.
- Om enheten fortfarande är ansluten till datorn i följande situationer så kanske datorn inte fungerar som den ska.
  —När du startar eller startar om enheten.
  —När enheten går in i strömsparläge eller viloläge, eller återställs från ettdera läget.
  Koppla från denna läsare från enheten innan dessa åtgärder utförs.
- Du bör säkerhetskopiera viktiga data.
- Om du formaterar ett minneskort som innehåller data, kommer alla data att raderas. Var försiktig så att du inte raderar data som behövs. Använd en kompatibel produkt, såsom en digitalkamera, för att formatera minneskort. Om en dator etc. används för att formatera ett minneskort, kan det hända att det inte blir kompatibelt med tillämpliga produkter. För närmare information, hänvisar vi till bruksanvisningen för den tillämpliga produkten, eller till produktens kundsupport.
- Oväntade skador (förlust av registrerade data eller driftfel) kan uppstå i följande situationer:
  —Om något av följande skulle inträffa medan läsning/skrivning av data pågår:
    ・den här enheten är borttagen.
    ・minneskort är borttagna.
    ・anslutna USB-enheter borttagna.
    ・strömmen till anslutna USB-enheter är avstäng.
  —Om du använder den här enheten på platser med statisk elektricitet eller elektriskt ljud.
- Det kan hända att du inte kan använda denna enhet om den är ansluten via en annan USB-hubb. Vänligen anslut den här enheten direkt till USB-C-porten hos PC-värden.
- Garantin hos den levererade produkten gäller endast för den här enheten. Garantin gäller endast om den här enheten används på ett normalt sätt i överensstämmelse med medföljande bruksanvisningar och tillsammans med genuina tillbehör i en nödvändig eller rekommenderad driftmiljö. Användarstöd och andra tjänster tillhandahålls också endast under ovanstående villkor.

- När du använder minneskort med spärr för skrivskydd (Write-Protect) som i bild [10] genom och har aktiverat "Lock" (spärrat) kan data varken lagras, redigeras eller raderas från kortet.
- Var försiktig när du vidrör SD/microSD-kort, då dessa kan blir vara varma omedelbart efter att data har skrivits på eller lästs av från dem. Medan denna enhet används, blir huvudenheten varm. Detta är inte något fel.

Sony ska inte hållas ansvarig för några skador eller förluster av lagrad data.

För detaljer om användning och supportrelaterad information, se följande webbadress.
www.sony.net/memorycard

Specifikationer

Gränssnitt	USB 3.1 Gen 2
Storlek (B × H × D) (Ca.)	50,3 mm × 14 mm × 118,7 mm
Vikt (Ca.)	95 g
Driftsmiljö	
Temperatur:	5 °C till 40 °C
Fuktighet:	95 % eller mindre (icke-kondenserande)
Lagringsmiljö	
Temperatur:	-25 °C till +60 °C
Fuktighet:	95 % eller mindre (icke-kondenserande)

Utförande och specifikationer kan ändras utan föregående meddelande.

Varumärken

- SDXC-logotypen och microSDXC-logotypen är varumärken som tillhör SD-3C, LLC.
- Mac, macOS och OS X är registrerade varumärken och/eller varumärken som tillhör Apple Inc. i USA och andra länder.
- Microsoft och Windows är registrerade varumärken och/eller varumärken som tillhör Microsoft Corporation i USA och/ eller andra länder
- USB-C™ och USB TypeC™ är varumärken av USB Implementers Forum.
- Benämningarna HDMI™ och HDMI High-Definition Multimedia Interface och HDMI-logotypen är varumärken eller registrerade varumärken som tillhör HDMI Licensing Administrator, Inc. i USA och andra länder.
- Alla andra systemnamn och produktnamn som omnämns i dessa bruksanvisningar är varumärken eller registrerade varumärken hos deras respektiva utvecklingsbolag. ™ och ® är inte utsatta i varje enskilt fall denna manual.

- Vår produktgaranti är begränsad till denna enhet när den används normalt i överensstämmelse med denna bruksanvisning och med de tillbehör som medföljde denna enhet i den specificerade eller rekommenderade systemmiljön. Tjänster som tillhandahålls av Företaget, såsom användarstöd, är också föremål för dessa begränsningar.
- Företaget kan inte acceptera något ansvar för skada eller förlust till följd av användning av denna enhet, eller för krav från tredje part.
- Företaget kan inte acceptera något ansvar för: problem med datorn eller annan maskinvara som uppkommer till följd av användning av denna produkt; denna produkts lämplighet för specifik maskinvara, programvara, eller kringutrustning; driftkonflikter med annan installerad programvara; dataförlust; eller andra oavsiktliga eller oundvikliga skador.
- Företaget kan inte acceptera något ansvar för ekonomiska skador, utebliven vinst, krav från tredje part etc., som uppkommer till följd av användning av programvaran som medföljer denna enhet.

中文（繁）

相容的記憶卡

SDXC/microSDXC/SDHC/microSDHC UHS-II 記憶卡、SDXC/microSDXC/SDHC/microSDHC UHS-I 記憶卡、SDXC/microSDXC/SDHC/microSDHC/SD/microSD 記憶卡
- 不保證能使用所有記憶卡類型。

操作環境要求

支援作業系統：Windows® 10、Windows® 8.1、Windows® 7（SP1）、OS X 10.11 或更新版本
- 以上所列作業系統必須為原廠安裝。
- 操作不保證適用於所有裝置。

[1] USB PD IN: 高達100W，可連接USB PD AC變壓器（選購）
[2] USB PD IN 指示燈
[3] USB-A 連接埠: USB 3.1 Gen 2，可連接USB裝置
[4] USB-A 電量指示燈
 亮起：就緒，最高 5V/2.4A
 閃爍：就緒，至少 5V/900mA
 熄滅：低於 5V/900mA
[5] USB-C 電量指示燈
 亮起：就緒，最高 5V/3.0A
 閃爍：就緒，至少 5V/900mA
 熄滅：低於 5V/900mA
[6] USB-C 連接埠: USB 3.1 Gen 2，可連接USB裝置
[7] SD/microSD 記憶卡存取指示燈
[8] UHS-II microSD 記憶卡插槽
[9] UHS-II SD 記憶卡插槽
[10] SD 記憶卡插槽防寫開關
[11] USB-C 轉 USB-C 線（隨附），用來連接電腦
[12] USB-C 連接埠（至電腦）
[13] HDMI 連接埠：最高 4K 30p
[14]（選購）USB PD AC 變壓器，最高 100W

使用本裝置

將本裝置連接至主機電腦
1. 將 USB PD（電力輸送）相容 AC 變壓器連接至本裝置的「USB PD IN」連接埠。
 （請參考插圖）
2. 將隨附的 USB-C 轉 USB-C 線連接至本裝置的「至電腦」連接埠，再連接電腦的 USB-C 連接埠。
 （請參考插圖）

 USB PD 相容 AC 變壓器需選購。連接 USB 裝置和主機電腦時，請使用足以因應兩者總耗電量的電源供應器（35W 或更高，最高 100W）。

 即使僅使用 UHS-II SDXC / microSDXC 讀卡機和 HDMI 顯示器，本裝置仍需 6W 電源。連接 USB 裝置和主機電腦時，請考量額外耗電量對應使用選購的 USB PD AC 變壓器。

 雖然無需 USB PD AC 變壓器即可使用本裝置，但若主機電腦或 USB PD AC 變壓器供應的匯流排電源低於 4.5W，本裝置將切換到 USB「2.0」及「UHS-I」SDXC / microSDXC 的低速模式。

3. 將 SD/microSD 記憶卡插入對應的插槽。

將 USB 相容裝置連接至本裝置
1. 先確認本裝置的 USB-A 及 USB-C 電量指示燈狀態，然後再連接 USB 裝置。若指示燈狀態為
 - 亮起：USB 匯流排電源就緒，最高電量；
 USB-C：5V/3A（15W），USB-A：5V/2.4A（12W）
 - 閃爍：就緒，至少 5V/900mA（4.5W）
 - 熄滅：不足，低於 5V/900mA
 視主機電腦 USB PD IN 連接埠的供電量而定。

 USB PD 相容 AC 變壓器需選購。連接 USB 裝置和主機電腦時，請使用足以因應兩者總耗電量的電源供應器（35W 或更高，最高 100W）。

2. 將 USB 裝置連接至 USB-A 或 USB-C 連接埠。

 連接USB設備和本裝置的線需選購。

連接 HDMI
1. 準備 HDMI 線（Type A 接頭）。

 HDMI 線需選購。

2. 透過 HDMI 線連接顯示器和本裝置。
3. 在主機電腦和顯示器進行設定以使用 HDMI。

中斷裝置與本裝置的連線

Windows PC 使用者
1. 在系統匣中，選擇 [安全地移除硬體]。
2. 選擇要中斷連線的 USB 裝置圖示。
3. 靜待「可以放心移除硬體」訊息顯示。
4. 中斷裝置與本裝置的連線。

Mac 使用者
1. 將USB 裝置圖示移至垃圾桶圖示。
2. 靜待圖示消失。
3. 中斷裝置與本裝置的連線。

中斷本裝置與主機電腦的連線
中斷連線前，請務必先移除所有裝置。

使用注意事項

- 請勿敲擊、彎折、掉落或弄濕此本產品。
- 請勿試圖自行拆解、修理或改造本產品。
- 請勿在以下場所使用或存放本產品，否則可能導致本產品故障。
- 過熱、過冷或潮溼的地方。切勿將本產品放置在高溫的環境中，例如陽光直射處、接近熱源處或夏日密閉的車內，否則可能導致本產品故障或變形。
- 請小心不要讓任何灰塵、髒物或其他異物進入本產品的記憶卡插槽。
- 請如 microSD 插槽及 SD插槽的插圖 [8][9] 所示，將記憶卡插入本裝置。若未正確插入記憶卡，可能無法操作，或者記憶卡可能損壞。
- 在下列情況中，若本裝置仍連接至裝置，裝置可能無法正確運作。
 –啟動或重新啟動裝置時。
 –裝置進入睡眠或休眠模式，或從前述模式喚醒時。
 在執行上述操作前，請先中斷本產品與裝置的連線。
- 建議您備份重要資料。
- 如果您格式化包含資料的記憶卡，資料將會被刪除。小心不要刪除必要資料。若要格式化記憶卡，請使用相容的產品，如數位相機。如果使用電腦等格式化記憶卡，可能會遺失與適用產品的相容性。詳細說明，請參閱相容產品的使用說明書或其客戶支援。
- 下列情況中，可能會發生意外損壞情形（錄製資料遺失或操作失敗）：
 –正在讀取/寫入資料時，如果發生以下任何情況：
 · 本裝置被移除。
 · 記憶卡被移除。
 · 連接的USB 裝置被移除。
 · 連接的USB 裝置電源關閉。
 –在受靜電或電子雜訊影響的場所使用本裝置。
- 若是透過另一 USB 集線器連接至本裝置，可能無法使用本裝置。請將本裝置直接連接至主機電腦的 USB-C 連接埠。
- 隨附產品保固僅適用於本裝置。本裝置必須依據隨附使用說明書並搭配原廠配件於規定或建議的操作環境中正常使用，方可適用本保固。使用者支援及其他服務同樣僅於上述條件下提供。
- 使用有插圖 [10] 所示防寫開關的記憶卡時，啟用防寫開關上的「Lock」，則無法記錄、編輯或刪除資料。
- 拿取 SD/microSD 卡時請小心，因其在寫入或讀取資料後，溫度可能變高。使用本產品時，本產品的主機會慢慢變熱。這並非故障。

對於任何記錄資料的損壞或遺失，Sony 恕不負責。

有關操作及支援相關資訊的說明，請參閱下列網址。
www.sony.net/memorycard

規格

介面	USB 3.1 Gen 2
尺寸（寬 × 高 × 深）（約）	50.3 mm × 14 mm × 118.7 mm
質量（約）	95 g
操作環境	
溫度：	5 ℃ 至 40 ℃
濕度：	95 %（含）以下（無凝結）
存放環境	
溫度：	- 25 ℃ 至 +60 ℃
濕度：	95 %（含）以下（無凝結）

設計及規格如有變更，恕不另行通知。

商標

- SDXC 標誌與 microSDXC 標誌為 SD-3C, LLC 商標。
- Mac、mac OS 與 OS X 為 Apple Inc.於美國及其他國家的註冊商標及/或商標。
- Microsoft 與 Windows 為 Microsoft Corporation 於美國及/或其他國家的註冊商標及/或商標。
- USB-C™ 與 USB Type-C™ 為 USB Implementers Forum 的商標。
- HDMI™、HDMI高畫質多媒體介面及HDMI 標誌為HDMI Licensing Administrator, Inc.在美國及其他國家的商標或註冊商標。
- 使用說明書中的所有其他系統名稱和產品名稱是其相關開發公司的商標或註冊商標。本說明書未在各處皆註明 ™ 與 ®。

- 產品保固僅限於本裝置本身，且要遵守使用說明書、本裝置隨附配件，並在指定或推薦的系統環境下正常使用。本公司提供的服務，如用戶支持，也受這些限制。
- 本公司對因使用本機導致的損害或損失，或任何第三方的索賠不承擔責任。
- 本公司對下列情況不承擔任何責任：由於使用本產品導致您的電腦或其他硬體出現的問題；本產品對特定硬體、軟體或外設的適應性；和安裝的其他軟體產生操作衝突；資料損失；或其他意外或不可避免的損害。
- 本公司對因使用隨本機附帶的軟體而產生的財務損失、利潤損失、第三方的索賠等不承擔任何責任。

中文（简）

支持的存储卡

SDXC/microSDXC/SDHC/microSDHC UHS-II存储卡、SDXC/microSDXC/SDHC/microSDHC UHS-I存储卡、SDXC/microSDXC/SDHC/microSDHC/SD/microSD存储卡
- 无法保证在所有类型的存储卡上都能使用。

操作环境要求

有支持的操作系统：Windows® 10、Windows® 8.1、Windows® 7（SP1）、OS X 10.11或更高版本
- 上述列出的操作系统必须在出厂时安装。
- 无法保证对所有设备都能正常操作。

[1] USB PD IN：可达100W，连接USB PD交流适配器（可选）
[2] USB PD IN指示灯
[3] USB-A接口：USB 3.1 Gen 2，连接USB设备
[4] USB-A功率指示灯
 亮起：准备就绪，可达5V/2.4A
 闪烁：准备就绪，最少5V/900mA
 熄灭：小于5V/900mA
[5] USB-C功率指示灯
 亮起：准备就绪，可达5V/3.0A
 闪烁：准备就绪，最少5V/900mA
 熄灭：小于5V/900mA
[6] USB-C接口：USB 3.1 Gen 2，连接USB设备
[7] SD/microSD存储卡访问指示灯
[8] UHS-II microSD存储卡插槽
[9] UHS-II SD存储卡插槽
[10] SD存储卡的写保护开关
[11] USB-C至USB-C线（随附），连接PC
[12] USB-C接口“to PC”
[13] HDMI接口：可达4K 30p
[14]（可选）USB PD交流适配器，可达100W

使用本装置

将本装置连接至主机
1. 将支持USB PD（Power Delivery）的交流适配器连接到本装置的“USB PD IN”接口。
 （参阅插图）
2. 将随附的USB-C至USB-C线连接到本装置的“to PC”接口，然后连接至PC的USB-C接口。
 （参阅插图）

 支持USB PD的交流适配器是可选件。请使用更高功率的电源（35W或更高，可达100W）来满足连接USB设备和主机需要的所有功耗。

 即使对于UHS-II SDXC / microSDXC读卡器和HDMI显示器，本装置也需要6W的功耗。请考虑通过可选的USB PD交流适配器连接USB设备和主机所需的额外功耗。

 虽然本装置能够在没有USB PD交流适配器的情况下工作，但如果主机或USB PD交流适配器提供的总线功率小于4.5W，则本装置将处于USB“2.0”和“UHS-I”SDXC / microSDXC的下行模式。

3. 将SD/microSD存储卡插入相应的插槽。

将支持USB的设备连接到本装置
1. 连接USB设备前，确保本装置上的USB-A和USB-C功率电平指示灯正常。如果指示灯为以下状态
 - 亮起：USB总线电源准备就绪，且处于最大电平；
 USB-C：5V/3A（15W）、USB-A：5V/2.4A（12W）
 - 闪烁：准备就绪，最少5V/900mA（4.5W）
 - 熄灭：功率不足，小于5V/900mA
 具体视USB PD IN接口或主机的电源电平而定。

 支持USB PD的交流适配器是可选件。请使用更高功率的电源（35W或更高，可达100W）来满足连接USB设备和主机需要的所有功耗。

2. 将USB设备连接到USB-A或USB-C接口。

 连接USB设备和本装置的线是可选件。

连接HDMI
1. 准备一根HDMI线（A型接口）。

 HDMI线是可选件。

2. 通过HDMI线连接显示器和本装置。
3. 配置主机和显示器上的设置以使用HDMI。

断开设备与本装置之间的连接

Windows PC用户
1. 在系统托盘中选择[安全删除硬件]。
2. 选择要断开连接的USB设备的图标。
3. 请等待，直到出现消息“安全删除硬件”。
4. 断开设备与本装置之间的连接。

Mac用户
1. 将USB设备的图标移到垃圾桶图标。
2. 请一直等到图标消失。
3. 断开设备与本装置之间的连接。

断开本装置与主机之间的连接
断开连接前，请确保已移除所有设备。

使用注意事项

- 不要撞击、弯曲或跌落本设备。不要使本设备受潮。
- 不要试图自己拆解、维修或改装本设备。
- 不要在以下场所中使用或存放本装置。否则可导致本装置故障。
- 非常热、非常冷或非常湿的地方。切勿将本装置暴露在高温环境中，如直射的阳光下、加热器附近或夏天封闭的车厢内。否则可导致本装置故障或变形。
- 小心不要让任何污垢、灰尘或其他异物进到本设备的存储卡插槽上。
- 将存储卡插入本装置，如microSD插槽和SD插槽的插图[8][9]中所示。如果存储卡插入不正确，可能无法进行操作，或者可能会损坏存储卡。
- 在下列情况下，如果仍将本装置连接到设备，则设备可能无法正常操作。
 –启动或重新启动设备时。
 –设备进入睡眠或冬眠模式，或从上述模式恢复时。
 在执行上述操作之前，请先将本设备从设备上断开。
- 对重要的数据最好制作备份。
- 如果对包含数据的存储卡进行格式化，上面的数据将被删除。小心不要删除有用的数据。 如需格式化存储卡，请使用支持产品，如数码相机。 如果使用PC等设备来格式化存储卡，可能无法再与相应的产品支持。 有关详情，请参阅支持产品的使用说明书，或咨询其客户支持。
- 在下列情况中，可能会发生意外事故（丢失记录的数据或操作故障）：
 –在数据读/写过程中发生以下事件：
 · 移除本装置。
 · 取出存储卡。
 · 移除连接的USB设备。
 · 关闭所连接USB设备的电源。
 –在受静电或电气噪声影响的地方使用本装置。
- 如果通过其他USB扩展坞进行连接，则可能无法使用本装置。请将本装置直接连接到主机的USB-C接口。
- 附带的产品担保仅适用于本装置。只有在按照附带的使用说明书，使用正品附件，且在所需或推荐的操作环境下正常使用本装置时，方适用本担保。也只有在上述条件下，用户支持及其他服务才有效。
- 在使用插图[10]中带有写保护开关的存储卡时，通过在写保护开关上启用“Lock”，将无法记录、编辑或擦除数据。
- 触摸SD/microSD卡时请小心，SD/microSD卡在写入或读取数据后可能会很烫。使用本装置时，本装置的主体部分会变热。这并非故障。

Sony对任何记录数据的损坏或丢失不予负责。

有关操作详情及与支持有关的信息，请参阅以下URL：
www.sony.net/memorycard

规格

接口	USB 3.1 Gen 2
尺寸（宽×高×长）（约）	50.3 mm × 14 mm × 118.7 mm
质量（约）	95 g
操作环境	
温度：	5 ℃到40 ℃
湿度：	95 %或更低（无结露）
储存环境	
温度：	-25 ℃到+60 ℃
湿度：	95 %或更低（无结露）

设计或规格如有变动，恕不另行通知。

商标

- SDXC徽标和microSDXC徽标是SD-3C, LLC的商标。
- Mac、macOS和OS X是AppleI nc.在美国和其他国家或地区的注册商标。
- Microsoft和Windows是Microsoft Corporation在美国和/或其他国家或地区的注册商标和/或商标。
- USB-C™和USB Type-C™ 是USB Implementers Forum的商标。
- HDMI™、HDMI高清晰度多媒体接口以及HDMI标志是HDMI Licensing Administrator, Inc.在美国和其他国家的商标或注册商标。
- 本使用说明书中提及的所有其他系统名称和产品名称均为其各自开发公司的商标或注册商标。™和®在本说明书中不再一一提及。

- 我们的产品担保仅限于本装置本身，且要遵守这些使用说明书，使用本装置附带的附件，在指定或推荐的系统环境下正常使用。本公司提供的服务，如用户支持，也受这些限制。
- 本公司对因使用本机导致的损害或损失，或任何第三方的索赔不承担责任。
- 本公司对下列情况不承担任何责任：由于使用本产品导致您的电脑或其它硬件出现的问题；本产品对特定硬件、软件或外设的适应性；和安装的其它软件产生操作冲突；数据损失；或其它意外或不可避免的损害。
- 本公司对因使用随本机附带的软件而产生的财务损失、利润损失、第三方的索赔等不承担任何责任。

한국어

호환 메모리 카드

SDXC/microSDXC/SDHC/microSDHC UHS-II 메모리 카드, SDXC/microSDXC/SDHC/microSDHC UHS-I 메모리 카드, SDXC/microSDXC/SDHC/microSDHC/SD/microSD 메모리 카드
- 모든 디바이스 메모리 카드에서 작동이 보증되는 것은 아닙니다.

작동 환경 요구 조건

지원 OS: Windows® 10, Windows® 8.1, Windows® 7(SP1), OS X 10.11 이상
- 위에 나열된 OS는 공장 출하 시 설치되어야 합니다.
- 모든 디바이스에서 작동이 보장되는 것은 아닙니다.

[1] USB PD IN: 최대 100W, USB PD AC 어댑터에 연결 (선택 사항)
[2] USB PD IN 표시등
[3] USB-A 포트: USB 3.1 2세대, USB 장치에 연결
[4] USB-A 출력 표시등
 켜짐: 최대 5V/2.4A
 점멸: 최소 5V/900mA
 꺼짐: 5V/900mA 미만
[5] USB-C 출력 표시등
 켜짐: 최대 5V/3.0A
 점멸: 최소 5V/900mA
 꺼짐: 5V/900mA 미만
[6] USB-C 포트: USB 3.1 2세대, USB 장치에 연결
[7] SD/microSD 메모리 카드 액세스 표시등
[8] UHS-II microSD 메모리 카드 슬롯
[9] UHS-II SD 메모리 카드 슬롯
[10] SD 메모리 카드 쓰기 보호 스위치
[11] USB-C - USB-C 케이블(기본 제공), PC에 연결
[12] USB-C 포트 "PC 연결"
[13] HDMI 포트: 최대 4K 30p
[14] (선택 사항) USB PD AC 어댑터, 최대 100W

본 기기 사용

본 기기를 호스트 PC에 연결
1. **USB PD(전원 공급) 호환 AC 어댑터를 본 기기의 "USB PD IN" 포트에 연결합니다.**
 (그림 참조)
2. **제공된 USB-C - USB-C 케이블을 본 기기의 "PC 연결" 포트에 연결한 후 PC의 USB-C 포트에 연결합니다.**
 (그림 참조)

 USB PD 호환 AC 어댑터는 선택 사항입니다. USB 장치와 호스트 PC 연결을 위한 모든 소비 전력을 지원할 수 있도록 출력이 더 높은 전원 공급장치(35W 이상, 최대 100W)를 사용하십시오.

 본 기기는 UHS-II SDXC/microSDXC 리더 및 HDMI 디스플레이 전용으로 6W 소비 전력이 필요합니다. 선택적인 USB PD AC 어댑터에서 지원되는 USB 장치 및 호스트 PC 연결을 위한 추가 소비 전력을 고려하십시오.

 본 기기는 USB PD AC 어댑터 없이도 작동하지만, 호스트 PC 또는 USB PD AC 어댑터가 4.5W 미만의 버스 전원을 제공할 경우 기기가 USB "2.0" 및 "UHS-I" SDXC/microSDXC 다운 모드로 작동합니다.

3. **SD/microSD 메모리 카드를 해당 슬롯에 삽입합니다.**

USB 호환 장치를 본 기기에 연결
1. **USB 장치에 연결하기 전 본 기기의 USB-A 및 USB-C 출력 표시등을 확인합니다. 표시등이 다음 상태인 경우**
 - 켜짐: USB 버스 전원이 최대 출력 상태입니다.
 USB-C: 5V/3A(15W), USB-A: 5V/2.4A(12W)
 - 깜박임: 최소 5V/900mA(4.5W)
 - 꺼짐: 전원 부족, 5V/900mA 미만
 USB PD IN 포트 또는 호스트 PC의 출력 전원에 따라 다름

 USB PD 호환 AC 어댑터는 선택 사항입니다. USB 장치와 호스트 PC 연결을 위한 모든 소비 전력을 지원할 수 있도록 출력이 더 높은 전원 공급장치(35W 이상, 최대 100W)를 사용하십시오.

2. **USB 장치를 USB-A 또는 USB-C 포트에 연결합니다.**

 USB 장치와 본 기기 사이의 케이블 연결은 선택 사항입니다.

HDMI 연결
1. **HDMI 케이블을 준비합니다(타입 A 커넥터).**

 HDMI 케이블은 선택 사항입니다.

2. **HDMI 케이블을 통해 디스플레이와 본 기기를 연결합니다.**
3. **호스트 PC와 디스플레이 모두에서 HDMI를 사용하도록 설정을 구성합니다.**

본 기기에서 장치 연결 해제

Windows PC 사용자
1. **시스템 트레이에서 [하드웨어 안전 제거]를 선택합니다.**
2. **연결을 해제하려는 USB 장치 아이콘을 선택합니다.**
3. **"하드웨어 안전 제거" 메시지가 나타날 때까지 기다립니다.**
4. **본 기기에서 장치 연결을 해제합니다.**

Mac 사용자
1. **USB 장치 아이콘을 휴지통 아이콘으로 이동합니다.**
2. **아이콘이 사라질 때까지 기다립니다.**
3. **본 기기에서 장치 연결을 해제합니다.**

호스트 PC에서 본 기기 연결 해제
연결을 해제하기 전 모든 장치가 제거되었는지 확인합니다.

사용에 관한 주의사항

- 리더를 세게 치거나, 구부리거나, 떨어뜨리거나, 물에 적시지 마십시오.
- 리더를 직접 분해, 수리 또는 개조하지 마십시오.
- 다음과 같은 장소에서는 본 기기를 사용하거나 보관하지 마십시오. 그렇게 하면 본 기기의 오작동을 유발할 수 있습니다.
- 과도하게 뜨겁거나, 차갑거나 습도가 높은 곳. 본 기기는 직사광선, 열기구 근처 또는 여름철의 차량내 등과 같이 고온에 노출되는 곳에 방치하지 마십시오. 그렇게 하면 본 기기의 오작동을 유발하거나 변형될 수 있습니다.
- 리더의 메모리 카드 슬롯이 더러워지거나, 먼지 또는 이물질이 들어가지 않도록 주의하십시오.
- microSD 슬롯 및 SD 슬롯의 그림 [8] [9] 에 표시된 것처럼 본 기기에 메모리 카드를 삽입합니다. 메모리 카드가 올바르게 삽입되지 않으면 작동하지 않거나 메모리 카드가 손상될 수 있습니다.
- 다음과 같은 상황에서 본 기기가 여전히 장치에 연결된 상태에서는 장치가 올바르게 작동하지 않을 수 있습니다.
 –디바이스를 기동 또는 재기동하는 경우.
 –디바이스가 슬립 또는 동면으로 되거나, 그런 상태로부터 복귀한 경우.
 이들 조작을 하기 전에 디바이스로부터 본 리더를 분리하십시오.
- 중요한 데이터는 백업하는 것이 좋습니다.
- 데이터가 들어있는 메모리 카드를 포맷하면 데이터가 지워집니다. 필요한 데이터가 지워지지 않도록 주의하십시오. 메모리 카드를 포맷하려면 디지털 카메라와 같은 호환 제품을 사용하십시오. PC 등을 사용해서 메모리 카드를 포맷하는 경우 적용 가능한 제품과의 호환성이 상실될 수 있습니다. 자세한 내용은 호환 제품의 사용설명서를 참조하거나 고객 지원 사이트를 참조하십시오.
- 다음과 같은 상황에서 예기치 않은 손상(레코딩된 데이터의 손실 또는 작동 오류)이 발생할 수 있습니다.
 –데이터를 읽기/쓰기 도중 다음 상황이 발생하는 경우:
 · 본 기기를 제거합니다.
 · 메모리 카드를 제거합니다.
 · 연결된 USB 장치를 제거합니다.
 · 연결된 USB 장치 전원을 끕니다.
 –본 기기를 정전기나 전기 노이즈에 노출된 환경에서 사용할 경우
- 다른 USB 허브를 통해 연결된 경우 본 기기를 사용하지 못할 수 있습니다. 본 기기를 호스트 PC의 USB-C 포트에 직접 연결하십시오.
- 제공된 제품 보증은 본 기기에만 적용됩니다. 제공된 작동 안내에 따라 정상적으로 본 기기를 사용하고, 정품 액세서리와 함께 사용하고, 필수 또는 권장 작동 환경에서 사용할 경우에만 보증이 적용됩니다. 사용자 지원 및 기타 서비스는 위의 조건에 대해서만 제공됩니다.
- 그림 [10] 에서와 같이 쓰기 보호 스위치를 "Lock"으로 설정하여 메모리 카드를 사용하면 데이터를 기록, 편집 또는 삭제할 수 없습니다.
- SD/microSD 카드를 만질 때는 주의하십시오. SD/microSD 카드에서 데이터를 읽거나 쓴 직후에는 카드가 뜨거울 수 있습니다. 본 기기를 사용하는 동안에는 본 기기의 본체가 뜨거워집니다. 이것은 오작동이 아닙니다.

Sony는 기록된 데이터의 손상 또는 손실에 대해 어떠한 책임도 지지 않습니다.

조작 및 지원 관련 정보에 관한 상세한 내용은 다음 URL 을 참조해 주십시오.
www.sony.net/memorycard

사양

인터페이스	USB 3.1 Gen 2
치수(폭×높이×깊이) (약)	50.3 mm × 14 mm × 118.7 mm
중량(약)	95g
사용 환경	
온도:	5℃에서 40℃
습도:	95% 이하(결로 현상 없음)
보관 환경	
온도:	-25℃에서 +60℃
습도:	95% 이하(결로 현상 없음)

디자인 및 사양은 예고 없이 변경될 수 있습니다.

상표

- SDXC 로고와 microSDXC 로고는 SD-3C, LLC의 상표입니다.
- Mac, MacOS 및 OS X는 미국 및 기타 국가 내의 Apple Inc.의 등록 상표 및/또는 상표입니다.
- Microsoft 및 Windows는 미국 및/또는 기타 국가 내의 Microsoft Corporation의 등록 상표 및/또는 상표입니다.
- USB Type-C™ 및 USB-C™는 USB Implementers Forum의 상표입니다.
- 용어 HDMI™ 및 HDMI High-Definition Multimedia Interface 그리고 HDMI 로고는 미국 및 기타 국가에서 사용되는HDMI Licensing Administrator, Inc.의 상표 또는 등록상표입니다.
- 본 작동 안내에서 언급된 다른 모든 시스템 이름 및 제품 이름은 해당 개발 회사의 상표 또는 등록 상표입니다. 본 설명서에서는 ™ 및 ®을 매번 표시하지 않습니다.

- 당사 제품 보증은 사용 설명서 및 본 기기에 부속된 액세서리를 지정 또는 권장 시스템 환경에서 바르게 사용하는 것을 조건으로 본 기기 본체만을 대상으로 합니다. 사용자 지원과 같은 회사에서 제공하는 서비스도 이러한 제한을받습니다.
- 당사는 본 제품의 사용에 의하여 발생된 손해나 손실 또는 제삼자로부터의 청구에대하여 책임지지 않습니다.
- 당사는 다음과 같은 사항에 대하여 책임지지 않습니다: 본 제품의 사용에 의한 PC 및 그 밖의 하드웨어에 관한 문제, 특정 하드웨어나 소프트웨어, 주변장치와본 제품의 적합성, 설치한 다른 소프트웨어와의 동작 충돌, 데이터의 손실 및 그 밖의 우발적 또는 피하지 못한 손해.
- 당사는 본 제품에 부속된 소프트웨어를 사용함으로써 발생된 경제적 손해나 손실또는 제삼자로부터의 손해배상 청구에 대해서는 일절 책임지지 않습니다.

Eesti

Ühilduvad mälukaardid

Mälukaart SDXC/microSDXC/SDHC/microSDHC UHS-II, mälukaart SDXC/microSDXC/SDHC/microSDHC UHS-I, mälukaart SDXC/microSDXC/SDHC/microSDHC/SD/microSD
- Töötamine ei ole tagatud kõikide mälukaartidega.

Kasutuskeskkonna nõuded

Toetatud operatsioonisüsteemid: Windows® 10, Windows® 8.1, Windows® 7 (SP1), OS X 10.11 või hilisem
- Ülalnimetatud operatsioonisüsteem peab olema tehases paigaldatud.
- Töötamine ei ole tagatud kõikide seadmetega.

[1] USB PD IN: Kuni 100 W, ühendamine USB PD AC adapteriga (valikuline
[2] USB PD IN indikaator
[3] USB-A Port: USB 3.1 Gen 2, ühendamine USB seadmetega
[4] USB-A toitevõimsuse indikaator
 Valgustatud: Valmis maksimaalselt 5 V/2.4 A
 Vilgub: Valmis vähemalt 5 V/900 mA
 Väljas: vähem kui 5 V/900 mA
[5] USB-C võimsustaseme indikaator
 Valgustatud: Valmis maksimaalselt 5 V/3.0 A
 Vilgub: Valmis vähemalt 5 V/900 mA
 Väljas: vähem kui 5 V/900 mA
[6] USB-C port: USB 3.1 Gen 2, ühendamine USB seadmetega
[7] SD/microSD mälukaardi juurdepääsu indikaator
[8] UHS-II microSD mälukaardi pesa
[9] UHS-II microSD mälukaardi pesa
[10] SD mälukaardi kirjutuskaitse (Write-protect) lüliti
[11] USB-C - USB-C kaabel (komplektis), arvutiga ühendamiseks
[12] USB-C port „to PC“
[13] HDMI port: Kuni 4K 30p
[14] (Valikuline) USB PD AC Adapter, kuni 100 W

Selle üksuse kasutamine

Selle üksuse ühendamine arvutiga
1. Ühendage USB PD-ga (toide) sobiv AD adapter selle üksuse „USB PD IN“ porti.
 (vaadake illustratsiooni)
2. Ühendage kaasasolev USB-C - USB-C kaabel selle üksuse „to PC“ porti, seejärel ühendage USB-C port arvutiga.
 (vaadake illustratsiooni)

 USB PD ühilduv AC adapter on vabatahtlik. Palun kasutage suuremaid toiteallikaid (35 W või enam, kuni 100 W), et katta kõik USB-seadmete ja arvuti energiavajadused.

 See seade vajab 6 W võimsust isegi UHS-II SDXC / microSDXC lugeja ja HDMI ekraani jaoks. Palun kaaluge USB-seadmete ja arvuti ühendamiseks lisavõimsust, mille võib katta lisavarustuses oleva USB- PD AC adapteriga.

 Kuigi see seade on võimeline töötama ilma USB PD AC adapterita, on see USB „2.0“ ning „UHS-I“ SDXC / microSDXC suhtes säästurežiimil kui kasutatava arvuti või USB PD AC adapteri toodetav võimsus on vähem kui 4.5 W.

3. Sisestage SD/microSD mälukaardid vastavatesse pesadesse.

USB-ühilduvate seadmete ühendamine selle seadmega
1. Enne USB-seadmetega ühendamist veenduge selle seadme USB-A ja USB-C toitevõimsuse näitajate olekus. Kui näitajad on
 - Valgustatud: USB võimsus on maksimaalsel tasemel valmis; USB-C: 5 V/3 A (15 W), USB-A: 5 V/2.4 A (12 W)
 - Vilgub: Valmis vähemalt 5 V/900 mA (4.5 W)
 - Väljas: Pole piisavalt, vähem kui 5 V/900 mA sõltuvalt USB PD IN pordi või kasutatava arvuti toitetasemest.

 USB-ühilduv AC adapter on vabatahtlik. Palun kasutage võimsamat toiteallikat (35 W või enam, kuni 100 W), et katta kõik USB-seadmete ja arvuti energiavajadused.

2. Ühendage USB-seadmed USB-A või USB-C portidega.

 Ühenduskaablid USB-seadmete ja selle seadme vahel ei ole kohustuslikud.

HDMI ühendamine
1. Valmistage HDMI kaabel ette (Tüüp A konnektor).

 HDMI kaabel on vabatahtlik.

2. Ühendage ekraan ja see seade HDMI kaabli abil.
3. HDMI kasutamiseks konfigureerige nii arvuti kui ekraani seaded.

Seadmete lahutamine sellest üksusest

Windowsi arvuti kasutajad
1. Valige süsteemi menüüst [Riistvara ohutu eemaldamine].
2. Valige selle USB seadme ikoon, mida see soovite lahutada.
3. Oodake, kuni ilmub sõnum „Riistvara eemaldamine on ohutu“.
4. Lahutage seade sellest üksusest.

Maci kasutajad
1. Lohistage USB seadme ikoon prügikasti ikoonile.
2. Oodake, kuni ikoon kaob.
3. Lahutage seade sellest üksusest.

Sellele üksuse lahutamine kasutatavast arvutist
Enne lahutamist kontrollige, et kõik seadmed oleksid eemaldatud.

Märkused kasutamise kohta

- Ärge lööge, väänake, kukutage maha ega tehke lugejat märjaks.
- Ärge proovige seda lugejat ise demonteerida, remontida ega ümber ehitada.
- Ärge kasutage ega hoidke seadet järgmistes kohtades. See võib põhjustada seadme talitlushäire.
- Väga kuumad, külmad või niisked kohad. Ärge kunagi jätke seadet väga kõrge temperatuuriga kohta, nt otsesesse päikesevalgusse, küttekeha lähedusse või suvel kinnisesse autosse. See võib põhjustada seadme talitlushäire või seda deformeerida.
- Jälgige, et selle lugeja mälukaardi pesasse ei satuks mustust, tolmu ega muid võõrobjekte.
- Sisestage mälukaardid sellesse üksusesse nagu on näidatud microSD pesa ja SD pesa illustratsioonidel [8][9]. Kui mälukaardid ei ole korrektselt sisestatud, ei pruugi operatsioon võimalik olla või mälukaardid võivad kahjustuda.
- Kui see üksus on järgmistes olukordades jätkuvalt seadmega ühendatud, siis ei pruugi seade korrektselt töötada.
 –Seadme käivitamisel või taaskäivitamisel.
 –Kui seade läheb une- või talveunerežiimi või väljub sealt.
 Enne nimetatud toiminguid lahutage lugeja seadmest.
- Soovitame olulised andmed varundada.
- Kui vormindate mälukaarti, millele on salvestatud andmeid, kustuvad need andmed. Jälgige, et te ei kustutaks vajalikke andmeid. Kasutage mälukaartide vormindamiseks ühilduvat toodet, nt digikaamera. Kui mälukaardi vormindamiseks kasutatakse näiteks PC, võib see kaotada oma ühilduvuse muude toodetega. Lisateabe saamiseks vaadake ühilduva toote kasutusjuhendit või pöörduge klienditoe poole.
- Järgmistes olukordades võivad tekkida ootamatud kahjustused (salvestatud andmete kadumine või talitlushäired):
 –kui esineb mõni järgmisest andmete lugemise/kirjutamise ajal:
 · see üksus on eemaldatud.
 · mälukaardid on eemaldatud.
 · ühendatud USB seadmed on eemaldatud.
 · ühendatud USB seadmete toide on välja lülitatud.
 –Kui te kasutate seda üksust kohtades, kus esineb staatilist elektrit või elektrilist müra.
- Võimalik, et te ei saa seda seadet kasutada, kui see on ühendatud teise USB-jaoturiga. Palun ühendage see seade otse kasutatava arvuti USB-C-porti.
- Tarnitud toote garantii kehtib ainult selle üksuse kohta. Garantii kehtib vaid juhul, kui seadet on kasutatud tavapäraselt, vastavalt kaasasolevatele instruktsioonidele ning kui seda kasutatakse originaal lisaseadmetega ning nõutud või soovitatavas töökeskkonnas. Ülaltoodud tingimustel pakutakse ka klienditoge ja muid teenuseid.
- Kasutades Write-Protect (kirjutuskaitse) lülitiga mälukaarti, mis on näidatud illustratsioonil [10], siis „Lock“ sisselülitamisel Write-Protect lülitil, ei saa te enam andmeid salvestada, muuta või kustutada.
- Olge SD/microSD-kaartide puudutamisel ettevaatlik, sest need võivad olla kuumad vahetult pärast andmete kirjutamist või lugemist. Seadme kasutamisel muutub seadme korpus kuumaks. See ei ole talitlushäire.

Sony ei vastuta salvestatud andmete kahjustuse või kaotuse eest.

Täpsema teabe saamiseks kasutamise ja kasutajatoe kohta külastage järgmist URL-i.
www.sony.net/memorycard

Tehnilised andmed

Liides	USB 3.1 Gen 2
Mõõtmed (L × K × S) (umbes)	50,3 mm × 14 mm × 118,7 mm
Kaal (umbes)	95 g
Töökeskkond	
Temperatuur:	5 °C kuni 40 °C
Õhuniiskus:	95% või vähem (mittekondenseeruv)
Hoiukeskkond	
Temperatuur:	-25 °C kuni +60 °C
Õhuniiskus:	95% või vähem (mittekondenseeruv)

Disain ja tehnilised andmed võivad muutuda ette teatamata.

Kaubamärgid

- SDXC logo ja microSDXC logo on SD-3C, LLC kaubamärk.
- Mac, macOS ja OS X on ettevõtte Apple Inc. registreeritud kaubamärgid ja/või kaubamärgid Ameerika Ühendriikides ja/või muudes riikides.
- Microsoft ja Windows on ettevõtte Microsoft Corporation registreeritud kaubamärgid ja/ või kaubamärgid Ameerika Ühendriikides ja/või muudes riikides.
- USB-C™ ja USB Type-C™ on USB Implementers Forumi kaubamärgid.
- Terminid HDMI™ ja HDMI High-Definition Multimedia Interface ning HDMI logo on HDMI Licensing Administrator, Inc. kaubamärgid või registreeritud kaubamärgid Ameerika Ühendriikides ja teistes riikides.
- Kõik käesolevas kasutusjuhendis mainitud süsteeminimed ja tootenimed on nende vastavate arendusettevõtete kaubamärgid või registreeritud kaubamärgid. Kasutusjuhendis ei kasutata tähiseid ™ ja „®".

- Meie toote garantii kehtib ainult sellele seadmele, kui seda kasutatakse tavapäraselt vastavalt käesolevale kasutusjuhendile ja selle seadmega kaasasolevatele tarvikutele ettenähtud või soovitatud süsteemikeskkonnas. Need piirangud puudutavad ka ettevõtte pakutavaid teenuseid, nt kasutajatuge.
- Ettevõte ei vastuta seadme kasutamisega seotud kahjude või kahjustuste ega muude isikute mingite kahjunõuete eest.
- Ettevõte ei vastuta teie arvuti ega muu riistvaraga seotud probleemide eest selle toote kasutamise tagajärjel; toote sobivuse eest konkreetse riistvara, tarkvara ega välisseadmetega; konfliktide eest kasutamisel koos muu installitud tarkvaraga; andmete kaotsimineku eest ega juhuslike või vältimatute kahjude eest.
- Ettevõte ei vastuta rahalise kahju, saamatajäänud kasumi, muude isikute nõuete jne eest seadmega kaasasoleva tarkvara kasutamise tagajärjel.

Lietuviškai

Suderinama atminties kortelė

SDXC/„microSDXC"/SDHC/„microSDHC UHS-II" atminties kortelės, SDXC/„microSDXC"/SDHC/„microSDHC UHS-I" atminties kortelės, SDXC/„microSDXC"/SDHC/„microSDHC"/SD/„microSD" atminties kortelės
- Veikimas negarantuojamas su visų tipų atminties kortelėmis.

Naudojimo aplinkos reikalavimai

Palaikomos OS: Windows® 10, Windows® 8.1, Windows® 7 (SP1), OS X 10.11 arba naujesnės versijos
- Aukščiau nurodomos OS turi būti įdiegtos gamykloje.
- Veikimas negarantuojamas visiems įrenginiams.

[1] USB PD IN: Iki 100W, jungiant prie USB PD kintamosios srovės adapterio (papildoma)
[2] USB PD IN indikatorius
[3] USB-A lizdas: USB 3.1 Gen 2, jungiant prie USB įrenginių
[4] USB-A Maitinimo lygio indikatorius
Dega: Pasiruošęs daugiausiai 5 V/2.4 A
Mirksi: Pasiruošęs mažiausiai 5 V/900 mA
Nedega: mažiau kaip 5 V/900 mA
[5] USB-C Maitinimo lygio indikatorius
Dega: Pasiruošęs daugiausiai 5 V/3.0A
Mirksi: Pasiruošęs mažiausiai 5 V/900 mA
Nedega: mažiau kaip 5 V/900 mA
[6] USB-C lizdas: USB 3.1 Gen 2, jungiant prie USB įrenginių
[7] SD/microSD atminties kortelės indikatorius
[8] UHS-II microSD atminties kortelės lizdas
[9] UHS-II SD atminties kortelės lizdas
[10] SD atminties kortelės „Write-protect" jungiklis (su įrašymo apsauga)
[11] USB-C - USB-C kabelis (yra rinkinyje), prijungimui prie kompiuterio
[12] USB-C lizdas „to PC"
[13] HDMI lizdas: iki 4K 30p
[14] (Papildoma) USB PD kintamosios srovės adapteris, iki 100 W

Įrenginio naudojimas

Įrenginio prijungimas prie pagrindinio kompiuterio

1. Įjunkite su USB PD (srovės tiekimo) suderinamą kintamosios srovės adapterį į šio įrenginio „USB PD IN" lizdą.
(žr.pav.)
2. Įjunkite rinkinyje esantį USB-C – USB-C kabelį į šio įrenginio „to PC" lizdą, tuomet įjunkite į kompiuterio USB-C lizdą.
(žr.pav.)

Su USB PD tinkantis kintamosios srovės adapteris yra papildomas. Naudokite stipresnį srovės tiekimo įrenginį (35 W ar daugiau, iki 100 W), kad pakaktų energijos USB įrenginiams ir kompiuteriui.

Šiam įrenginiui reikia 6 W galios, net ir tik UHS-II SDXC / microSDXC skaitytuvui ir HDMI vaizdavimui. Naudojant papildomą USB PD kintamosios srovės adapterį, USB įrenginių ir kompiuterio prijungimui gali reikėti papildomų energijos sąnaudų.

Nors šis įrenginys veikia be USB PD kintamosios srovės adapterio, jis bus išjungimo režime USB „2.0" ir „UHS-I" SDXC / microSDXC, jei kompiuteris ar USB PD kintamosios srovės adapteris tiekia mažesnį nei 4,5 W magistralinį maitinimą.

3. Įstatykite SD/microSD atminties korteles į atitinkamus lizdus.

Su USB suderinamų įrenginių prijungimas prie šio įrenginio

1. Prieš jungdami prie USB įrenginių, patikrinkite šio įrenginio USB-A ir USB-C maitinimo lygio indikatorius. Jei indikatoriai
   - Dega: USB magistralinis maitinimas yra maksimaliai pasiruošęs; USB-C: 5 V/3 A (15 W), USB-A: 5 V/2,4 A (12 W)
   - Mirksi: Pasiruošęs mažiausiai 5 V/900 mA (4,5 W)
   - Nedega: Nepakanka, mažiau kaip 5 V/900 mA, priklausomai nuo maitinimo iš „USB PD IN" lizdo ar kompiuterio tiekimo lygio.

Su USB PD tinkantis kintamosios srovės adapteris yra papildomas. Naudokite stipresnį srovės tiekimo įrenginį (35 W ar daugiau, iki 100 W), kad pakaktų energijos USB įrenginiams ir kompiuteriui.

2. Prijunkite USB įrenginius prie USB-A arba USB-C lizdų.

Jungiamieji kabeliai tarp USB įrenginių ir šio įrenginio yra papildomi.

HDMI prijungimas

1. Paruoškite HDMI kabelį („A" tipo jungtis).

JHDMI kabelis yra papildomas.

2. Prijunkite monitorių ir šį įrenginį per HDMI kabelį.
3. Sukonfigūruokite kompiuterio ir monitoriaus nustatymus HDMI naudojimui.

Įrenginių atjungimas nuo šio įrenginio

„Windows" naudotojai

1. Sistemoje pasirinkite [Saugiai pašalinti aparatinę įrangą].
2. Pasirinkite USB įrenginių, kuriuos norite atjungti, piktogramą.
3. Palaukite, kol pasirodys pranešimas „Aparatūrą galima saugiai pašalinti".
4. Atjunkite įrenginį nuo šio įrenginio.

„Mac" naudotojai

1. Perkelkite USB įrenginių piktogramą ant šiukšlinės piktogramos.
2. Palaukite, kol piktograma išnyks.
3. Atjunkite įrenginį nuo šio įrenginio.

Šio įrenginio atjungimas nuo kompiuterio

Prieš atjungdami patikrinkite, ar visi įrenginiai išimti.

Pastabos dėl naudojimo

- Nedaužykite, nelankstykite, nemėtykite ar nešlapinkite šios skaitytuvo.
- Nebandykite skaitytuvo patys ardyti, remontuoti ar keisti.
- Nenaudokite ir nelaikykite šio įrenginio toliau nurodytose vietose. Antraip įrenginys gali sugesti.
- Labai karštoje, šaltoje arba drėgnoje aplinkoje. Niekada nepalikite šio įrenginio vietoje, kurioje jį veiks aukšta temperatūra, pvz., tiesioginėje saulės šviesoje, šalia šildytuvo arba uždarytame automobilyje vasarą. Antraip įrenginys gali sugesti arba deformuotis.
- Būkite atsargūs, kad į skaitytuvo atminties kortelės lizdą nepatektų nešvarumų, dulkių arba kitų pašalinių medžiagų.
- Įstatykite atminties korteles į šį įrenginį kaip parodyta microSD ir SD lizdo paveikslėlyje [8][9]. Jei atminties kortelė netinkamai įstatyta, ji gali neveikti arba būti pažeista.
- Jei šis įrenginys yra prijungtas prie įrenginio toliau nurodytose situacijose, įrenginys gali veikti netinkamai.
  — Kai paleidžiate arba iš naujo paleidžiate renginį.
  — Kai įrenginio perjungiamas į miego ar užmigdymo režimą arba iš jų.
  Prieš atlikdami tokius veiksmus atjunkite šį skaitytuvą nuo įrenginio.
- Rekomenduojame daryti svarbių duomenų atsargines kopijas.
- Formatuojant atminties kortelę su duomenimis, duomenys bus ištrinti. Būkite atsargūs, kad neištrintumėte reikiamų duomenų. Norėdami suformatuoti atminties korteles, naudokite suderinamą gaminį, pavyzdžiui, skaitmeninį fotoaparatą. Jei, pavyzdžiui, atminties kortelei suformatuoti naudojamas įrenginys, ji gali tapti nebesuderinama su taikomais gaminiais. Daugiau informacijos ieškokite suderinamo gaminio naudojimo instrukcijoje arba kliento palaikymo medžiagoje.
- Netikėti pažeidimai (įrašytų duomenų dingimas arba nepavykusi operacija) gali nutikti šiose situacijose:
  — Įvykus vienam iš toliau nurodytų dalykų, kai vyksta duomenų nuskaitymo / įrašymo procesas:
    · šis įrenginys pašalintas.
    · atminties kortelė išimta.
    · prijungti USB įrenginiai pašalinti.
    · prijungtų USB įrenginių maitinimas išjungtas.
  — Jei šis įrenginys naudojamas vietose, kuriose yra statinės elektros poveikis arba elektros triukšmas.
- Gali nepavykti naudoti šio įrenginio, jei jis prijungtas kito USB šakotuvo. Prijunkite šį įrenginį tiesiogiai prie kompiuterio USB-C lizdo.
- Pateikta gaminio garantija taikoma tik šiam įrenginiui. Garantija taikoma, tik jei šis įrenginys yra naudojamas įprastai pagal pateiktas naudojimo instrukcijas ir su originaliais priedais bei reikiamoje arba rekomenduojamoje naudojimo aplinkoje. Naudotojo palaikymas ir kitos paslaugos taip pat teikiamos, tik jei tenkinama prieš tai nurodyta sąlyga.
- Kai naudojate atminties kortelę su „Write-Protect" jungikliu pav. [10], nustačius „Write-Protect" jungiklį į padėtį „Lock" (Užrakinti), duomenų negalima įrašyti, redaguoti arba ištrinti.
- Būkite atsargūs, liesdami SD/microSD korteles, kadangi jos gali būti įkaitusios iškart po informacijos įrašymo ar nuskaitymo. Naudojant šį įrenginį, pagrindinis šio įrenginio korpusas įkaista. Tai nėra gedimas.

„Sony" neatsako už jokį įrašytų duomenų sugadinimą ar praradimą dėl jokios priežasties.

Prireikus daugiau informacijos apie naudojimą ir palaikymą, apsilankykite toliau nurodytoje svetainėje.
www.sony.net/memorycard

Specifikacijos

Sąsaja	USB 3.1 Gen 2
Matmenys (plotis × aukštis × gylis) (apytiksliai)	50,3 mm × 14 mm × 118,7 mm
Svoris (apytiksliai)	95 g
Naudojimo aplinka	
Temperatūra:	nuo 5 °C iki 40 °C
Drėgmė:	95 % arba mažiau (nesikondensuojanti)
Laikymo sąlygos	
Temperatūra:	nuo -25 °C iki +60 °C
Drėgmė:	95 % arba mažiau (nesikondensuojanti)

Konstrukcija ir specifikacijos gali būti keičiamos be įspėjimo.

Prekių ženklai

- SDXC logotipas ir „microSDXC" logotipas yra SD-3C, LLC prekės ženklai.
- „Mac", „macOS" ir „OS X" yra „Apple Inc." registruotieji prekės ženklai ir (arba) prekės ženklai, registruoti JAV ir kitose šalyse.
- „Microsoft" ir „Windows" yra „Microsoft Corporation" registruotieji prekės ženklai ir (arba) prekės ženklai, registruoti Jungtinėse Amerikos Valstijose ir (arba) kitose šalyse.
- „USB-C™" ir „USB Type-C™" yra „USB Implementers Forum" prekės ženklai.
- Terminai HDMI™ ir HDMI High-Definition Multimedia Interface bei HDMI logotipas yra prekių ženklai arba registruoti „HDMI Licensing Administrator, Inc." prekių ženklai Jungtinėse Valstijose ir kitose šalyse.
- Visi kiti šioje naudojimo instrukcijoje minimi sistemų ir gaminių pavadinimai yra atitinkamų įmonių prekių ženklai arba registruotieji prekių ženklai. Šiose naudojimo instrukcijose nenaudojami ženklai ™ ir „®".

- Mūsų gaminio garantija teikiama tik pačiam įrenginiui, jei jis įprastomis sąlygomis naudojamas pagal šias naudojimo instrukcijas, su pridėtais priedais ir nurodytoje arba rekomenduojamoje sistemos aplinkoje. Šie apribojimai taikomi ir įmonės teikiamoms paslaugoms, pvz., naudotojo palaikymui.
- Įmonė negali prisiimti atsakomybės už žalą ar nuostolius, atsiradusius naudojant šį įrenginį, arba priimti kokias nors pretenzijas iš trečiųjų šalių.
- Įmonė negali prisiimti jokios atsakomybės už: naudojant šį gaminį kilusias problemas jūsų AK ar kitoje aparatūroje; šio gaminio tinkamumą konkrečiai aparatūrai, programinei įrangai ar išoriniams įrenginiams; veikimo konfliktus su kitomis įdiegtomis programomis; duomenų praradimą; arba kitą netiesioginę arba neišvengiamą žalą.
- Įmonė negali prisiimti jokios atsakomybės už finansinius nuostolius, prarastą pelną, trečiųjų šalių pretenzijas ir pan., susijusius su programine įranga, pateikta su šiuo įrenginiu.

Latviski

Saderīga atmiņas karte

SDXC/microSDXC/SDHC/microSDHC UHS-II atmiņas kartes, SDXC/microSDXC/SDHC/microSDHC UHS-I atmiņas kartes, SDXC/microSDXC/SDHC/microSDHC/SD/microSD atmiņas kartes
- Nav garantēta darbība ar visu veidu atmiņas kartēm.

Prasības attiecībā uz ekspluatācijas apstākļiem

Atbalstītās operētājsistēmas: Windows® 10, Windows® 8.1, Windows®7 (SP1), OS X 10.11 vai jaunākas
- Iepriekš norādītajai operētājsistēmai jābūt uzstādītai rūpnīcā.
- Nav garantēta darbība visos ierīcēs.

[1] USB PD IN: Līdz 100 W, pievieno pie USB PD AC adaptera (izvēles piederums)
[2] USB PD IN indikators
[3] USB-A pieslēgvieta: USB 3.1 Gen 2, pievieno pie USB ierīcēm
[4] USB-A jaudas līmeņa indikators
deg: gatavs maks. 5 V / 2,4A
Mirgo: gatavs vismaz 5 V / 900 mA
Izslēgts: mazāk par 5 V / 900 mA
[5] USB-C jaudas līmeņa indikators
Deg: gatavs maks. 5 V / 3,0 A
Mirgo: gatavs vismaz 5 V / 900 mA
Izslēgts: mazāk par 5 V / 900 mA
[6] USB-C pieslēgvieta: USB 3.1 Gen 2, pievieno pie USB ierīcēm
[7] SD/microSD atmiņas kartes piekļuves indikators
[8] UHS-II microSD atmiņas kartes ligzda
[9] UHS-II SD atmiņas kartes ligzda
[10] SD atmiņas kartes ierakstīšanas aizsargslēdzis
[11] USB-C pie USB-C kabelis (iekļauts komplektā), savienojumam ar datoru
[12] USB-C pieslēgvieta "to PC"
[13] HDMI pieslēgvieta: Līdz 4 K 30 p
[14] (Izvēles) USB PD AC adapteris, līdz 100 W

Iekārtas lietošana

Šīs ierīces savienošana ar resursdatoru

1. Pievienojiet ar USB PD (Jaudas piegāde) saderīgu AC adapteri pie šīs ierīces "USB PD IN" pieslēgvietas.
(skatīt attēlu)
2. Pievienojiet komplektā iekļauto USB-C pie USB-C kabeli pie šīs ierīces "to PC" pieslēgvietas, un pēc tam pievienojiet pie datora USB-C pieslēgvietas.
(skatīt attēlu)

USB PD saderīgs AC adapteris ir izvēles piederums. Lūdzu, izmantojiet augstākas jaudas piegādātāju (35 W vai augstākas, līdz pat 100 W), lai ietvertu visu jaudas patēriņu gan pievienotajām USB ierīcēm, gan resursdatoram.

Šai ierīcei nepieciešams 6 W jaudas patēriņš, pat tikai UHS-II SDXC / microSDXC lasītājam un HDMI ekrānam. Lūdzu, ņemiet vērā papildu jaudas patēriņu, lai izvēles USB PD AC adapteris ietvertu USB ierīču pievienošanu un resursdatoru.

Lai arī šī ierīce spēj strādāt bez USB PD AC adaptera, ja resursdators vai USB PD AC adapteris piegādās par 4,5 W zemāku kopnes jaudu, šī ierīce attiecībā uz USB "2.0" un "UHS-I" SDXC / microSDXC strādās pazeminātas jaudas režīmā.

3. Ievietojiet SD/microSD atmiņas kartes atbilstošajās ligzdās.

USB saderīgu ierīču pievienošana pie šīs ierīces

1. Pirms savienojuma izveides ar USB ierīcēm pārliecinieties par USB-A un USB-C jaudas līmeņa indikatoriem šajā ierīcē. Ja indikatori
   - Deg: USB kopnes jauda ir gatava maksimālajā līmenī; USB-C: 5 V / 3 A (15 W), USB-A: 5 V / 2,4 A (12 W)
   - Mirgo: gatavs vismaz 5 V / 900 mA (4,5 W)
   - Izslēgts: Nepietiekama, mazāka par 5 V / 900 mA atkarībā no jaudas piegādes līmeņa no USB PD IN pieslēgvietā vai resursdatorā.

USB PD saderīgs AC adapteris ir izvēles piederums. Lūdzu, izmantojiet augstākas jaudas piegādātāju (35 W vai augstākas, līdz 100 W), lai ietvertu visu jaudas patēriņu gan pievienotajām USB ierīcēm, gan resursdatoram.

2. Pievienojiet USB ierīces pie USB-A vai USB-C pieslēgvietām.

Savienojumu kabeļi starp USB ierīcēm un šo ierīci ir izvēles piederumi.

HDMI pievienošana

1. Sagatavojiet HDMI kabeli (A tipa savienotājs).

HDMI kabelis ir izvēles piederums.

2. Savienojiet ekrānu un šo ierīci, izmantojot HDMI kabeli.
3. Lai lietotu HDMI, konfigurējiet iestatījumu gan resursdatorā, gan ekrānā.

Ierīču atvienošana no šīs ierīces

Windows datoru lietotājiem

1. Sistēmas ikonjoslā atlasiet [Droša aparatūras noņemšana].
2. Atlasiet to USB ierīču ikonu, kuras vēlaties atvienot.
3. Nogaidiet, līdz parādās ziņojums "Aparatūras noņemšana ir droša".
4. Atvienojiet ierīci no šīs ierīces.

Mac lietotājiem

1. Pārvietojiet USB ierīču ikonu uz atkritnes ikonu.
2. Gaidiet, līdz ikona izzūd.
3. Atvienojiet ierīci no šīs ierīces.

Šīs ierīces atvienošana no resursdatora

Pirms atvienošanas, lūdzu, pārliecinieties, ka jāatvieno visas ierīces.

Piezīmes par lietošanu

- Šo lasītāju nedrīkst pakļaut triecieniem, locīt, nomest zemē vai samitrināt.
- Nemēģiniet demontēt, remontēt vai modificēt lasītāju saviem spēkiem.
- Nelietojiet un neglabājiet šo ierīci tālāk norādītajās vietās. Pretējā gadījumā ierīce var nedarboties pareizi.
- Ļoti karstās, aukstās vai mitrās vietās. Nekādā gadījumā neatstājiet šo ierīci vietās, kur ir augsta temperatūra, piemēram, tiešos saules staros, sildītāja tuvumā vai slēgtā automašīnā vasarā. Pretējā gadījumā ierīce var nedarboties pareizi vai tikt deformēta.
- Raugiet, lai šī lasītāja atmiņas kartes spraugā neiekļūtu netīrumi, putekļi vai citi nepiemēroti materiāli.
- Ievietojiet šajā ierīcē atmiņas kartes, kā parādīts microSD ligzdas un SD ligzdas attēlā [8][9]. Ja atmiņas kartes nav ievietota pareizi, iespējams, ka darbība nav iespējama vai atmiņas kartēm var rasties bojājumi.
- Ja ierīce joprojām ir pievienota ierīcei turpmāk nosauktajās situācijās, ierīce var nedarboties pareizi.
  — Startējot vai restartējot ierīci.
  — Kad ierīce tiek pārslēgta miega vai hibernācijas režīmā, vai arī tiek atjaunots no šiem režīmiem.
  Pirms aprakstīto darbību veikšanas atvienojiet šo lasītāju no ierīces.
- Svarīgiem datiem ieteicams sagatavot dublējumkopiju.
- Formatējot atmiņas karti, kurā ir dati, šie dati tiks izdzēsti. Ievērojiet piesardzību, lai neizdzēstu vajadzīgus datus. Atmiņas karšu formatēšanā izmantojiet saderīgu ierīci, piemēram, digitālo fotokameru. Atmiņas kartes formatēšanā izmantojot personālo datoru vai tml., ir iespējams zaudēt saderību ar lietojamajām ierīcēm. Plašāku informāciju skatiet saderīgās ierīces lietošanas instrukcijā vai klientu atbalsta informācijā.
- Neparedzēti zaudējumi (ierakstīto datu zudums vai darbības traucējumi) iespējami šādās situācijās:
  — Notiekot kādai no turpmāk nosauktajām darbībām, kamēr norisinās datu lasīšana/rakstīšana:
    · šī ierīce ir noņemta.
    · atmiņas kartes ir noņemtas.
    · pievienotās USB ierīces ir noņemtas.
    · ir izslēgta pievienoto USB ierīču barošana.
  — lietojot šo ierīci vietās, kas pakļautas statiskās elektrības vai elektrisku traucējumu iedarbībai.
- Iespējams, jūs nevarēsiet izmantot šo ierīci, ja tā būs pievienota, izmantojot citu USB centrmezglu. Lūdzu, pievienojiet šo ierīci tieši resursdatora USB-C pieslēgvietai.
- Komplektācijā iekļautā izstrādājuma garantija attiecas tikai uz šo ierīci. Garantija ir spēkā tikai ar nosacījumu, ja šī ierīce tiek izmantots parastos apstākļos saskaņā ar komplektācijā iekļautās lietošanas instrukcijas norādījumiem un tiek izmantots kopā ar oriģinālajiem piederumiem un noteiktajos vai ieteiktajos ekspluatācijas apstākļos. Arī lietotāju atbalsts un citi pakalpojumi tiek nodrošināti tikai tad, ja tiek ievēroti iepriekš redzamie nosacījumi.
- Ja izmantojat atmiņas karti ar [10] attēlā norādīto ierakstīšanas aizsardzības slēdzi, tad gadījumā, ja ierakstīšanas aizsardzības slēdzis tiek pārslēgts pozīcijā "Lock" (bloķēts), datus nav iespējams ierakstīt, rediģēt vai dzēst.
- Pieskaroties SD/microSD kartēm, esiet piesardzīgi, jo tūlīt pēc datu ierakstīšanas un nolasīšanas kartes var būt karstas. Lietojot šo ierīci, tās pamatkorpuss sakarst. Tā nav nepareiza darbība.

Sony neatbild par jebkādu ierakstīto datu bojājumu vai zudumu.

Detalizēta informācija par lietošanu un atbalstu ir atrodama tālāk norādītajā tīmekļa adreses URL.
www.sony.net/memorycard

Specifikācijas

Saskarne	USB 3.1 Gen 2
Izmēri (P × A × D) (apt.)	50,3 mm × 14 mm × 118,7 mm
Svars (apt.)	95 g
Ekspluatācijas apstākļi	
Temperatūra:	5 °C līdz 40 °C
Mitrums:	nepārsniedzot 95% (bez kondensēšanās)
Glabāšanas apstākļi	
Temperatūra:	-25 °C līdz +60 °C
Mitrums:	nepārsniedzot 95% (bez kondensēšanās)

Konstrukcija un specifikācijas var tikt mainītas bez paziņojuma.

Preču zīmes

- SDXC logo un microSDXC logo ir SD-3C, LLC preču zīmes.
- Mac, macOS un OS X ir Apple Inc. reģistrētas un/vai reģistrētas preču zīmes ASV un citās valstīs.
- Microsoft un Windows ir reģistrētas preču zīmes un/vai Microsoft Corporation reģistrētas preču zīmes Amerikas Savienotajās Valstīs un/vai citās valstīs.
- USB-C™ un USB Type-C™ ir USB Implementers Forum preču zīmes.
- Termini HDMI™ un HDMI High-Definition Multimedia Interface, un HDMI logotips ir HDMI Licensing Administrator, Inc. preču zīmes vai reģistrētas preču zīmes ASV un citās valstīs.
- Visi citu sistēmu nosaukumi un izstrādājumu nosaukumi, kas redzami šajā rokasgrāmatā, ir reģistrētas preču zīmes vai to attiecīgo īpašnieku preču zīmes. Zīmes ™ un "®" šajās lietošanas instrukcijās nav attēlotas.

- Mūsu izstrādājuma garantija ir ierobežota vienīgi attiecībā uz pašu ierīci, ja tā lietota parastos apstākļos saskaņā ar šiem lietošanas norādījumiem un kopā ar piederumiem, kas bija iekļauti šīs ierīces komplektācijā norādītajā vai ieteicamajā sistēmas vidē. Šie ierobežojumi attiecas arī uz Uzņēmuma sniegtajiem pakalpojumiem, piemēram, lietotāju atbalstu.
- Uzņēmums nevar uzņemties atbildību par bojājumiem vai zaudējumiem, kas radušies, izmantojot šo ierīci, vai arī par trešo pušu prasībām.
- Uzņēmums nevar uzņemties atbildību par: problēmām, kas radušās jūsu datoram vai citai aparatūrai, izmantojot šo produktu; šī produkta atbilstību konkrētai aparatūrai, programmatūrai vai perifērajām ierīcēm; konfliktējošām operācijām ar citu instalētu programmatūru; datu zudumu vai citiem nejaušiem vai nenovēršamiem bojājumiem.
- Uzņēmums nevar uzņemties atbildību par finansiālu kaitējumu, zaudētu peļņu, prasībām no trešajām pusēm u.c., kas radušās, izmantojot šīs ierīces komplektācijā iekļauto programmatūru.

Slovensko

Združljiva pomnilniška kartica

Pomnilniške kartice SDXC/microSDXC/SDHC/microSDHC UHS-II, pomnilniške kartice SDXC/microSDXC/SDHC/microSDHC UHS-I, pomnilniške kartice SDXC/microSDXC/SDHC/microSDHC/SD/microSD
- Ne jamčimo, da je enota združljiva z vsemi vrstami pomnilniških kartic.

Zahteve za operacijsko okolje

Podprti operacijski sistemi: Windows® 10, Windows® 8.1, Windows® 7 (SP1), OS X 10.11 ali novejši
- Zgoraj navedeni operacijski sistem mora biti tovarniško nameščen.
- Ne jamčimo, da je enota združljiva z vsemi napravami.

[1] USB PD IN: do 100 W, pri povezavi z adapterjem AC USB PD (izbirno)
[2] Indikator USB PD IN
[3] Vrata USB-A: USB 3.1 Gen 2, pri povezavi z napravami USB
[4] Indikator stopnje moči USB-A
Vklopljen: pripravljen najv. 5 V/2,4 A
Utripa: pripravljen pri najv. 5 V/900 mA
Izklopljen: manj kot 5 V/900 mA
[5] Indikator stopnje moči USB-C
Vklopljen: pripravljen najv. 5 V/3,0 A
Utripa: pripravljen pri najv. 5 V/900 mA
Izklopljen: manj kot 5 V/900 mA
[6] Vrata USB-C: USB 3.1 Gen 2, pri povezavi z napravami USB
[7] Indikator dostopa do pomnilniške kartice SD/microSD
[8] Reža za pomnilniško kartico microSD UHS-II
[9] Reža za pomnilniško kartico SD UHS-II
[10] Stikalo za zaščito pred pisanjem pomnilniške kartice SD
[11] Kabel od USB-C do USB-C (priložen), za priključek na računalnik
[12] Vrata USB-C »do računalnika«
[13] Vrata HDMI: Do 4K 30p
[14] (Izbirno) adapter AC USB PD, do 100 W

Uporaba te enote

Povezovanje te enote z gostiteljskim računalnikom

1. Povežite adapter AC, združljiv z USB PD (Power Delivery - dobava energije), na vrata »USB PD IN« v tej enoti.
(glejte sliko)
2. Priključite priloženi kabel od USB-C do USB-C na vrata »do računalnika« te enote in nato priključite na vrata USB-C računalnika.
(glejte sliko)

Adapter AC, združljiv z USB PD, je izbiren. Prosimo, uporabite višji dobavitelj moči (35 W ali več, do 100 W), da pokrijete vso porabo energije tako za priključitev USB naprav kot gostiteljskega računalnika.

Ta enota potrebuje 6 W porabo energije tudi samo za bralnik UHS-II SDXC/microSDXC in prikaz HDMI. Prosimo, upoštevajte dodatno porabo energije za povezavo USB naprav in gostiteljskega računalnika, ki ga pokriva dodatni adapter AC USB PD.

Čeprav je ta enota sposobna delati brez adapterja AC USB PD, ta enota ne bo delovala za USB »2.0« in »UHS-I« SDXC/ microSDXC, če gostiteljski računalnik ali adapter AC USB PD dobavlja manjšo moč vodila kot 4,5 W.

3. Vstavite pomnilniške kartice SD/microSD v ustrezne reže.

Povezovanje naprav, združljivih z USB, na to enoto

1. Prepričajte se, da so na tej napravi indikatorji stopenj moči USB-A in USB-C, preden se povežete z napravami USB. Če so indikatorji
   - Vklopljeni: napajanje vodila USB je pripravljeno na najvišji ravni; USB-C: 5 V/3 A (15 W), USB-A: 5 V/2,4 A (12 W)
   - Utripajo: pripravljen pri vsaj 5 V/900 mA (4,5 W)
   - Izklopljeni: ni dovolj, manj kot 5 V/900 mA odvisno od stopnje napajanja iz vrat USB PD IN ali gostiteljskega računalnika.

Adapter AC, združljiv z USB PD, je izbiren. Prosimo, uporabite višji dobavitelj moči (35 W ali več, do 100 W), da pokrijete vso porabo energije tako za priključitev USB naprav kot gostiteljskega računalnika.

2. Povežite naprave USB na vrata USB-A ali USB-C.

Povezovanje kablov med napravami USB in to enoto je izbirno.

Povezovanje HDMI

1. Pripravite kabel HDMI (priključek tipa A).

Kabel HDMI je izbiren.

2. Priključite zaslon in to enoto prek kabla HDMI.
3. Konfigurirajte nastavitev na gostiteljskem računalniku in zaslonu za uporabo HDMI.

Odklop naprave iz te enote

Uporabniki osebnih računalnikov Windows

1. Izberite [Safely Remove Hardware] (Varno odstranjevanje strojne opreme) v sistemskem pladnju.
2. Izberite ikono naprav USB, ki jih želite odklopiti.
3. Počakajte, da se prikaže sporočilo »Safe to Remove Hardware« (Odstranitev strojne opreme je varna).
4. Odklopite napravo iz te enote.

Uporabniki operacijskega sistema Mac

1. Premaknite ikono naprav USB na ikono za smeti.
2. Počakajte, da ikona izgine.
3. Odklopite napravo iz te enote.

Odklop te enote z gostiteljskega računalnika

Pred odklopom preverite, ali so bile odstranjene vse naprave.

Opombe o uporabi

- Bralnika ni dovoljeno zvijati, metati na tla, zmočiti ali udarjati.
- Ne poskušajte sami razstaviti, popraviti ali predelati bralnika.
- Te enote ne uporabljajte ali hranite na naslednjih mestih. To lahko povzroči nepravilno delovanje te enote.
- Izredno vroča, hladna ali vlažna mesta. Te enote nikoli ne puščajte izpostavljene visoki temperaturi, na primer na neposredni sončni svetlobi, blizu grelnika ali v zaprtem avtomobilu poleti. To lahko povzroči nepravilno delovanje ali deformacijo te enote.
- Pazite, da v režo za pomnilniško kartico v bralniku ne pride umazanija, prah ali druga tuja snov.
- Vstavite pomnilniške kartice v režo za microSD in SD na tej enoti, kot je prikazano na sliki [8][9]. Če pomnilniške kartice niso pravilno vstavljene, morda ne bodo delovale ali pa se lahko poškodujejo.
- Če je ta enota še vedno priključena na napravo v naslednjih primerih, lahko pride do nepravilnega delovanja naprave.
  — Ko zaženete ali znova zaženete napravo.
  — Ko naprava vstopi v spanje ali mirovanje ali jo prebudite iz spanja ali mirovanja.
  Pred temi postopki bralnik odklopite z naprave.
- Priporočamo, da ustvarite varnostno kopijo pomembnih podatkov.
- Če formatirate pomnilniško kartico, na kateri so shranjeni podatki, bodo podatki izbrisani. Pazite, da ne izbrišete pomembnih podatkov. Za formatiranje pomnilniških kartic uporabljajte združljive izdelke, npr. digitalne fotoaparate. Če za formatiranje pomnilniške kartice uporabite osebni računalnik ipd., lahko izgubi združljivost z združljivimi izdelki. Za podrobnosti glejte navodila za uporabo združljivega izdelka ali pa se obrnite na podporo uporabnikom.
- V naslednjih primerih lahko pride do nepričakovanih poškodb (izguba shranjenih podatkov ali napake v delovanju):
  — Če se med branjem/zapisovanjem podatkov zgodi karkoli od naslednjega:
    · ta enota je odstranjena.
    · pomnilniške kartice so odstranjene.
    · povezane naprave USB so odstranjene.
    · napajanje priključenih naprav USB je izklopljeno.
  — če uporabljate enoto na mestih s statično elektriko ali električnim šumom.
- Enote morda ne boste mogli uporabljati, če je na opremo priključena prek drugega razdelilnika USB. Prosimo, da to napravo priključite neposredno na vrata USB-C gostiteljskega računalnika.
- Priložena garancija izdelka velja samo za to enoto. Garancija velja samo, če enoto uporabljate pravilno in v skladu s priloženimi navodili za uporabo ter z originalno dodatno opremo v predpisanem ali priporočenem operacijskem okolju. Zgornji pogoji veljajo tudi za zagotavljanje podpore uporabnikom in drugih storitev.
- Če uporabljate pomnilniško kartico s stikalom za zaščito pred pisanjem na sliki [10] in omogočite zaklepanje »Lock« na stikalu za zaščito pred pisanjem, podatkov ni mogoče zapisovati, urejati ali izbrisati.
- Bodite previdni pri dotikanju kartic SD/microSD, ker so takoj po zapisovanju ali branju podatkov lahko vroče. Med uporabo te enote se njeno glavno ohišje segreje. To ni napaka.

Sony ne odgovarja za poškodbe ali izgubo zapisanih podatkov.

Za podrobnosti o uporabi in podpori glejte naslednji naslov URL.
www.sony.net/memorycard

Tehnični podatki

Vmesnik	USB 3.1 Gen 2
Mere (š × v × g) (pribl.)	50,3 mm × 14 mm × 118,7 mm
Teža (pribl.)	95 g
Okolje za delovanje	
Temperatura:	5 °C do 40 °C
Vlažnost:	95 % ali manj (brez kondenzacije)
Okolje za shranjevanje	
Temperatura:	-25 °C do +60 °C
Vlažnost:	95 % ali manj (brez kondenzacije)

Pridržujemo si pravico do nenapovedane spremembe zasnove in tehničnih podatkov.

Blagovne znamke

- Logotipa SDXC in microSDXC sta blagovni znamki družbe SD-3C, LLC.
- Mac, macOS in OS X so registrirane blagovne znamke in/ali blagovne znamke družbe Apple Inc. v ZDA in/ali drugih državah.
- Microsoft in Windows sta registrirani blagovni znamki in/ali blagovni znamki družbe Microsoft Corporation v ZDA in/ali drugih državah.
- USB-C™ in USB Type-C™ sta blagovni znamki združenja USB Implementers Forum.
- Izraza HDMI ™ in visokoločljivostni večpredstavnostni vmesnik HDMI ter logotip HDMI so blagovne znamke ali registrirane blagovne znamke družbe HDMI Licensing Administrator, Inc. v Združenih državah Amerike in drugih državah.
- Vsa druga imena sistemov in izdelkov, ki so omenjena v teh navodilih za uporabo, so blagovne znamke ali registrirane blagovne znamke ustreznih razvojnih podjetij. Ta navodila za uporabo ne kažejo oznak ™ in »®«.

- Naša garancija je veljavna samo, če enoto uporabljate v skladu s temi navodili za uporabo in priloženo dodatno opremo v predpisanem ali priporočenem sistemskem okolju, in je omejena izključno na enoto. Te omejitve veljajo tudi za storitve, ki jih ponuja podjetje, na primer za podporo uporabnikom.
- Podjetje ne prevzema odgovornosti za škodo ali izgubo, ki jo povzroči uporaba te enote, ali za morebitne zahtevke tretjih oseb.
- Podjetje ne prevzema odgovornosti za težave z osebnega računalnikom ali drugo strojno opremo, ki izhajajo iz uporabe tega izdelka, primernost tega izdelka za določeno strojno opremo, programsko opremo ali zunanje naprave, spore z drugo nameščeno programsko opremo, izgubo podatkov ali drugo naključno ali neizogibno škodo.
- Podjetje ne prevzema odgovornosti za finančno škodo, izgubo dobička, zahtevke tretjih oseb ipd., ki izhajajo iz uporabe programske opreme, priložene tej enoti.

Norsk

Kompatibelt minnekort

SDXC/microSDXC/SDHC/microSDHC UHS-II minnekort, SDXC/microSDXC/SDHC/microSDHC UHS-I minnekort, SDXC/microSDXC/SDHC/microSDHC/SD/microSD minnekort
- Det garanteres ikke at leseren fungerer med alle typer minnekort.

Krav til driftsmiljø

Støttede operativsystemer: Windows® 10, Windows® 8.1, Windows® 7 (SP1), OS X 10.11 eller nyere
- Operativsystemene ovenfor må være fabrikkinstallert.
- Det garanteres ikke at leseren fungerer med alle enheter.

[1] USB PD IN: Opptil 100 W, tilkobling til USB PD-vekselstrømadapter (ekstrautstyr)
[2] USB PD IN-indikator
[3] USB-A-port: USB 3.1 gen. 2, tilkobling til USB-enheter
[4] USB-A strømindikator
Lyser: Klar maks. 5 V / 2,4 A
Blinker: Klar minst 5 V / 900 mA
Av: Under 5 V / 900 mA
[5] USB-C strømindikator
Lyser: Klar maks. 5 V / 3,0 A
Blinker: Klar minst 5 V / 900 mA
Av: Under 5 V / 900 mA
[6] USB-C-port: USB 3.1 gen. 2, tilkobling til USB-enheter
[7] SD/microSD indikator for minnekorttilgang
[8] UHS-II microSD-minnekortspor
[9] UHS-II SD-minnekortspor
[10] Skrivebeskyttelsesbryter for SD-minnekort
[11] Kabel USB-C til USB-C (medfølger), tilkobling til PC
[12] USB-C-port «to PC»
[13] HDMI-port: Opptil 4K 30p
[14] (Ekstrautstyr) USB PD vekselstrømadapter, opptil 100 W

Bruk av enheten

Slik kobler du enheten til verts-PC-en

1. Koble en USB PD (Power Delivery)-kompatibel vekselstrømadapter til «USB PD IN»-porten på enheten.
(se illustrasjon)
2. Koble den medfølgende USB-C til USB-C-kabelen til «to PC»-porten på enheten. Koble så til USB-C-porten på PC-en.
(se illustrasjon)

USB PD-kompatibel vekselstrømadapter er ekstrautstyr. Bruk en strømforsyning på 35–100 W for å dekke alt strømforbruk for både tilkoblede USB-enheter og verts-PC-en.

Denne enheten krever 6 W, også kun for UHS-II SDXC- / microSDXC-leser og HDMI-skjerm. Husk at ytterligere strømforbruk fra tilkoblede USB-enheter og verts-PC-en skal dekkes av USB PD-vekselstrømadapteren (ekstrautstyr).

Selv om enheten kan fungere uten USB PD-vekselstrømadapter, vil den være i lavmodus til USB «2.0» og «UHS-I» SDXC/microSDXC hvis verts-PC-en eller USB PD-vekselstrømadapteren leverer busstrøm på under 4,5 W.

3. Sett inn SD-/microSD-minnekort i de egnede sporene.

Koble USB-kompatible enheter til denne enheten

1. Sjekk USB-A- og USB-C-strømindikatorene på enheten før du kobler til USB-enheter. Hvis indikatorene
   - Lyser: USB-busstrøm er klar på maks. nivå.
     USB-C: 5 V / 3 A (15 W), USB-A: 5 V / 2,4 A (12 W)
   - Blinker: Klar på minst 5 V / 900 mA (4,5 W)
   - Av: For lite, mindre enn 5 V / 900 mA avhengig av strømforsyningen fra USB PD IN-porten eller verts-PC-en.

USB PD-kompatibel vekselstrømadapter er ekstrautstyr. Bruk en strømforsyning på 35–100 W for å dekke alt strømforbruk for både tilkoblede USB-enheter og verts-PC-en.

2. Koble USB-enheter til USB-A-eller USB-C-portene.

Kabler mellom USB-enheter og enheten er ekstrautstyr.

Koble til av HDMI

1. Finn frem en HDMI-kabel (type A-kobling).

HDMI-kabelen er ekstrautstyr.

2. Koble til skjermen og denne enheten med HDMI-kabel.
3. Konfigurer innstillingene på både verts-PC-en og skjermen til å bruke HDMI.

Koble fra enheter fra denne enheten

Windows PC-brukere

1. Velg [Trygg fjerning av maskinvare] i systemstatusfeltet.
2. Velg ikonet for USB-enheten du ønsker å koble fra.
3. Vent til meldingen «Trygt å fjerne maskinvare» vises.
4. Koble enheten fra denne enheten.

Mac-brukere

1. Flytt ikonet for USB-enheten til papirkurven.
2. Vent til ikonet forsvinner.
3. Koble enheten fra denne enheten.

Koble denne enheten fra verts-PC-en

Før du kobler fra må du sørge for at alle enheter er fjernet.

Merknader angående bruk

- Ikke slå, bøy eller mist leseren.
- Ikke forsøk å demontere, reparere eller forandre på leseren selv.
- Ikke bruk eller lagre denne enheten på følgende steder. Å gjøre dette kan føre til at denne enheten svikter.
- På et sted som er ekstremt varmt, kaldt eller fuktig. La aldri denne enheten bli utsatt for høye temperaturer, slik som direkte sollys, i nærheten av et varmeapparat, eller inne i en lukket bil om sommeren. Å gjøre dette kan føre til at denne enheten svikter eller blir deformert.
- Pass på at ikke skitt, støv eller andre fremmedlegemer kommer inn i minnekortsporet på leseren.
- Sett minnekort inn i denne enheten som vist i illustrasjon [8][9] av microSD-sporet og SD-sporet. Hvis minnekortet ikke settes inn riktig, vil det muligens ikke være mulig å lese det, eller det kan skades.
- Hvis enheten er koblet til en enhet i slike situasjoner kan det også skade enheten.
  — Når du starter enheten eller foretar omstart.
  — Når enheten går inn i hvile- eller dvalemodus, eller våkner opp fra en av disse.
  Koble denne leseren fra enheten før du utfører disse operasjonene.
- Vi anbefaler at du laver en sikkerhetskopi av viktige data.
- Hvis du formaterer et minnekort med data, vil dataene slettes. Pass på at du ikke sletter nødvendige data. For å formatere minnekort, må du bruke et kompatibelt produkt som digitalt kamera. Hvis en PC e.l. brukes til å slette et minnekort, kan det miste kompatibilitet med aktuelle produkter. Se brukerveiledningen til det kompatible produktet for mer informasjon, eller snakk med kundestøtte.
- Uforventede skader (lagrede data kan gå tapt eller kan ikke brukes) kan oppstå i følgende situasjoner:
  — Dersom noe av følgende skulle skje mens dataavlesning eller -skriving pågår:
    · enheten fjernes.
    · minnekort fjernes.
    · tilkoblede USB-enheter fjernes.
    · strømmen til tilkoblede USB-enheter slås av.
  — Hvis du bruker denne enheten der den kan bli utsatt for statisk elektrisitet eller elektrisk støy.
- Du vil kanskje ikke kunne bruke denne enheten hvis den er koblet til via en annen USB-hub. Koble denne enheten direkte til USB-C-porten på verts-PC-en.
- Garantien til det leverte produktet gjelder bare for denne enheten. Garantien gjelder bare hvis enheten brukes normalt i henhold til medfølgende bruksanvisning og brukes med originalt tilbehør og i påkrevd eller anbefalt driftsmiljø. Brukerstøtte og andre tjenester leveres også bare basert på ovenstående vilkår.
- Hvis du bruker et minnekort med en bryter for skrivebeskyttelse i illustrasjon [10], kan ikke data skrives, redigeres eller slettes hvis bryteren for skrivebeskyttelse er satt til «Lock».

- Vær forsiktig når du berører SD/microSD-kort fordi de kan bli varme umiddelbart etter at data er skrevet til eller lest fra dem. Hoveddelen av denne enheten blir varm under bruk. Dette er ikke en feil.

Sony er ikke ansvarlig for skade eller tap av lagret data.

Se følgende URL for detaljer om drift og informasjon om støtte.
www.sony.net/memorycard

Spesifikasjoner

Grensesnitt	USB 3.1 Gen 2
Mål (B × H × D) (ca.)	50,3 mm × 14 mm × 118,7 mm
Vekt (ca.)	95 g
Driftsmiljø	
Temperatur:	5 °C til 40 °C
Fuktighet:	95 % eller mindre (ikke kondenserende)
Lagringsmiljø	
Temperatur:	-25 °C til +60 °C
Fuktighet:	95 % eller mindre (ikke kondenserende)

Design og spesifikasjoner kan endres uten varsel.

Varemerker

- SDXC-logo og microSDXC-logo er varemerker tilhørende SD-3C, LLC.
- Mac, macOS og OS X er registrerte varemerker og/eller varemerker for Apple Inc. i USA og andre land.
- Microsoft og Windows er registrerte varemerker og/eller varemerker for Microsoft Corporation i USA og/eller andre land.
- USB-C™ og USB Type-C™ er varemerker for USB Implementers Forum.
- Uttrykkene HDMI ™ og HDMI High-Definition Multimedia Interface, og HDMI-logoen, er varemerker eller registrerte varemerker som tilhører HDMI Licensing Administrator, Inc. i USA og andre land.
- Alle andre system- og produktnavn som nevnes i disse brukerveiledningene er varemerker eller registrerte varemerker som tilhører sine respektive utviklingsselskaper. Disse driftsinstruksjonene viser ikke merkene ™ og "®".

- Produktgarantien vår er begrenset til bare å gjelde for denne enheten, ved normal bruk som er i henhold til disse brukerveiledningene, og med det tilbehøret som fulgte med denne enheten i angitt eller anbefalt systemmiljø. Tjenester som er levert til firmaet, slik som brukerstøtte, er også underlagt disse begrensningene.
- Selskapet kan ikke påta seg ansvar for skade eller tap som oppstår ut fra bruk av denne enheten eller krav fra en tredjepart.
- Selskapet kan ikke påta seg noe ansvar for: problemer med din PC eller annen maskinvare oppstått ut fra bruk av dette produktet: dette produktets egnethet for spesifikk maskinvare, programvare eller tilbehør; driftskonflikter med annen installert programvare; tap av data eller annen utilsiktet eller uunngåelig skade.
- Selskapet kan ikke påta seg noe ansvar for økonomiske skader, tapt profitt, krav fra tredjeparter osv, oppstått ut fra bruk av programvaren som følger med denne enheten.

Hrvatski

Kompatibilna memorijska kartica

SDXC/microSDXC/SDHC/microSDHC UHS-II memorijske kartice, SDXC/microSDXC/SDHC/microSDHC UHS-I memorijske kartice, SDXC/microSDXC/SDHC/microSDHC/SD/microSD memorijske kartice

- Nije zajamčen rad na svim vrstama memorijske kartice.

Zahtjevi za radno okruženje

Podržani operacijski sustavi: Windows® 10, Windows® 8.1, Windows® 7 (SP1), OS X 10.11 ili noviji

- Prethodno navedeni operacijski sustavi moraju biti tvornički instalirani.
- Nije zajamčen rad za sve uređaje.

[1] USB PD IN: Do 100 W, povezivanje na USB PD AC adapter (opcionalno)
[2] USB PD IN indikator
[3] USB-A priključak: USB 3.1 Gen 2, povezivanje na USB uređaje
[4] USB-A indikator razine napajanja
Svijetli: Spremno je maks. 5 V / 2,4 A
Treperi: Spremno je najmanje 5 V / 900 mA
Nije uključen: manje od 5 V / 900 mA
[5] USB-C indikator razine napajanja
Svijetli: Spremno je maks. 5 V / 3,0 A
Treperi: Spremno je najmanje 5 V / 900 mA
Nije uključen: manje od 5 V / 900 mA
[6] USB-C priključak: USB 3.1 Gen 2, povezivanje na USB uređaje
[7] Pristupni indikator za SD/microSD memorijsku karticu
[8] Utor za UHS-II microSD memorijsku karticu
[9] Utor za UHS-II SD memorijsku karticu
[10] Prekidač za zaštitu od pisanja SD memorijske kartice
[11] Kabel za povezivanje USB-C za USB-C (isporučen), povezivanje na osobno računalo
[12] USB-C utor „to PC"
[13] HDMI priključak: Do 4K 30p
[14] (Opcionalno) USB PD AC adapter, do 100 W

Uporaba ove jedinice

Povezivanje ove jedinice na glavno osobno računalo

1. Priključite USB PD (Power Delivery - dovod napajanja) kompatibilni AC adapter u utor „USB PD IN" na ovoj jedinici. (pogledajte sliku)
2. Priključite isporučeni kabel USB-C za USB-C u utor „to PC" na ovoj jedinici, a zatim priključite u USB-C utor na osobnom računalu. (pogledajte sliku)

USB PD kompatibilni AC adapter je opcionalan. Upotrijebite jače napajanje (35 W ili više, do 100 W) kako biste pokrili cjelokupnu potrošnju napajanja za priključene USB uređaje i glavno osobno računalo.

Jedinica zahtijeva potrošnju energije od 6 W čak i samo za čitač UHS-II SDXC / microSDXC i HDMI zaslon. Uzmite u obzir dodatnu potrošnju energije za povezivanje USB uređaja i glavnog osobnog računala koju će pokriti opcionalni USB PD AC adapter.

Iako ova jedinica može raditi bez USB PD AC adaptera, jedinica će biti u načinu rada bez napajanja za USB „2.0" i „UHS-I" SDXC / microSDXC ako glavno osobno računalo ili USB PD AC adapter dovodi napajanje putem sabirnice manje od 4,5 W.

3. Umetnite SD/microSD memorijske kartice u odgovarajuće utore.

Priključivanje kompatibilnih USB uređaja u ovu jedinicu

1. Provjerite indikatore razine napajanja za USB-A i USB-C na ovoj jedinici prije priključivanja USB uređaja. Ako indikatori
   - Svijetle: USB napajanje putem sabirnice spremno je na maksimalnoj razini;
     USB-C: 5 V / 3 A (15 W), USB-A: 5 V / 2,4 A (12 W)
   - Trepere: Spremno je najmanje 5 V / 900 mA (4,5 W)
   - Nisu uključeni: Nedovoljno, manje od 5 V / 900 mA ovisno o razini napajanja iz priključka USB PD IN ili glavnog osobnog računala.

USB PD kompatibilni AC adapter je opcionalan. Upotrijebite jače napajanje (35 W ili više, do 100 W) kako biste pokrili cjelokupnu potrošnju napajanja za priključene USB uređaje i glavno osobno računalo.

2. Priključite USB uređaje na priključke USB-A ili USB-C.

Priključivanje kabela između USB uređaja i ove jedinice je opcionalno.

Priključivanje HDMI kabela

1. Pripremite HDMI kabel (priključak tipa A).

HDMI kabel je opcionalan.

2. Priključite zaslon i ovu jedinicu s pomoću HDMI kabela.
3. Konfigurirajte postavke i na glavnom osobnom računalo i na zaslonu za uporabu HDMI kabela.

Odvajanje uređaja od ove jedinice

Korisnici osobnog računala sa sustavom Windows

1. Odaberite [Sigurno uklanjanje hardvera] na traci sustava.
2. Odaberite ikonu USB uređaja koji želite odvojiti.
3. Pričekajte dok se ne pojavi poruka „Pouzdano uklanjanje hardvera".
4. Odvojite uređaj od ove jedinice.

Korisnici sustava Mac

1. Pomaknite ikonu USB uređaja u ikonu za otpad.
2. Pričekajte dok ikona ne nestane.
3. Odvojite uređaj od ove jedinice.

Odvajanje ove jedinice od glavnog osobnog računala

Prije odvajanja pobrinite se da su svi uređaji uklonjeni.

Napomene o uporabi

- Nemojte udarati, savijati, ispuštati ili močiti ovaj čitač.
- Nemojte sami pokušavati rastaviti, popraviti ili mijenjati čitač.
- Nemojte koristiti niti čuvati ovaj uređaj na nekom od sljedećih mjesta. To bi moglo uzrokovati nepravilnosti u radu uređaja.
- Ekstremno vruća, hladna ili vlažna mjesta. Nikada ne ostavljajte ovaj uređaj na mjestima izloženima visokoj temperaturi, kao što su izravna sunčeva svjetlost, u blizini grijalice, ili u zatvorenom autu za vrijeme ljeta. To bi moglo uzrokovati deformacije ili nepravilnosti u radu uređaja.
- Pazite da ne unesete nikakvu prljavštinu, prašinu ili druge strane čestice na utor memorijske kartice ovog čitača.
- Umetnite memorijske kartice u ovu jedinicu kako je prikazano na slici [8][9] utora za microSD i utora za SD. Ako memorijske kartice nisu ispravno umetnute, rad možda neće biti moguć ili se memorijske kartice mogu oštetiti.
- Ako je ova jedinica i dalje priključena na uređaj u sljedećim situacijama, uređaj možda neće ispravno raditi.
  —Prilikom pokretanja ili ponovnog pokretanja uređaja.
  —Kad uređaj uđe u stanje mirovanja ili hibernacije, ili ako se povrati iz tih stanja.
  Odspojite čitač s uređaja prije obavljanja ovih radnji.
- Preporučujemo da izradite pričuvnu kopiju važnih podataka.
- Ako formatirate memorijsku karticu koja sadrži podatke, podaci će biti izbrisani. Pazite da ne izbrišete potrebne podatke. Za formatiranje memorijskih kartica upotrijebite kompatibilni proizvod poput digitalne kamere. Ako se PC itd. koristi za formatiranje memorijske kartice, može izgubiti svoju kompatibilnost s primjenjivim proizvodima. Za pojedinosti proučite radne upute kompatibilnog proizvoda ili njegovu korisničku podršku.
- U sljedećim situacijama može doći do neočekivane štete (gubitka snimljenih podataka ili greški u radu):
  —Ako se išta od sljedećeg pojavi dok se podaci čitaju/zapisuju:
  · ova jedinica je uklonjena.
  · memorijske kartice su uklonjene.
  · priključeni USB uređaji su uklonjeni.
  · napajanje povezanih USB uređaja je isključeno.
  —Ako koristite ovu jedinicu na lokacijama koje su podložne elektricitetu ili električnom šumu.
- Možda nećete moći koristiti ovu jedinicu ako je povezana na drugo USB čvorište. Priključite ovu jedinicu izravno na USB-C priključak glavnog osobnog računala.
- Jamstvo isporučenog proizvoda vrijedi samo za ovu jedinicu. Jamstvo vrijedi samo ako se ova jedinica koristi u normalnim uvjetima u skladu s isporučenim radnim uputama i koristi se s izvornom opremom te u zahtijevanom i preporučenom radnom okruženju. Podrška korisnicima i druge usluge također se pružaju pod prethodno navedenim uvjetima.
- Kada koristite memorijsku karticu sa sklopkom za zaštitu od pisanja na slici [10], omogućivanjem tipke „Lock" na sklopki za zaštitu od pisanja podaci se ne mogu snimati, uređivati ili brisati.
- Budite oprezni pri hvatanju SD/microSD kartice, jer može biti vruća odmah nakon pisanja ili čitanja podataka. Glavni dio jedinice se zagrijava tijekom upotrebe jedinice. To nije kvar.

Sony ne snosi odgovornost za oštećenja ili gubitke snimljenih podataka.

Za pojedinosti u vezi rukovanja i informacija glede podrške, pogledajte sljedeći URL.
www.sony.net/memorycard

Specifikacije

Sučelje	USB 3.1 Gen 2
Dimenzije (Š × V × D) (Pribl.)	50,3 mm × 14 mm × 118,7 mm
Masa (Pribl.)	95 g
Radna okolina	
Temperatura:	5 °C do 40 °C
Vlažnost:	95% ili manje (nekondenzirajuća)
Skladišno okruženje	
Temperatura:	-25 °C do +60 °C
Vlažnost:	95% ili manje (nekondenzirajuća)

Dizajn i specifikacije podložni su promjenama bez prethodne najave.

Zaštitni znakovi

- Logotip SDXC i logotip microSDXC trgovačka su marka tvrtke SD-3C, LLC.
- Mac, macOS i OS X su registrirani zaštitni znakovi i/ili zaštitni znakovi tvrtke Apple Inc. u SAD-u i drugim državama.
- Microsoft i Windows su registrovani zaštitni znaci i/ili zaštitni znaci kompanije Microsoft Corporation u SAD i/ili drugim državama.
- USB-C™ i USB Type-C™ su zaštitni znakovi organizacije USB Implementers Forum.
- Izrazi HDMI™ i HDMI High-Definition Multimedia Interface te logotip HDMI zaštitni su znakovi ili registrirani zaštitni znakovi društva HDMI Licensing Administrator, Inc. u Sjedinjenim Američkim Državama i drugim državama.
- Svi drugi nazivi sustava i proizvoda spomenutih u ovim radnim uputama zaštitni su znakovi ili registrirani zaštitni znakovi svojih razvojnih tvrtki. U ovim uputama za rukovanje nisu prikazani znakovi ™ i »®«.

- Naše jamstvo za proizvod ograničeno je samo na ovu jedinicu kada se koristi normalno u skladu s ovim radnim uputama i priborom koji je bio uključen s ovom jedinicom u specificiranim ili preporučenim okruženjima sustava. Usluge koje osigurava tvrtka, poput potpore korisnicima, također su podložne ovim ograničenjima.
- Tvrtka ne može prihvatiti odgovornost za oštećenje ili gubitak koji nastaju iz uporabe ovog uređaja ili za bilo koji zahtjev od treće strane.
- Tvrtka ne može prihvatiti nikakvu odgovornost za: probleme s Vašim osobnim računalom ili drugim hardverom koji nastaju iz uporabe ovog proizvoda; prikladnost ovog proizvoda za specifični hardver, softver ili perifernu opremu; radne konflikte s drugim instaliranim softverom; gubitak podataka ili druge slučajna ili neizbježna oštećenja.
- Tvrtka ne može prihvatiti nikakvu odgovornost za financijske gubitke, izgubljene profite, zahtjeve trećih strana itd. koji nastaju iz uporabe softvera koji se isporučuje s ovim uređajem.

Srpski

Kompatibilna memorijska kartica

SDXC/microSDXC/SDHC/microSDHC UHS-II memorijske kartice, SDXC/microSDXC/SDHC/microSDHC UHS-I memorijske kartice, SDXC/microSDXC/SDHC/microSDHC/SD/microSD memorijske kartice

- Funkcionisanje nije garantovano kod svih vrsta memorijske kartice.

Zahtevi u vezi sa radnim okruženjem

Podržani operativni sistem: Windows® 10, Windows® 8.1, Windows® 7 (SP1), OS X 10.11 ili stariji

- Operativni sistem naveden iznad mora da bude fabrički instaliran.
- Funkcionisanje nije garantovano na svim uređajima.

[1] USB PD IN: Do 100 W, povezivanje sa USB PD AC adapterom (opciono)
[2] Indikator USB PD IN
[3] USB-A priključak: USB 3.1 Gen 2, povezivanje sa USB uređajima
[4] Indikator nivoa USB-A napajanja
Svetli: Spreman maks. 5 V/2,4 A
Treperi: Spreman najmanje 5 V/900 mA
Ne svetli: manje od 5 V/900 mA
[5] Indikator nivoa USB-C napajanja
Svetli: Spreman maks. 5 V/3,0 A
Treperi: Spreman najmanje 5 V/900 mA
Ne svetli: manje od 5 V/900 mA
[6] USB-C priključak: USB 3.1 Gen 2, povezivanje sa USB uređajima
[7] Indikator pristupa SD/microSD memorijskoj kartici
[8] Ležište za UHS-II microSD memorijsku karticu
[9] Ležište za UHS-II SD memorijsku karticu
[10] Prekidač za zaštitu od pisanja za SD memorijsku karticu
[11] USB-C na USB-C kabl (priložen), povezuje se sa računarom
[12] USB-C priključak „ka računaru"
[13] HDMI priključak: Do 4K 30p
[14] (Opciono) USB PD AC adapter, do 100 W

Korišćenje ove jedinice

Spajanje ove jedinice sa matičnim računarom

1. Povežite AC adapter kompatibilan za USB PD (isporuka energije) sa priključkom „USB PD IN" na ovoj jedinici. (pogledajte ilustraciju)
2. Povežite priloženi USB-C na USB-C kabl na priključak „ka računaru" na ovoj jedinici, zatim povežite sa USB-C priključkom računara. (pogledajte ilustraciju)

AC adapter kompatibilan sa USB PD je opcion. Koristite snažnije napajanje (od 35 W ili snažnije, do 100 W) da bi se pokrila celokupna potrošnja energije za povezane USB uređaje i matični računar.

Ovoj jedinici je potrebna potrošnja od 6 W čak i samo za UHS-II SDXC/microSDXC čitač i HDMI ekran. Razmotrite dodatnu potrošnju napajanja za povezane USB uređaje i matični računar koju treba da pokrije opcioni USB PD AC adapter.

Ako ova jedinica može da radi bez USB PD AC adaptera, ova jedinica će raditi u sniženom režimu na USB „2.0" i „UHS-I" SDXC/microSDXC ako matični računar ili USB PD AC adapter doprema manje od 4,5 W za napajanje magistrale.

3. Umetnite SD/microSD memorijske kartice u odgovarajuća ležišta.

Spajanje USB kompatibilnih uređaja sa ovom jedinicom

1. Proverite da li indikatori nivoa napajanja za USB-A i USB-C na ovoj jedinici svetle pre nego što spojite USB uređaje. Ako indikatori
   - Svetle: Napajanje USB magistrale je spremno na maksimalnom nivou; USB-C: 5 V/3 A (15 W), USB-A: 5 V/2,4 A (12 W)
   - Trepere: Spremno je uz najmanje 5 V/900 mA (4,5 W)
   - Ne svetle: Nema dovoljno napajanja; ima manje od 5 V/900 mA u zavisnosti od nivoa napajanja preko priključka USB PD IN ili matičnog računara.

AC adapter kompatibilan sa USB PD je opcion. Koristite snažnije napajanje (od 35 W ili snažnije, do 100 W) da bi se pokrila celokupna potrošnja energije za povezane USB uređaje i matični računar.

2. Spojite USB uređaje na USB-A ili USB-C priključke.

Spajanje kablova između USB uređaja i ove jedinice je opciono.

Spajanje HDMI-a

1. Pripremite HDMI kabl (konektor Type A).

HDMI kabl je opcion.

2. Spojite ekran i ovu jedinicu putem HDMI kabla.
3. Konfigurišite podešavanje i na matičnom računaru i na ekranu da biste koristili HDMI.

Razdvajanje uređaja od ove jedinice

Korisnici Windows računara

1. Izaberite opciju [Safely Remove Hardware] (Bezbedno ukloni hardver) na sistemskoj paleti.
2. Izaberite ikonicu USB uređaja koju želite da razdvojite.
3. Sačekajte dok se ne pojavi poruka „Safe to Remove Hardware" (Uklanjanje hardvera je bezbedno).
4. Razdvojite uređaj od ove jedinice.

Korisnici Mac računara

1. Pomerite ikonicu USB uređaja na ikonicu kante za smeće.
2. Sačekajte dok ikonica ne nestane.
3. Razdvojite uređaj od ove jedinice.

Razdvajanje ove jedinice od matičnog računara

Pre razdvajanja proverite da li su svi uređaji uklonjeni.

Napomene o upotrebi

- Nemojte da udarate, savijate, ispuštate ili navlažite ovaj čitač.
- Nemojte da pokušavate da rastavljate, popravljate ili vršite izmene na čitaču sami.
- Nemojte da koristite niti da čuvate ovaj uređaj na sledećim mestima. To bi moglo da dovede do nepravilnog rada uređaja.
- Na ekstremno vrućim, hladnim ili vlažnim mestima. Nikad nemojte da izlažete ovaj uređaj visokim temperaturama, kao što su direktno sunčevo svetlo, niti da ga ostavljate blizu grejalice, ili u zatvorenom automobilu za vreme leta. To bi moglo da dovede do deformacije ili do nepravilnog rada uređaja.
- Budite pažljivi tako da nečistoće, prašina i druge strane materije ne uđu u otvor za memorijsku karticu na čitaču.
- Ubacite memorijske kartice u jedinicu kao što je prikazano na slici [8][9] za microSD ležište i SD ležište. Ako se memorijske kartice ne ubace ispravno, rad možda neće biti moguć ili se memorijske kartice mogu oštetiti.
- Ako je ova jedinica i dalje povezana sa uređajem u sledećim situacijama, uređaj možda neće funkcionisati ispravno.
  —Kada pokrenete ili restartujete uređaj
  —Kada uređaj uđe u režim usnulosti ili hibernaciju ili se vrati iz njih.
  Prekinite vezu ovog čitača sa uređajem pre obavljanja ovih radnji.
- Preporučujemo da napravite rezervnu kopiju važnih podataka.
- Ako formatirate memorijsku karticu koja sadrži podatke, ti podaci će se obrisati. Budite oprezni da ne obrišete potrebne podatke. Da biste formatirali memorijske kartice, koristite kompatibilni proizvod, kao što je digitalni fotoaparat. Ako se uređaj itd. koristi za formatiranje memorijske kartice, ona može izgubiti kompatibilnost sa primenljivim proizvodima. Za detalje pogledajte uputstva za rukovanje kompatibilnim proizvodima ili kontaktirajte korisničku podršku za te proizvode.
- Neočekivana oštećenja (gubitak snimljenih podataka ili greške u radu) mogu se dogoditi u sledećim situacijama:
  —Ukoliko dođe do sledećeg tokom čitanja/upisivanja podataka:
  · ova jedinica se ukloni.
  · memorijske kartice se uklone.
  · povezani USB uređaji se uklone.
  · napajanje povezanih USB uređaja se isključi.
  —Ako koristite ovu jedinicu na mestima izloženim statičkim elektricitetom ili električnim šumom.
- Možda nećete moći da koristite ovu jedinicu ako je povezana preko drugog USB čvorišta. Povežite ovu jedinicu direktno sa USB-C priključkom na matičnom računaru.
- Priložena garancija za proizvod važi samo ovu jedinicu. Garancija važi samo ako se jedinica koristi normalno u skladu sa priloženim uputstvima za rukovanje i ako se koriste originalni dodaci i u zahtevanom ili preporučenom radnom okruženju. Korisnička podrška i druge usluge se takođe pružaju isključivo pod gorenavedenim uslovom.
- Kada koristite memorijsku karticu sa prekidačem za sprečavanje pisanja na slici [10], njegovim postavljanjem u položaj „Lock", podaci se ne mogu snimati, uređivati ili brisati.
- Budite pažljivi prilikom dodirivanja SD/microSD kartica jer one mogu biti vruće odmah nakon upisivanja ili očitavanja podataka sa njih. Pri korišćenju ove jedinice njeno glavno telo se zagreva. Ovo nije kvar.

Kompanija Sony nije odgovorna za oštećenje ili gubitak snimljenih podataka.

Za detaljne informacije o radu i podršci, pogledajte sledeću URL adresu.
www.sony.net/memorycard

Specifikacije

Interfejs	USB 3.1 Gen 2
Dimenzije (Š × V × D) (pribl.)	50,3 mm × 14 mm × 118,7 mm
Težina (pribl.)	95 g
Radno okruženje	
Temperatura:	5 °C do 40 °C
Vlažnost:	95% ili niža (bez kondenzacije)
Okruženje za skladištenje	
Temperatura:	-25 °C do +60 °C
Vlažnost:	95% ili niža (bez kondenzacije)

Dizajn i specifikacije podležu promenama bez prethodnog obaveštenja.

Zaštitni znakovi

- SDXC logo i microSDXC logo su zaštitni znakovi kompanije SD-3C, LLC.
- Mac, macOS i OS X su registrovani zaštitni znaci i/ili zaštitni znaci kompanije Apple Inc. u SAD i drugim državama.
- Microsoft i Windows su registrovani zaštitni znaci i/ili zaštitni znaci kompanije Microsoft Corporation u SAD i/ili drugim državama.
- USB-C™ i USB Type-C™ su zaštitni znaci organizacije USB Implementers Forum.
- Pojmovi HDMI™ i HDMI High-Definition Multimedia Interface, kao i logotip HDMI predstavljaju zaštićene znakove kompanije HDMI Licensing Administrator, Inc. u Sjedinjenim Američkim Državama i drugim zemljama.
- Sva druga imena sistema i proizvoda spomenuta u ovim uputstvima za rukovanje su zaštitni znaci ili registrovani zaštitni znaci njihovih razvojnih kompanija. Ova uputstva za rukovanje ne prikazuju oznake ™ i „®".

- Naša garancija za proizvod je ograničena isključivo na ovu jedinicu kada se koristi uobičajeno u skladu sa ovim uputstvima za rukovanje i sa dodacima koji su priloženi uz ovu jedinicu, u naznačenom ili preporučenom sistemskom okruženju. Usluge koje pruža Kompanija, kao što je korisnička podrška, takođe podležu ovim ograničenjima.
- Kompanija ne može da prihvati odgovornost za štetu ili gubitak koji proističe iz upotrebe ovog uređaja ili za bilo koji zahtev od treće strane.
- Kompanija ne može da prihvati nikakvu odgovornost za: probleme sa vašim PCjem ili drugim hardverom koji proističe iz upotrebe ovog proizvoda; pogodnost upotrebe ovog proizvoda za određeni hardver, softver ili periferne uređaje; konflikte u radu sa drugim instaliranim softverom; gubitak podataka; ili druge slučajne ili neizbežne štete.
- Kompanija ne može da prihvati nikakvu odgovornost za finansijsku štetu, gubitak profita, potraživanja od trećih strana itd. koji proističu iz upotrebe softvera priloženog uz ovaj uređaj.

Македонски

Компатибилна мемориска картичка

SDXC/microSDXC/SDHC/microSDHC UHS-II мемориски картички, SDXC/microSDXC/SDHC/microSDHC UHS-I мемориски картички, SDXC/microSDXC/SDHC/microSDHC/SD/microSD мемориски картички

- Нема гаранција дека уредот ќе функционира на сите видови мемориски картички.

Услови за работната средина

Поддржани оперативни системи: Windows® 10, Windows® 8.1, Windows® 7 (SP1), OS X 10.11 или понова верзија

- Оперативен систем наведен погоре мора да биде фабрички инсталиран.
- Нема гаранција за функционирање на сите уреди.

[1] USB PD IN: До 100 W, поврзување со USB PD адаптер за наизменична струја (незадолжително)
[2] Индикатор USB PD IN
[3] USB-A порта: USB 3.1 Gen 2, поврзување со USB уреди
[4] Индикатор за нивото на напојување на USB-A
Свети: Подготвен макс. 5 V/2,4 A
Трепкање: Подготвен на најмалку 5 V/900 mA
Исклучено: помалку од 5 V/900 mA
[5] Индикатор за нивото на напојување на USB-C
Свети: Подготвен макс. 5 V/3,0 A
Трепкање: Подготвен на најмалку 5 V/900 mA
Исклучено: помалку од 5 V/900 mA
[6] USB-C порта: USB 3.1 Gen 2, поврзување со USB уреди
[7] Индикатор за пристап на SD/microSD мемориска картичка
[8] Отвор за UHS-II microSD мемориска картичка
[9] Отвор за UHS-II SD мемориска картичка
[10] Копче за заштита против запишување на SD мемориска картичка
[11] USB-C до USB-C кабел (испорачан), за поврзување со компјутерот
[12] USB-C порта „to PC"
[13] HDMI порта: До 4K 30p
[14] (По избор) USB PD AC адаптер, до 100 W

Користење на уредот

Поврзување на уредот со главниот компјутер

1. Поврзете адаптер за наизменична струја компатибилен со USB PD (Power Delivery, испорачување ел. енергија) со „USB PD IN" портата на уредот. (видете на сликата)
2. Поврзете го испорачаниот кабел за поврзување на USB-C со USB-C со отворот „to PC" на уредот, а потоа поврзете ја USB-C портата на компјутерот. (видете на сликата)

Не е задолжителен адаптер за наизменична струја компатибилен со USB PD. Користете снабдувач со повисока моќност (35 W или повеќе, до 100 W) за да ја покриете целата потрошувачка на ел. енергија и за поврзаните USB-уреди и за главниот компјутер.

На овој уред му е потребна потрошувачка на енергија од 6 W дури и само за UHS-II SDXC / microSDXC читач и HDMI екран. Земете предвид дополнителна потрошувачка на ел. енергија за поврзаните USB-уреди и главниот компјутер да бидат покриени со незадолжителниот USB PD адаптер за наизменична струја.

Иако овој уред може да работи без USB PD адаптер за наизменична струја, уредот ќе биде во инфериорен режим во однос на USB „2.0" и „UHS-I" SDXC / microSDXC ако главниот компјутер или USB PD адаптерот за наизменична струја испорачува магистрална струја под 4,5W.

3. Внесете SD/microSD мемориски картички во соодветните отвори.

Поврзување уреди компатибилни со USB на овој уред

1. Проверете ги индикаторите за нивото на напојување на USB-A и USB-C на овој уред пред да ги поврзете со USB-уреди. Ако индикаторите
   - Светат: Напојувањето преку USB магистрала е подготвено на максимално ниво; USB-C: 5 V/3 A (15 W), USB-A: 5 V/2,4 A (12 W)
   - Трепкаат: Подготвени на најмалку 5 V/900 mA (4,5 W)
   - Исклучени: Не е доволно, помалку од 5 V/900 mA во зависност од нивото на напојување со ел. енергија од USB PD IN портата до главниот компјутер.

Не е задолжителен адаптер за наизменична струја компатибилен со USB PD. Користете снабдувач со повисока моќност (35 W или повеќе, до 100 W) за да ја покриете целата потрошувачка на ел. енергија и за поврзаните USB-уреди и за главниот компјутер.

2. Поврзете USB уреди со USB-A или USB-C портите.

Не е задолжително поврзувањето кабли помеѓу USB уредите и овој уред.

Поврзување HDMI

1. Подгответе HDMI кабел (конектор тип A).

Не е задолжителен HDMI кабел.

2. Поврзете ги екранот и овој уред преку HDMI кабел.
3. Конфигурирајте ја поставката и на главниот компјутер и на екранот за да користите HDMI.

Исклучување уреди од овој уред

Корисници на персонален компјутер со Windows

1. Изберете [Безбедно отстрани хардвер и медиум за вадење] на системскиот послужавник.
2. Изберете ја иконата за USB уредите коишто сакате да ги исклучите.
3. Почекајте додека не се појави пораката „Безбедно е да се отстрани хардверот".
4. Исклучете го уредот од овој уред.

Корисници на Mac

1. Поместете ја иконата на USB уредите до иконата за корпата за отпадоци.
2. Почекајте додека иконата не исчезне.
3. Исклучете го уредот од овој уред.

Исклучување на уредот од главниот компјутер

Пред исклучувањето, проверете дали се отстранети сите уреди.

Мерки на претпазливост при употреба

- Немојте да го чукате, превиткувате, фрлате на земја или навлажнувате читачот.
- Не обидувајте се сами да го расклопувате, поправате или менувате читачот.
- Немојте да го употребувате или чувате уредот на следниве места. Така може да предизвикате дефект на уредот.
- На места каде што е премногу жешко, студено или влажно. Никогаш не оставајте го уредот изложен на висока температура, како на пример на директна сончева светлина, блиску до грејно тело или во затворен автомобил во лето. Така може да предизвикате дефект или деформација на уредот.
- Внимавајте да не влезе нечистотија, прав или друга туѓа материја во отворот за мемориска картичка на читачот.
- Внесете мемориски картички во овој уред како што е прикажано на сликата [8][9] од microSD отворот и SD отворот. Ако мемориските картички не се ставени правилно, уредот може да не функционира или да дојде до оштетување на мемориските картички.
- Ако овој уред е и понатаму поврзан со уредот во следните ситуации, уредот може да не функционира правилно.
  —Кога го вклучувате или рестартирате уредот.
  —Кога уредот се префрла на режим „спиење" или „хибернација" или кога се вклучува откако бил во некој од овие режими.
  Исклучете го читачот од уредот пред да ги извршите следниве операции.
- Препорачуваме на направите резервна копија на важните податоци.
- Ако форматирате мемориска картичка што содржи податоци, податоците ќе се избришат. Внимавајте да не избришете неопходни податоци. За форматирање мемориски картички, користете компатибилен производ, како на пр. дигитална камера. Ако персонален компјутер итн. се користи за форматирање мемориска картичка, може да ја загуби компатибилноста со конкретни производи. За подетални информации, погледнете во упатствата за употреба на компатибилниот производ или обратете се во службата за поддршка на корисници.
- Неочекувана штета (губење на снимените податоци или дефект при работењето) може да настане во следниве ситуации:
  —Ако настане нешто од следниве работи додека читањето/снимањето податоци е во тек:
  · отстранет е уредот.
  · отстранети се мемориските картички.
  · отстранети се поврзаните USB уреди.
  · исклучено е напојувањето на поврзаните USB уреди.
  —Ако го користите уредот на места подложни на статичен електрицитет или електрична бучава.
- Може да не бидете во можност да го користите овој уред ако е поврзан преку друг USB-разделник. Поврзете го уредот директно на USB-C портата од главниот компјутер.
- Испорачаната гаранција за производот се однесува само на овој уред. Гаранцијата е применлива само ако уредот се користи нормално во согласност со даденото упатство за употреба и ако се користи со оригинална дополнителна опрема и во потребната или препорачана работна средина. Поддршка за корисници и други услуги се достапни само под горенаведените услови.
- Ако користите мемориска картичка со копче за заштита против запишување како на сликата [10], со активирање на „Lock" на копчето за заштита против запишување, податоците не може да се снимат, уредат или избришат.
- Бидете внимателни кога ги допирате SD/microSD-картичките, бидејќи може да бидат жешки по снимањето податоци или репродуцирањето податоци снимени на нив. При користење, главното тело на единицата се вжештува. Тоа не претставува дефект.

Sony не прифаќа никаква одговорност за оштетување или губење на снимените податоци.

За детални податоци во врска со функционирањето и за информации за поддршка, проверете на наведениот URL.
www.sony.net/memorycard

Спецификации

Интерфејс	USB 3.1 Gen 2
Димензии (Ш × В × Д) (прибл.)	50,3 mm × 14 mm × 118,7 mm
Тежина (прибл.)	95 g
Работна средина	
Температура:	од 5°C до 40°C
Влажност:	95% или помалку (да нема кондензација)
Место за складирање	
Температура:	од -25°C до +60°C
Влажност:	95% или помалку (да нема кондензација)

Дизајнот и спецификациите подлежат на промена без известување.

Трговски марки

- Логото SDXC и логото microSDXC се заштитени трговски знаци на SD-3C, LLC.
- Mac, macOS и OS X се регистрирани трговски марки и/или трговски марки на Apple Inc. во САД и други земји.
- Microsoft и Windows се регистрирани трговски марки и/или трговски марки на Microsoft Corporation во САД и/или други земји.
- USB-C™ и USB Type-C™ се трговски марки на USB Implementers Forum.
- Поимите HDMI™ и HDMI High-Definition Multimedia Interface, како и логото на HDMI се заштитни знаци или регистрирани трговски марки на HDMI Licensing Administrator, Inc. во Соединетите Американски Држави и други земји.
- Сите други системски називи и називи на производи споменати во ова упатство за работа се трговски марки или регистрирани трговски марки на нивните соодветни компании. ™ и ® не се споменати во ниеден случај во овој прирачник.

- Гаранцијата за нашиот производ е ограничена само на конкретниот уред, кога се користи нормално во согласност со ова упатство за работа и со додатоците што се приложени кон оваа единица, во наведена или препорачана системска околина. Услугите што ги обезбедува нашата компанија, какви што се поддршка за корисници исто така подлежат на овие ограничувања.
- Компанијата не може да прифати одговорност за оштетување или губење што произлегува од користењето на оваа единица, ниту пак за какви било тврдења од трета страна.
- Компанијата не може да прифати никаква одговорност за: проблеми со персоналниот компјутер или друг хардвер што произлегуваат од користењето на овој производ; за соодветноста на овој производ со специфичен хардвер, софтвер или периферни уреди; работни конфликти со друг инсталиран софтвер; губење податоци; или други случајни штети или штети што не може да се избегнат.
- Компанијата не може да прифати одговорност за финансиска штета, губење профит, тврдења од трети страни итн., што произлегуваат од користењето на софтверот обезбеден со оваа единица.

Shqip

Kartë e pajtueshme memorieje

Karta memorieje "SDXC/microSDXC/SDHC/microSDHC UHS-II", karta memorieje "SDXC/microSDXC/SDHC/microSDHC UHS-I", karta memorieje "SDXC/microSDXC/SDHC/microSDHC/SD/microSD"

- Funksionimi nuk garantohet për të gjitha llojet e kartave të memories.

Kërkesat e sistemit të punës

Sistemi operativ i mbështetur: "Windows® 10", "Windows® 8.1", "Windows® 7 (SP1)", "OS X 10.11" e lart

- Sistemet operative të renditura më sipër duhet të instalohen që në fabrikë.
- Funksionimi nuk garantohet për të gjitha pajisjet.

[1] USB PD IN: Deri në 100 W, i lidhur me përshtatës AC për USB PD (opsional)
[2] Treguesi USB PD IN
[3] Foleja USB-A: "USB 3.1 Gen 2", i lidhur me pajisje USB
[4] Treguesi i nivelit të energjisë së USB-A
Ndezur: Gati maks. 5 V/2,4 A
Duke pulsuar: Gati të paktën 5 V/900 mA
Fikur: më pak se 5 V/900 mA
[5] Treguesi i nivelit të energjisë së USB-C
Ndezur: Gati maks. 5 V/3,0 A
Duke pulsuar: Gati të paktën 5 V/900 mA
Fikur: më pak se 5 V/900 mA
[6] Foleja USB-C: "USB 3.1 Gen 2", i lidhur me pajisje USB
[7] Treguesi i aksesit të kartës së memories "SD"/"microSD"
[8] Foleja e kartës së memories "microSD" UHS-II
[9] Foleja e kartës së memories "SD" UHS-II
[10] Çelësi për mbrojtje nga shkrimi i kartës së memories "SD"
[11] Kabulli USB-C në USB-C (i ofruar), lidhur me kompjuterin
[12] Foleja USB-C "në kompjuter"
[13] Foleja HDMI: Deri në 4K 30p
[14] (Opsional) Përshtatës AC për USB PD, deri në 100 W

Përdorimi i njësisë

Lidhja e njësisë me kompjuterin pritës

1. Lidhni USB PD (Shpërndarje e energjisë) të përputhshme me përshtatësin AC në folenë "USB PD IN" të kësaj njësie. (shihni ilustrimin)
2. Lidhni kabullin e ofruar USB-C në USB-C me folenë "në kompjuter" të kësaj njësie dhe më pas lidheni në folenë USB-C të kompjuterit. (shihni ilustrimin)

Përshtatësi AC i përputhshëm me USB PD është opsional. Përdorni një furnizues me energji më të lartë (35 W ose më lart, deri në 100 W) për të mbuluar të gjithë konsumin e energjisë si për pajisjet e lidhura USB, ashtu edhe për kompjuterin pritës.

Njësia kërkon një konsum energjie 6 W edhe për lexuesin e UHS-II "SDXC"/"microSDXC" dhe vetëm ekranin me HDMI. Konsideroni konsumin shtesë të energjisë për pajisjet e lidhura USB dhe për kompjuterin pritës që do të mbulohen nga përshtatësi opsional AC për USB PD.

Megjithëse kjo njësi mund të funksionojë pa përshtatësin AC për USB PD, ajo do të jetë në modalitet të fikur në USB 2.0 dhe "UHS-I" "SDXC"/"microSDXC" nëse kompjuteri pritës ose përshtatësi AC për USB PD furnizon energjinë e kanalit me më pak se 4,5 W.

3. Futni kartat e memories "SD"/"microSD" në foletë përkatëse.

Lidhja e pajisjeve të përputhshme me USB në këtë njësi

1. Sigurohuni për treguesit e nivelit të energjisë së USB-A dhe USB-C në këtë njësi para se të lidhni pajisjet USB. Nëse treguesit janë
   - Të ndezur: Energjia e kanalit USB është gati në nivelin maksimal;
     USB-C: 5 V/3 A (15 W), USB-A: 5 V/2,4 A (12 W)
   - Duke pulsuar: Gati të paktën 5 V/900 mA (4,5 W)
   - Të fikur: Nuk ka mjaftueshëm, më pak se 5 V/900 mA në varësi të nivelit të furnizimit me energji nga foleja "USB PD IN" apo kompjuteri pritës.

Përshtatësi AC i përputhshëm me USB PD është opsional. Përdorni një furnizues me energji më të lartë (35 W ose më lart, deri në 100 W) për të mbuluar të gjithë konsumin e energjisë si për pajisjet e lidhura USB, ashtu edhe për kompjuterin pritës.

2. Lidhni pajisjet USB në foletë USB-A ose USB-C.

Lidhja e kabllove ndërmjet pajisjeve USB dhe kësaj njësie është opsionale.

Lidhja e HDMI

1. Përgatisni kabullin HDMI (fole "Type A").

Kabulli HDMI është opsional.

2. Lidhni ekranin me këtë njësi nëpërmjet kabullit HDMI.
3. Konfigurojeni cilësimin në kompjuterin pritës dhe në ekran për të përdorur HDMI.

Shkëputja e pajisjeve nga njësia

Përdoruesit e kompjuterëve "Windows"

1. Zgjidhni [Hiq harduerin në mënyrë të sigurt] në shiritin e sistemit.
2. Zgjidhni ikonën e pajisjeve USB për t'u shkëputur.
3. Prisni derisa të shfaqet mesazhi "I sigurt për të larguar harduerin".
4. Shkëpusni pajisjen nga njësia.

Përdoruesit e "Mac"

1. Lëvizeni ikonën e pajisjeve USB tek ikona e koshit.
2. Prisni derisa ikona të zhduket.
3. Shkëpusni pajisjen nga njësia.

Shkëputja e njësisë nga kompjuteri pritës

Para se ta shkëpusni, sigurohuni që janë hequr të gjitha pajisjet.

Masat paraprake për përdorimin

- Mos e goditini, përthyeni, hidhni ose lagni lexuesin.
- Mos u përpiqni ta çmontoni, riparoni apo modifikoni vetë lexuesin.
- Mos e përdorni apo ruani njësinë në vendet e mëposhtme. Njësia mund të pësojë avari.
- Në vende jashtëzakonisht të nxehta, të ftohta apo me lagështirë. Mos e lini kurrë njësinë të ekspozuar ndaj temperaturave të larta, si p.sh. drita e drejtpërdrejtë e diellit, pranë një ngrohësi apo brenda një automjeti të mbyllur gjatë stinës së verës. Përndryshe pajisja mund të pësojë avari ose të deformohet.
- Bëni kujdes që në folenë e kartës së memories së lexuesit të mos hyjnë papastërti, pluhura apo lëndë të huaja.
- Futni kartat e memories në njësi siç tregohet në ilustrimin [8][9] të folesë "microSD" dhe të folesë "SD". Nëse kartat e memories nuk futen siç duhet, mund të dëmtohet ose mund të mos funksionojë.
- Nëse njësia është ende e lidhur me pajisjen në situatat e mëposhtme, pajisja mund të mos funksionojë siç duhet.
  —Kur ndizni ose rindizni pajisjen.
  —Kur pajisja hyn ose del nga gjendja e pritjes ose e pezullimit.
  Shkëputeni lexuesin nga pajisja përpara se të kryeni këto veprime.
- Rekomandojmë të bëni një kopje rezervë të të dhënave të rëndësishme.
- Nëse formatoni një kartë memorieje që përmban të dhëna, ato do të fshihen. Bëni kujdes të mos fshini të dhënat e nevojshme. Për të formatuar kartat e memories, përdorni një produkt të pajtueshëm, si p.sh. kamera dixhitale. Nëse për formatimin e kartës së memories përdoret kompjuteri, ky mund ta humbë pajtueshmërinë me produktet përkatëse. Për hollësi, shihni udhëzimet e përdorimit të produktit të pajtueshëm ose te mbështetja përkatëse teknike.
- Dëmtime të papritura (humbje e të dhënave të regjistruara ose avari në funksionim) mund të ndodhin në situatat e mëposhtme:
  —Gjatë kryerjes së leximit/shkrimit të të dhënave, nuk duhet të kryhet asnjë nga veprimet e mëposhtme:
  · njësia u hoq.
  · kartat e memories u hoqën.
  · pajisjet e lidhura USB u hoqën.
  · energjia e pajisjes së lidhur USB është fikur.
  —Nëse e përdorni këtë njësi në vende me elektricitet statik ose zhurmë elektrike.

- Njësia mund të mos jetë e përdorshme nëse lidhet me pajisjen nëpërmjet një grupi USB. Lidheni këtë njësi drejtpërdrejtë me folenë USB-C të kompjuterit pritës.
- Garancia e produktit të ofruar është vetëm për këtë njësi. Garancia vlen vetëm nëse njësia përdoret normalisht në përputhje me udhëzimet e dhëna të përdorimit dhe nëse përdoret me aksesorë origjinalë e në sistemin e kërkuar apo të rekomanduar të punës. Mbështetja për përdoruesit dhe shërbimet e tjera ofrohen gjithashtu sipas kushtit të mësipërm.
- Kur përdorni kartë memorieje me siguresë kundër shkrimit në ilustrimin [10], me aktivizimin e opsionit "Lock" në siguresën kundër regjistrimit, të dhënat nuk mund të regjistrohen, ndryshohen apo fshihen.
- Kini kujdes kur prekni kartat "SD/microSD", pasi mund të jenë të nxehta menjëherë pas shkrimit të të dhënave në to ose leximit të këtyre të fundit nga ato. Kur njësia është në përdorim, trupi i saj nxehet. Kjo nuk përbën avari.

"Sony" nuk mban përgjegjësi për dëmtime ose humbje të mundshme të të dhënave të regjistruara.

Për hollësi mbi funksionet dhe të dhëna në lidhje me mbështetjen teknike, shihni adresën e mëposhtme.
www.sony.net/memorycard

Specifikimet

Ndërfaqja	USB 3.1 Gen 2
Përmasat (G) × L × TH) (afërsisht)	50,3 mm × 14 mm × 118,7 mm
Pesha (afërsisht)	95 g
Sistemi i punës	
Temperatura:	5°C deri në 40°C
Lagështia:	95% e poshtë (pa kondensim)
Ambienti i ruajtjes	
Temperatura:	-25°C deri në +60°C
Lagështia:	95% e poshtë (pa kondensim)

Disenjimi dhe specifikimet mund të ndryshojnë pa lajmërim paraprak.

Markat tregtare

- Stema e "SDXC" dhe "microSDXC" janë marka tregtare të "SD-3C, LLC".
- "Mac", "macOS" dhe "OS X" janë marka të regjistruara tregtare dhe/ose marka tregtare të "Apple Inc." në Shtetet e Bashkuara të Amerikës dhe në shtete të tjera.
- "Microsoft" dhe "Windows" janë marka të regjistruara tregtare dhe/ose marka tregtare të "Microsoft Corporation" në Shtetet e Bashkuara të Amerikës dhe/ose në shtete të tjera.
- USB-C™ dhe USB Type-C™ janë marka tregtare të "USB Implementers Forum".
- Termat HDMI™ dhe HDMI High-Definition Multimedia Interface, si dhe logoja HDMI, janë marka tregtare ose marka të regjistruara tregtare të HDMI Licensing Administrator, Inc. në Shtetet e Bashkuara të Amerikës dhe vende të tjera.
- Të gjithë emrat e sistemeve dhe produkteve të tjera të përmendura në këto udhëzime përdorimi janë marka tregtare ose marka të regjistruara tregtare të kompanive të tyre përkatëse të zhvillimit. ™ dhe ® nuk përmenden në të gjitha rastet në këtë manual.

- Garancia jonë për produktin kufizohet vetëm në vetë pajisjen e regjistrimit të të dhënave, kur përdoret normalisht në përputhje me udhëzimet e përdorimit dhe me aksesorët e ofruar me njësinë, në mjedisin e specifikuar apo të rekomanduar të sistemit. Këtyre kufizimeve u nënshtrohen edhe shërbimet e ofruara nga kompania, si p.sh. mbështetja për përdoruesin.
- Kompania nuk mban përgjegjësi për pretendimet ose dëmtimin ose humbjen si rezultat i përdorimit të kësaj njësie nga një palë e tretë.
- Kompania nuk mban përgjegjësi për: probleme me kompjuterin tuaj ose me ndonjë harduer tjetër, të cilat shkaktohen nga përdorimi i këtij produkti; përshtatshmërinë e këtij produkti për harduer, softuer ose pajisje periferike specifike; konflikte përdorimi me softuerë të tjerë të instaluar; humbjen e të dhënave; ose dëmtime të tjera aksidentale apo të pashmangshme.
- Kompania nuk mban përgjegjësi për dëme financiare, humbje të të ardhurave, pretendime nga palë të treta etj. që lindin nga përdorimi i softuerit të ofruar me këtë njësi.

- وتوصي بعمل نسخة احتياطية من البيانات الهامة.
- عند تهيئة بطاقة ذاكرة تحتوي على بيانات، سيتم مسح البيانات. احذر أن تمسح بيانات هامة. لتهيئة بطاقات الذاكرة، استخدم منتج متوافق، مثل الكاميرا الرقمية. في حالة تم استخدام جهاز الكمبيوتر، وما إلى ذلك، لتهيئة بطاقة الذاكرة، قد تفقد توافقه مع المنتجات القابلة للاستخدام. للحصول على التفاصيل، راجع تعليمات التشغيل الخاصة بالمنتج المتوافق، أو دعم العملاء.
- هناك أضرار غير متوقعة (فقدان للبيانات المُسجلة أو حدوث إخفاق في التشغيل) قد تحدث في الحالات التالية:
  — إذا حدث أي من المواقف التالية أثناء قراءة/كتابة البيانات.
    - تمت إزالة هذه الوحدة.
    - تمت إزالة بطاقات الذاكرة.
    - تمت إزالة أجهزة USB المتصلة.
    - تم إيقاف تشغيل الطاقة الخاصة بأجهزة USB المتصلة.
  — إذا استخدمت هذه الوحدة في أماكن معرضة للكهرباء الساكنة أو الضوضاء الكهربائية.
- قد لا تتمكن من استخدام هذه الوحدة إذا كانت موصولة عبر مجمع وصلات USB آخر. يرجى توصيل هذه الوحدة مباشرة بمنفذ USB-C الخاص بجهاز الكمبيوتر المضيف.
- ضمان المنتج المرفق محدد لهذه الوحدة فقط. الضمان قابل للتطبيق فقط إذا تم استخدام هذه الوحدة بشكل عادي انسجامًا مع تعليمات التشغيل المرفقة واستخدامه مع كماليات اصلية وفي بيئة التشغيل المطلوبة أو الموصى بها. كما يتم تقديم خدمات دعم الزبائن والخدمات الاخرى بناءًا على الشروط اعلاه.
- عندما تقوم باستخدام بطاقة ذاكرة مزودة بغشاء الحماية ضد الكتابة في الشكل التوضيحي [10]، فمن خلال تمكين "Lock" (تأمين) بغشاء الحماية ضد الكتابة، لا يمكن تسجيل البيانات أو تعديلها أو مسحها.
- توخى الحذر عند لمس بطاقات SD/microSD، فقد تكون ساخنة فور الانتهاء من كتابة البيانات عليها أو القراءة منها. أثناء استعمال هذه الوحدة، يكون الهيكل الرئيسي لهذه الوحدة ساخناً. هذا لا يعد خللاً.

لن تتحمل شركة Sony مسئولية أي تلف قد يحدث للبيانات المسجلة أو فقدان هذه البيانات.

للتفاصيل عن عمليات التشغيل والمعلومات المتعلقة بخدمات الدعم، راجع الموقع التالي على الإنترنت.
www.sony.net/memorycard

المواصفات

الواجهة	USB 3.1 Gen 2
الأبعاد (العرض × الارتفاع × العمق) (تقريبًا)	50.3 ملم × 14 ملم × 118.7 ملم
الكتلة (تقريبًا)	95 جرام
بيئة التشغيل	
درجة الحرارة:	من 5 إلى 40 درجة مئوية
الرطوبة:	95% أو أقل (بدون تكثيف)
بيئة التخزين	
درجة الحرارة:	من 25- إلى +60 درجة مئوية
الرطوبة:	95% أو أقل (بدون تكثيف)

التصميم والمواصفات عرضة للتغير دون إشعار مسبق.

العلامات التجارية

- العلامة SDXC والعلامة microSDXC هي علامات تجارية لشركة SD-3C, LLC.
- العلامات Mac و macOS و OS X هم علامات تجارية مسجلة و/أو علامات تجارية لشركة Apple Inc. في الولايات المتحدة الأمريكية ودول أخرى.
- العلامتان Microsoft و Windows هما علامتان تجاريتان مسجلتان و/أو علامتان تجاريتان لشركة Microsoft Corporation في الولايات المتحدة الأمريكية و/أو دول أخرى.
- العلامتان و USB-C™ و USB Type-C™ هما علامتان تجاريتان لمنظمة USB Implementers Forum.
- مصطلحا HDMI™ و HDMI High-Definition Multimedia Interface وشعار HDMI علامات تجارية أو علامات تجارية مسجلة لشركة HDMI Licensing Administrator, Inc. في الولايات المتحدة الأمريكية ودول أخرى.
- جميع أسماء الأنظمة الأخرى وأسماء المنتجات المذكورة في تعليمات التشغيل هذه هي علامات تجارية أو علامات تجارية مسجلة لشركات التطوير ذات الصلة. ™ و ® غير مذكورين في كل حالة بهذا الدليل.

- يقتصر ضمان المنتج الخاص بنا على هذه الوحدة بذاتها فقط، عند استخدامها بشكل عادي انسجامًا مع تعليمات التشغيل هذه ومع الكماليات التي تم إرفاقها مع هذه الوحدة في بيئة النظام المحددة أو الموصى بها. الخدمات التي تقدمها الشركة، مثل دعم المستخدم، خاضعة أيضًا لهذه القيود.
- لا يمكن للشركة أن تتحمل مسئولية التلف أو الفقدان الناتج عن استعمال هذه الوحدة، أو أي مطالبة من طرف ثالث.
- لا يمكن للشركة أن تتحمل أي مسئولية عن: مشاكل في كمبيوترك الشخصي أو جهاز آخر ناجمة عن استعمال هذا المنتج؛ توافق هذا المنتج مع أجهزة محددة أو برامج أو ملحقات؛ تضارب في التشغيل مع برامج أخرى تم تركيبها؛ فقدان البيانات؛ أو أضرار أخرى غير مقصودة أو لا يمكن تفاديها.
- لا يمكن للشركة أن تتحمل أي مسئولية عن الأضرار المادية أو الأرباح غير المحققة أو المطالبات من طرف ثالث إلخ. الناجمة عن استعمال البرنامج المرفق مع هذه الوحدة.

عربي

بطاقة الذاكرة المتوافقة

بطاقات الذاكرة SDXC/microSDXC/SDHC/microSDHC UHS-II.
بطاقات الذاكرة SDXC/microSDXC/SDHC/microSDHC UHS-I.
بطاقات الذاكرة SDXC/microSDXC/SDHC/microSDHC/SD/microSD
- لا يمكن ضمان التشغيل لجميع أنواع بطاقات الذاكرة.

متطلبات بيئة التشغيل

أنظمة التشغيل المدعومة: Windows® 10، Windows® 8.1، Windows® 7 (SP1)، نظام التشغيل OS X 10.11 أو الأحدث
- لا بد من تثبيت نظام التشغيل المدرج أعلاه بمعرفة الصانع.
- لا يمكن ضمان التشغيل لكافة الأجهزة.

[1] USB PD IN: ما يصل إلى 100 وات، التوصيل إلى محول التيار المتردد الخاص في USB PD (اختياري)
[2] مؤشر USB PD IN
[3] منفذ USB-A: USB 3.1 Gen 2، التوصيل إلى أجهزة USB
[4] مؤشر مستوى الطاقة الخاص في USB-A
مضاءة: جاهز بحد أقصى 5 فولت/2.4 أمبير
تومض: جاهز على الأقل 5 فولت/900 ميلي أمبير
منطفئة: أقل من 5 فولت/900 ميلي أمبير
[5] مؤشر مستوى الطاقة الخاص في USB-C
مضاءة: جاهز بحد أقصى 5 فولت/3.0 أمبير
تومض: جاهز على الأقل 5 فولت/900 ميلي أمبير
منطفئة: أقل من 5 فولت/900 ميلي أمبير
[6] منفذ USB-C: USB 3.1 Gen 2، التوصيل إلى أجهزة USB
[7] مؤشر الوصول إلى بطاقة الذاكرة SD/microSD
[8] فتحة بطاقة الذاكرة microSD UHS-II
[9] فتحة بطاقة الذاكرة SD UHS-II
[10] مفتاح الحماية ضد الكتابة الخاص ببطاقة الذاكرة SD
[11] من USB-C إلى كابل USB-C (المرفق)، التوصيل إلى جهاز الكمبيوتر
[12] منفذ USB-C «إلى جهاز الكمبيوتر»
[13] منفذ HDMI: ما يصل إلى 4K 30p
[14] (اختياري) محول التيار المتردد الخاص في USB PD، ما يصل إلى 100 وات

استخدام هذه الوحدة

توصيل هذه الوحدة بجهاز الكمبيوتر المضيف

1. قم بتوصيل محول التيار المتردد المتوافق الخاص في USB PD (توصيل الطاقة) بمنفذ "USB PD IN" الخاص بهذه الوحدة.
(راجع الشكل التوضيحي)
2. قم بتوصيل USB-C المرفق بكابل USB-C بمنفذ «إلى جهاز الكمبيوتر» الخاص بهذه الوحدة ثم قم بتوصيله بمنفذ USB-C الخاص بجهاز الكمبيوتر.
(راجع الشكل التوضيحي)

يعد محول التيار المتردد المتوافق الخاص في USB PD اختياريًا. يرجى استخدام مزود الطاقة الأعلى (35 وات أو أعلى، ما يصل إلى 100 وات) ليغطي جميع استهلاكات الطاقة لكل من توصيل أجهزة USB وجهاز الكمبيوتر المضيف.

تتطلب هذه الوحدة استهلاك طاقة يبلغ 6 وات حتى لقارئ SDXC / microSDXC UHS-II وشاشة عرض HDMI فقط. يرجى الأخذ بعين الاعتبار استهلاكات الطاقة الإضافية لتوصيل أجهزة USB وجهاز الكمبيوتر المضيف ليتم تغطيته بواسطة محول التيار المتردد الاختياري الخاص في USB PD.

رغم أن هذه الوحدة قادرة على العمل بدون محول التيار المتردد الخاص في USB PD، فإن هذه الوحدة ستكون في وضع التوقف عن العمل إلى منفذ USB "2.0" و SDXC / microSDXC "UHS-I" إذا كان جهاز الكمبيوتر المضيف أو محول التيار المتردد الخاص في USB PD يقوم بتزويد ناقل الطاقة بأقل من 4.5 وات.

3. أدخل بطاقات الذاكرة SD/microSD بالفتحات المطابقة لها.

توصيل أجهزة USB المتوافقة بهذه الوحدة

1. تأكد من مؤشرات مستوى الطاقة الخاصة في USB-A و USB-C الموجودة على هذه الوحدة قبل توصيلها بأجهزة USB. إذا أظهرت المؤشرات
- مضاءة: يكون ناقل الطاقة الخاص في USB جاهزًا وبأقصى مستوى؛
- USB-C: 5 فولت/3 أمبير (15 وات)، USB-A: 5 فولت/2.4 أمبير (12 وات)
- تومض: جاهزة على الأقل 5 فولت/900 ميلي أمبير (4.5 وات)
- منطفئة: غير كافية، أقل من 5 فولت/900 ميلي أمبير

تبعًا لمستوى إمداد الطاقة من منفذ USB PD IN أو جهاز الكمبيوتر المضيف.

يعد محول التيار المتردد المتوافق الخاص في USB PD اختياريًا. يرجى استخدام مزود الطاقة الأعلى (35 وات أو أعلى، ما يصل إلى 100 وات) ليغطي جميع استهلاكات الطاقة لكل من توصيل أجهزة USB وجهاز الكمبيوتر المضيف.

2. قم بتوصيل أجهزة USB بمنفذ USB-A أو منفذ USB-C.

يعد توصيل الكابلات بين أجهزة USB وهذه الوحدة اختياريًا.

توصيل HDMI

1. قم بتجهيز كابل HDMI (موصل من الطراز A).

يعد كابل HDMI اختياريًا.

2. قم بتوصيل شاشة العرض وهذه الوحدة عبر كابل HDMI.
3. قم بضبط الإعداد على كل من جهاز الكمبيوتر المضيف وشاشة العرض لاستخدام HDMI.

فصل الأجهزة عن هذه الوحدة

لمستخدمي كمبيوتر Windows

1. اختر [Safely Remove Hardware] (إزالة الجهاز بأمان) في شريط النظام.
2. اختر الأيقونة الخاصة بأجهزة USB التي ترغب بفصلها.
3. انتظر إلى أن تظهر الرسالة "Safe to Remove Hardware" («إزالة الجهاز بأمان»).
4. افصل الجهاز عن هذه الوحدة.

لمستخدمي كمبيوتر Mac

1. اسحب الأيقونة الخاصة بأجهزة USB إلى سلة المهملات.
2. انتظر حتى تختفي الأيقونة.
3. افصل الجهاز عن هذه الوحدة.

فصل هذه الوحدة عن جهاز الكمبيوتر المضيف

قبل القيام بالفصل، يرجى التأكد من إزالة جميع الأجهزة.

احتياطات يجب مراعاتها عند الاستخدام

- تجنب تعريض وحدة القراءة هذه للصدمات أو طيها أو إسقاطها أو تعريضها للبلل.
- لا تحاول تفكيك وحدة القراءة أو إصلاحها أو تغييرها بنفسك.
- لا تقم باستعمال أو تخزين هذه الوحدة في الأماكن التالية. القيام بذلك قد يؤدي إلى حدوث خلل في هذه الوحدة.
- الأماكن التي تكون فيها درجة الحرارة مرتفعة أو منخفضة جدًا أو شديدة الرطوبة
لا تترك هذه الوحدة معرضة لدرجة حرارة مرتفعة أبدًا كركها تحت أشعة الشمس المباشرة أو بالقرب من جهاز التدفئة أو داخل سيارة مغلقة في الصيف. القيام بذلك قد يؤدي إلى وقوع خلل في هذه الوحدة أو تشوه شكلها.
- احذر تسرب الغبار أو الأتربة أو مواد غريبة أخرى إلى فتحة بطاقة الذاكرة بوحدة القراءة هذه.
- أدخل بطاقات الذاكرة داخل هذه الوحدة كما هو موضح في الشكل التوضيحي [8]،[9] الخاص بفتحة microSD وفتحة SD. إذا لم يتم إدخال بطاقات الذاكرة بطريقة صحيحة، فقد تتعذر عملية التشغيل، أو قد يتسبب ذلك في تعريض بطاقات الذاكرة للتلف.
- قد لا يعمل الجهاز بصورة صحيحة إذا ظلت هذه الوحدة موصولة بالجهاز في الحالات التالية.
  — عند بدء تشغيل الجهاز أو إعادة بدء تشغيله.
  — عندما يتحول الجهاز إلى وضع السكون أو الاستعداد أو عند خروجه منه.
افصل هذا القارئ عن الجهاز قبل تنفيذ هذه العمليات.