PCM 150/125 G



Sample image

Order symbol : PCM 150/125 G

EAN: : 6418074038104

Artikel-Nr. : 6016316

UL Name : UL PCM 150/125G

Beschreibung : Gehäuse PC, metrisch

Anmerkungen : grauer Deckel

Bestehend aus : Unterteil mit TPE Dichtung, Schrauben für die Montageplatte/DIN-Schiene und Deckel mit Polyamid Deckelschrauben.

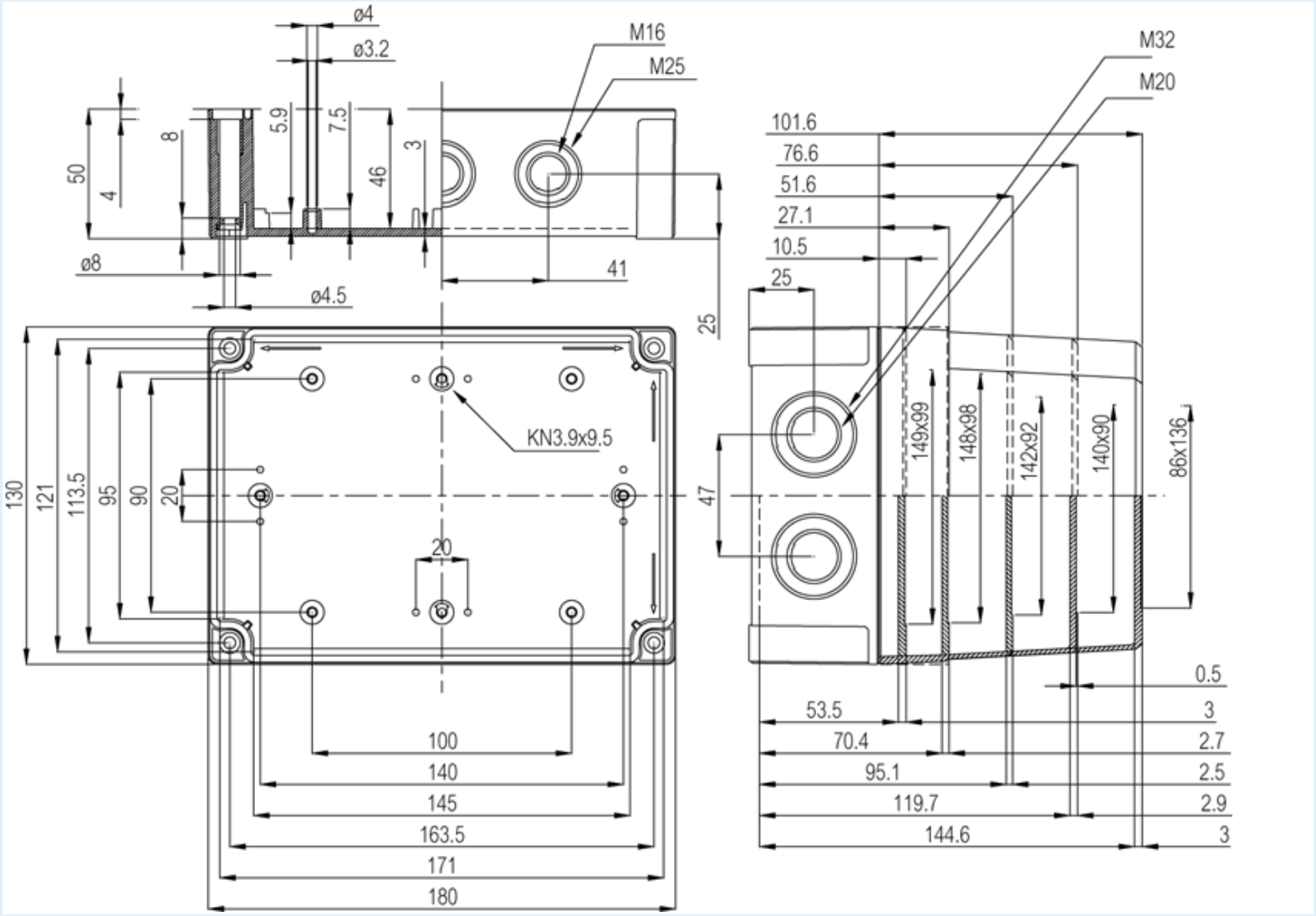

Abmessungen :	Höhe	Breite	Tiefe
mm :	180	130	125

Materialien: :

Material: :	Polycarbonat
Farbe Unterteil: :	RAL_7035
Farbe Deckel: :	RAL 7035 -light grey
Dichtungsmaterial: :	TPE

Temperaturbereiche: :

Temperature °C (continuous) :	-40 … 80

Zubehör :

MIV 10	Tragschiene TS 35, für Gehäuse (100 x 35 x 7)
MIV 150	Montageplatte, für Gehäuse (148 x 98 x 1.5)
MIV 15	Tragschiene TS 35, für Gehäuse (150 x 35 x 7)
FP 22046	Wandbefestigungslaschen (35 x 16 x 10)

Klassifizierung: :

Ingress protection (EN 60529):	IP66; IP67;
Schlagfestigkeit (EN 62262): (EN 62262):	IK08;
electrical_insulation :	Vollständig isoliert
Halogenfrei (DIN/VDE 0472, Teil 815) :	Ja
UV-Beständigkeit: :	UL 746C
Brandklassifikation: :	UL 94 V0
Glow Wire Test (IEC 695-2-1) °C :	960C

Certificates :

Certificate FI 40847

© Fibox Oy, Data subject to change without notice (printed:)