Sonderzubehör

Teleskop-Vollauszug 1-fach, pyrolysef.

HEZ638170

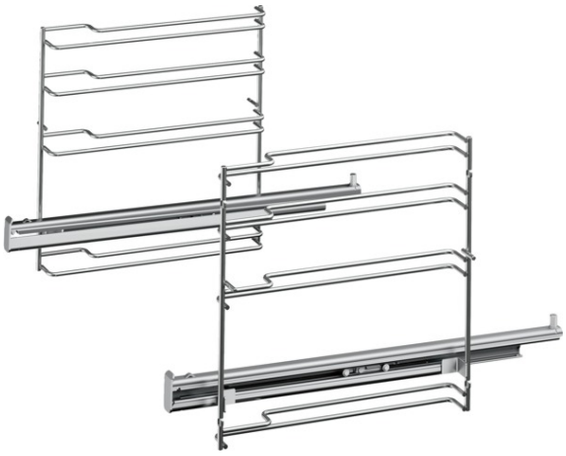

Technische Daten

Abmessung der Palette :	95 x 80 x 120
Anzahl Geräte pro Palette :	70
Nettogewicht (kg) :	1,4
Bruttogewicht (kg) :	1,9
EAN-Nummer :	4242002810119

4 242002 810119

Sonderzubehör

Teleskop-Vollauszug 1-fach, pyrolysef.

HEZ638170

- Mit den Auszugsschienen in Höhe 2 kann das Zubehör aus dem Backofen herausgezogen werden, ohne dass es kippt