SIEMENS

Datenblatt 5TD2123

DELTA Taster-Geräteeinsatz, UP 1 Wechsler als Öffner einsetzbar
10A 250V



Ausführung	
Produkt-Markenname	DELTA
Produkt-Bezeichnung	Taster-Geräteeinsatz
Ausführung des Produkts	Einzeltaster
Ausführung der Schaltfunktion	1 Wechsler
Ausführung der Zusammenstellung	Basiselement
Ausführung des Betätigungselements	Tast-/Tipptaster

Allgemeine technische Daten	
Aufdruck	ohne
Montageart	Befestigung mit Kralle und Schraube
Oberflächenbearbeitung	sonstige
Werkstoff	sonstige

Versorgungsspannung	
Betriebsspannung / Nennwert	250 V

Schutzart und Schutzklasse	
Schutzart IP	IP20

Schaltvermögen

Änderungen vorbehalten
© Copyright Siemens

Schaltvermögen Strom	10 A

Hauptstromkreis

Betriebsstrom / Bemessungswert	10 A

Erscheinungsbild

Erscheinungsbild	nicht zutreffend
Farbe	sonstige

Produktdetails

Produktbestandteil	
• Beschriftungsfeld	Nein
• integriert / Leuchtmittel	Nein
• Meldekontakt	Nein
Produkteigenschaft	
• halogenfrei	Ja
• transparent	Nein

Anzahl

Anzahl der Betätigungswippen	1

Mechanischer Aufbau

Höhe	70 mm
Breite	70 mm
Tiefe	32 mm
Befestigungsart	Unterputz
Material / des Gehäuses	Metall

Approbationen Zertifikate

allgemeine Produktzulassung		Konformitätser-klärung	Prüfbescheinigungen	
ÖVE	VDE	EG-Konf.	Typprüfbescheini-gung/Werkszeugnis	Sonstige

Weitere Informationen

Information- and Downloadcenter (Kataloge, Broschüren,…)
http://www.siemens.de/lowvoltage/kataloge

Industry Mall (Online-Bestellsystem)
https://mall.industry.siemens.com/mall/de/de/Catalog/product?mlfb=5TD2123

Service&Support (Handbücher, Betriebsanleitungen, Zertifikate, Kennlinien, FAQs,…)
https://support.industry.siemens.com/cs/ww/de/ps/5TD2123

Bilddatenbank (Produktfotos, 2D-Maßzeichnungen, 3D-Modelle, Geräteschaltpläne, …)
http://www.automation.siemens.com/bilddb/cax_de.aspx?mlfb=5TD2123

CAx-Online-Generator
http://www.siemens.com/cax

Ausschreibungstexte (Leistungsverzeichnisse)
http://www.siemens.de/ausschreibungstexte

Änderungen vorbehalten
© Copyright Siemens

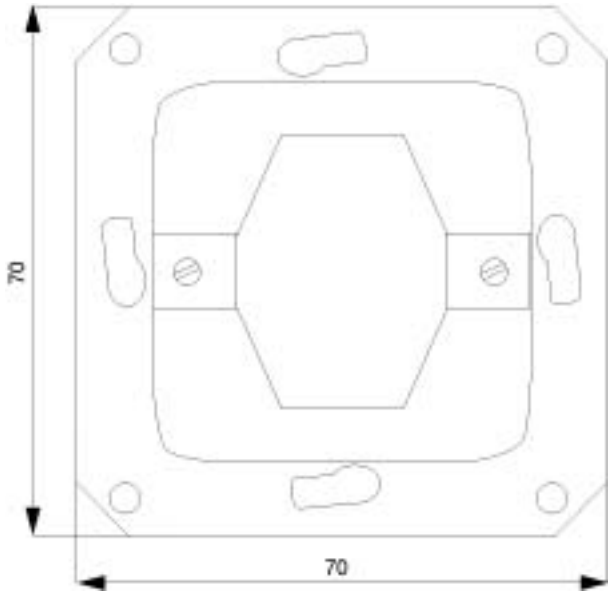

Änderungen vorbehalten
© Copyright Siemens