LAUFEN

REF: H8200810180001



LUA

Wand-WC Basic, Tiefspüler, spülrandlos

FARBEN UND OBERFLÄCHEN

018 Bahamabeige

AUSFÜHRUNGEN

000 - Standardausführung

Abgang-Art : Waagerecht

Befestigungssatz : EasyFit 2.0 inklusive

Durchschnittlicher Wasserverbrauch (L.) : 3,38

Einbauart : Wandhängend

Form : Sanft

Nettogewicht in kg : 21,3

Spülrand-Typ : Rimless

Spülsystem : Tiefspüler

TECHNISCHE ZEICHNUNGEN

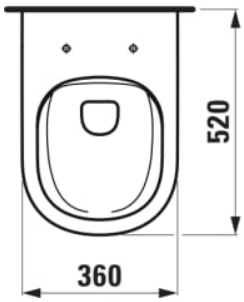

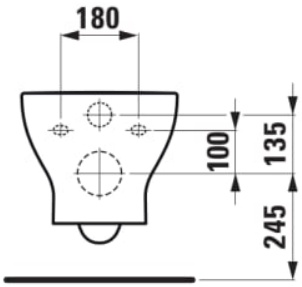

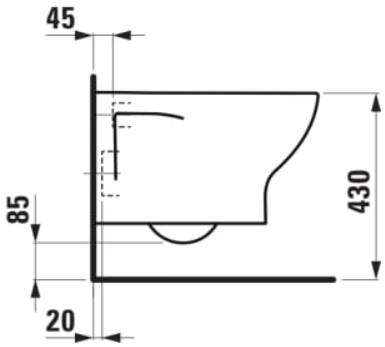

© Copyright 2026, LAUFEN Bathrooms AG | https://www.laufen.co.at/produkte/wand-wc-basic-tiefspueler-spuelrandlos-H820081...0001?sku=H8200810180001

water_label_text

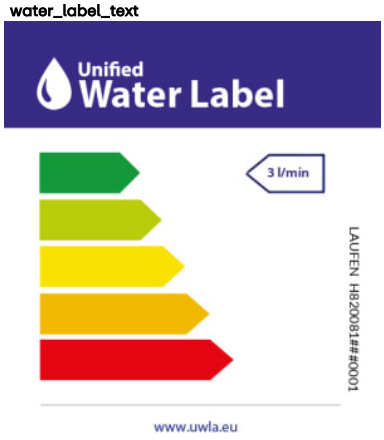

© Copyright 2026, LAUFEN Bathrooms AG | https://www.laufen.co.at/produkte/wand-wc-basic-tiefspueler-spuelrandlos-H820081...0001?sku=H8200810180001

KOMPATIBEL MIT



WC-Sitz mit Deckel, abnehmbar

H891082...0001



WC-Sitz mit Deckel, abnehmbar, mit Absenkautomatik

H891083...0001



WC-Sitz ohne Deckel

H891084...0001



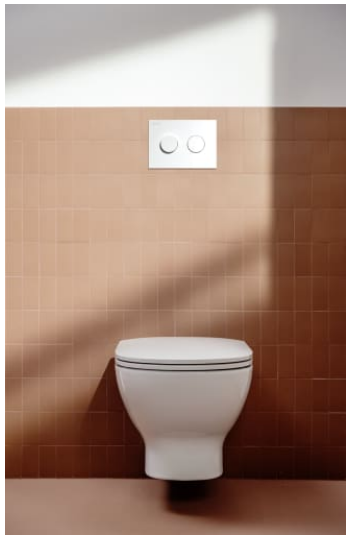





© Copyright 2026, LAUFEN Bathrooms AG | https://www.laufen.co.at/produkte/wand-wc-basic-tiefspueler-spuelrandlos-H820081...0001?sku=H8200810180001

LUA

Eine auf das Wesentliche reduzierte Designsprache: klare, geometrische Linien, vereint in einer durchgängigen Form. LUA bietet eine vielseitige Badkollektion für private und öffentliche Räume. Mit einer umfangreichen Auswahl an Waschtischen und WCs, passenden Armaturen und markanten Badewannen, ergänzt durch die Möbelserie LANI, bietet die Kollektion eine komplette Badlösung mit zeitloser Ausstrahlung.



© Copyright 2026, LAUFEN Bathrooms AG | https://www.laufen.co.at/produkte/wand-wc-basic-tiefspueler-spuelrandlos-H820081...0001?sku=H8200810180001