CONNECT AND PROTECT

CompacPRO

02/2024

nVent SCHROFF

Tischgehäuse – CompacPRO

ÜBERSICHT

HAUPKATALOG

Schränke 1

Wandgehäuse . . . 2

Schrank-, Wandgehäuse-Zubehör 3

Klimatechnik . . . 4

Elektronik-gehäuse 5

Baugruppenträger/ 19"-Einschübe . . 6

Frontplatten, Steckbaugruppen, Kassetten 7

Systeme 8

Netzgeräte 9

Backplanes 10

Steckverbinder, Frontelemente-system 11

Anhang 12

02004009

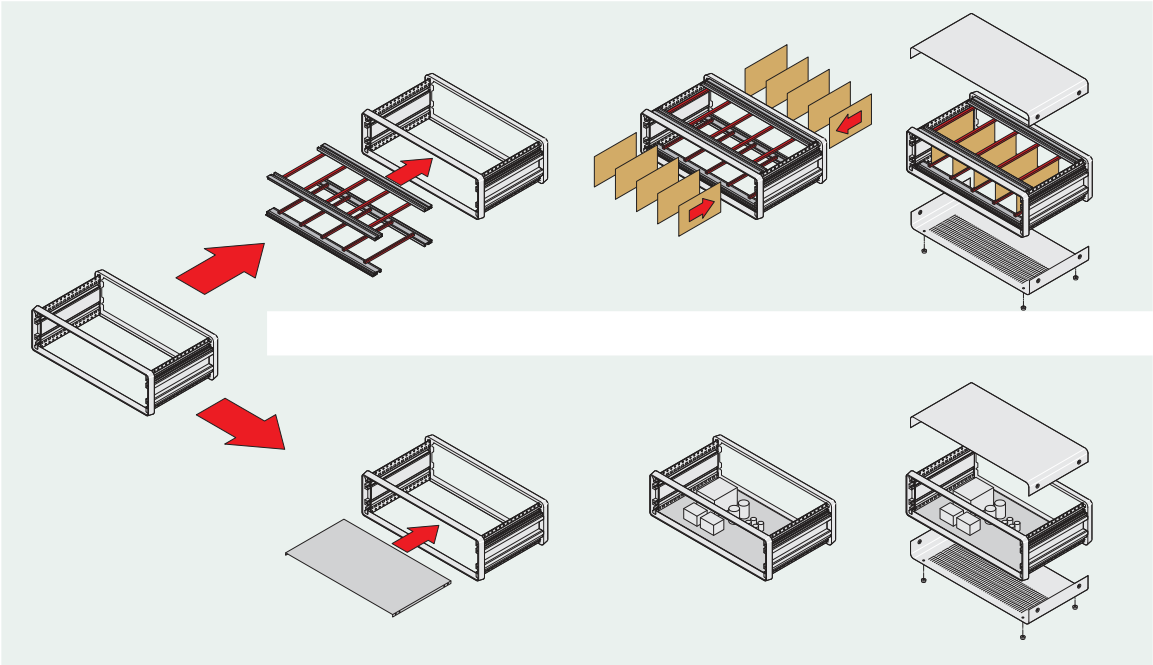

02004079

Flexible Ausbaumöglichkeiten, für 19"-Komponenten z.B. Steckbaugruppen oder zum individuellen Ausbau

NORMEN

- Innenabmessungen entsprechen: IEC 60297-3-101
- Schutzart IP20 nach IEC 60529
- Schutzleiterverbindungen entsprechen:
  DIN EN 50178 / VDE 0160
  DIN EN 62368-1 / VDE 0805
  DIN EN 61010-1 / VDE 0411 Teil 1
  DIN EN 61010-1A2 / VDE 0411 Teil 1/A12

Tischgehäuse – CompacPRO

ÜBERSICHT

Übersicht . . . **5.76**

STABILES TISCHGEHÄUSE FÜR 19" KOMPONENTEN NACH IEC 60297-3-10X ODER INDIVIDUELLE ELEKTRONIKAUSBAUTEN

- Front- und Rückseite identisch, tiefensymmetrischer Aufbau
- Hohe Stabilität durch Druckgussrahmen (vorn/hinten)
- Seitenwand mit integrierter Grifffunktion

TISCHGEHÄUSE

- **Komplettgehäuse**
  - Vormontiertes Gehäuse, vorbereitet für 19"-Ausbauten
  - Gehäusehöhe 3 HE, 6 HE

02009005 02004006

- **Gehäuse**
  - Gehäusehöhe 2 HE, 3 HE, 4 HE und 6 HE

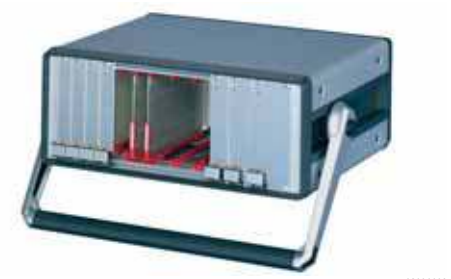

02004002

UMFANGREICHES ZUBEHÖR

SERVICEPLUS

z. B. Modifikationen (Sonderfarben, Sondertiefen, Ausbrüche in Deckblech, Bodenblech oder Seitenwänden)

z. B. Montageservice ab 1 Stück

compacPRO

Komplett-gehäuse 3, 6 HE . . **5.78**
Gehäuse 2, 3, 4 HE . **5.79**
Gehäuse 6 HE **5.80**

Zubehör

Abdeckwinkel . . . **5.81**
Kabelaufwicklung . **5.81**
Frontplatten/ Rückwände **5.82**
Rückwandfüße . . . **5.83**
Aufstellschutz . . . **5.83**
Abdeckhauben . . **5.84**
Fronttüren **5.85**
Griffe **5.86**
Erdung **5.86**
Füße **5.87**
Modulschienen . **5.88**
Gewindestreifen **5.90**
Führungs-schienen und ESD Clips **5.92**
Montageplatten . **5.94**
Gemischter Ausbau **5.95**
Horizontaler Kartenausbau . . . **5.96**
Lüftungsab-deckungen **5.97**
Maßbilder **5.98**

Tischgehäuse – CompacPRO

KOMPLETTGEHÄUSE 3 UND 6 HE

02009005

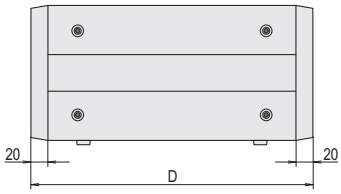

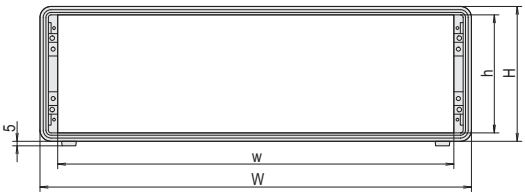

02004054

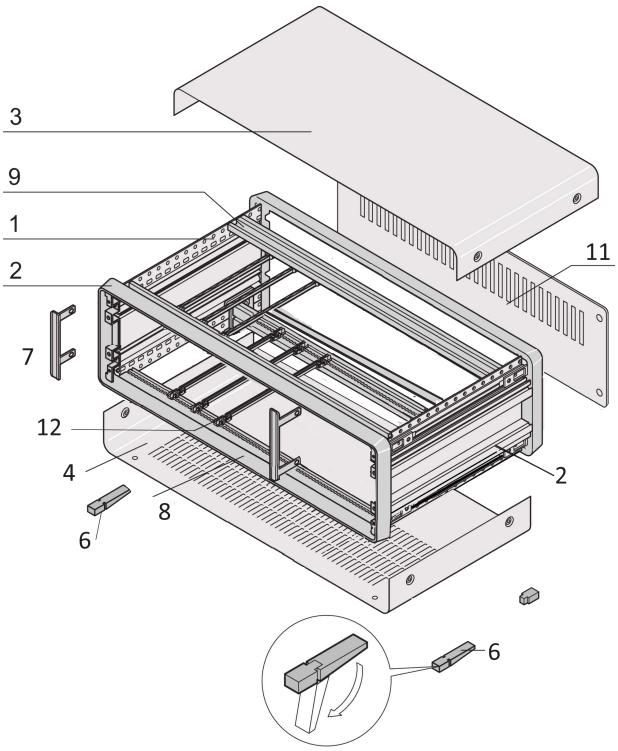

02008050

- Tischgehäuse mit vorkonfektionierten Ausbauteilen gemäß IEC 60297-3-101. Vorbereitet für 19"-Ausbaukomponenten wie z. B. Steckbaugruppen und Europakarten
- Für Backplanemontage mit Isolierstreifen
- Lüftungsschlitze im Bodenblech
- Rückwand mit Lüftungsschlitzen

LIEFERUMFANG (Bausatz, Pos. 1, 2, 6, 8, 9,10,11 montiert)

Pos.	Menge 3 HE	Beschreibung
1	2	Seitenwand, Al-Profil, gepulvert, RAL 7016
2	2	Rahmen, Al-Druckguss, gepulvert, RAL 7016
3	1	Deckblech, Al, 1,5 mm, gepulvert, RAL 9006, mit Erdungsfahne
4	1	Bodenblech mit 4 Reihen Lüftungsschlitzen, Al, 1,5 mm, gepulvert RAL 9006, mit Erdungsfahne
6	4	Aufstellfuß mit Rutschsicherung, PA, RAL 7016, UL 94 V-0
7	2	Abdeckwinkel, Al-Profil, eloxiert, Schnittkanten blank
8	2	Modulschiene, Al-Profil, mit Gewindestreifen, St, M2,5
9	2	Modulschiene hinten, Al-Profil, mit Gewindestreifen, St, M2,5 und Isolierstreifen PC, UL 94 V-0
11	1	Rückwand mit 1 Reihe Lüftungsschlitze, Al, eloxiert, 2 mm bei 28, 42 und 63 TE, 2,5 mm bei 84 TE
12	10/ 20	Führungsschiene für Leiterplattenlänge 160 mm, PC, UL 94 V-0, 28/42 TE 10 Stück, 63/84 TE 20 Stück
13	1	Erdungssatz
14	1	Befestigungsmaterial, ermöglicht zusätzlich die Montage einer Gesamtfrontplatte

BESTELLINFORMATIONEN

Höhe H HE	Breite W mm	Tiefe D mm	Nutzbare Breite w TE	Nutzbare Breite w mm	Bestell-Nr.
3	186	271	28	148	14575-114
3	186	331	28	148	14575-115
3	257	271	42	219	14575-134
3	257	331	42	219	**14575-135**
3	257	391	42	219	**14575-136**
3	364	271	63	326	**14575-154**
3	364	331	63	326	**14575-155**
3	364	391	63	326	14575-156
3	471	271	84	432	**14575-174**
3	471	331	84	432	**14575-175**
3	471	391	84	432	**14575-176**
3	471	511	84	432	**14575-178**

Maximale Einbautiefe = D - 21 (Lichte Weite: Frontplatte - Rückwand)

HINWEIS

- Maßbilder Gehäuse, Seitenwand siehe ab Seite 5.98

Tischgehäuse – CompacPRO

GEHÄUSE 2, 3 UND 4 HE

02004005

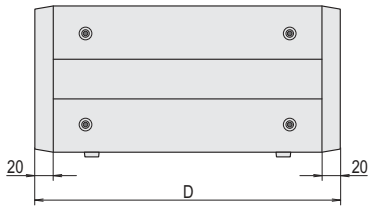

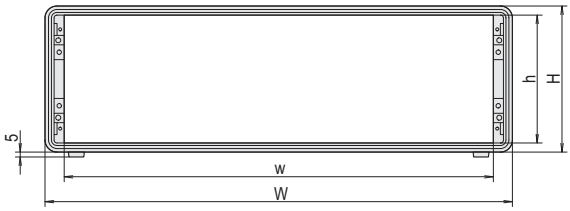

02004054

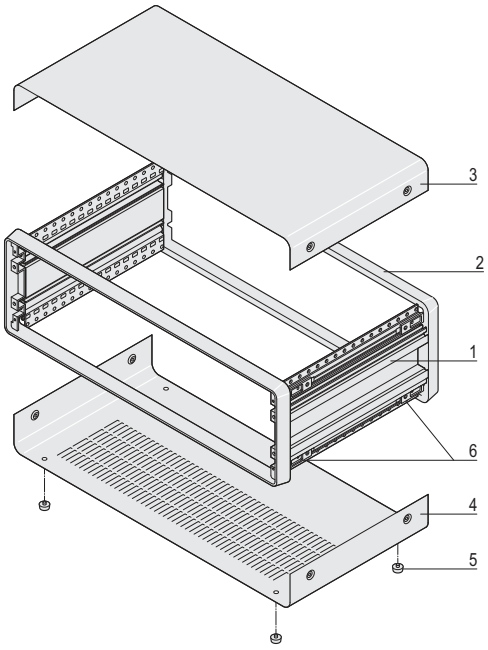

02004053

- Tischgehäuse vormontiert zum individuellen Ausbau
- Lüftungsschlitze im Bodenblech

LIEFERUMFANG (Bausatz, Pos. 1 und 2 montiert)

Pos.	Menge	Beschreibung
1	2	Seitenwand, Al-Profil, gepulvert, RAL 7016
2	2	Rahmen, Al-Druckguss, gepulvert, RAL 7016
3	1	Deckblech, Al 1,5 mm, gepulvert, RAL 9006, mit Erdungsfahne
4	1	Bodenblech mit 4 Reihen Lüftungsschlitzen, Al, 1,5 mm, gepulvert RAL 9006, mit Erdungsfahne
5	4	Gehäusefuß mit Rutschsicherung, PC, schwarz
6	8	Befestigungsadapter Deckblech, vormontiert
7	1	Befestigungsmaterial

BESTELLINFORMATIONEN

Höhe	Nutzbare Breite	Breite W	Breite w	Höhe H	Höhe h	Tiefe D	Bestell-Nr.
HE	TE	mm	mm	mm	mm	mm	
2	42	257	219	102.6	84.4	271	**14575-023**
2	42	257	219	102.6	84.4	331	**14575-025**
2	42	257	219	102.6	84.4	391	**14575-027**
2	84	471	432	102.6	84.4	271	**14575-063**
2	84	471	432	102.6	84.4	331	**14575-065**
2	84	471	432	102.6	84.4	391	**14575-067**
3	28	186	148	147.1	129.3	271	**14575-103**
3	28	186	148	147.1	129.3	331	14575-105
3	42	257	219	147.1	129.3	271	**14575-123**
3	42	257	219	147.1	129.3	331	**14575-125**
3	42	257	219	147.1	129.3	391	**14575-127**
3	63	364	326	147.1	129.3	271	**14575-143**
3	63	364	326	147.1	129.3	331	**14575-145**
3	63	364	326	147.1	129.3	391	**14575-147**
3	84	471	432	147.1	129.3	271	**14575-163**
3	84	471	432	147.1	129.3	331	**14575-165**
3	84	471	432	147.1	129.3	391	**14575-167**
3	84	471	432	147.1	129.3	451	**14575-169**
3	84	471	432	147.1	129.3	511	**14575-171**
4	42	257	219	191.6	173.8	271	**14575-223**
4	42	257	219	191.6	173.8	331	**14575-225**
4	63	364	326	191.6	173.8	271	**14575-243**
4	63	364	326	191.6	173.8	331	**14575-245**
4	63	364	326	191.6	173.8	391	**14575-247**
4	84	471	432	191.6	173.8	331	**14575-265**
4	84	471	432	191.6	173.8	391	**14575-267**
4	84	471	432	191.6	173.8	451	**14575-269**
4	84	471	432	191.6	173.8	511	**14575-271**

Bestell-Nr. in Fettdruck: versandfertig innerhalb von 2 Arbeitstagen
Bestell-Nr. in Normalschrift: versandfertig innerhalb von 10 Arbeitstagen

Tischgehäuse – CompacPRO

GEHÄUSE 6 HE

02004006

- Tischgehäuse vormontiert zum individuellen Ausbau
- Lüftungsschlitze im Bodenblech

LIEFERUMFANG (Bausatz, Pos. 1, 2 und 5 montiert)

Pos.	Menge	Beschreibung
1	4	Seitenwandteile, Al-Profil, gepulvert, RAL 7016, 2 x 3 HE
2	2	Rahmen, Al-Druckguss, gepulvert, RAL 7016
3	1	Deckblech, Al, 1,5 mm, gepulvert, RAL 9006, mit Erdungsfahne
4	1	Bodenblech mit 4 Reihen Lüftungsschlitzen, Al, 1,5 mm, gepulvert, gepulver, RAL 9006, mit Erdungsfahne
5	2	Seitenblech, Al, 0,8 mm, gepulvert, RAL 9006
6	4	Gehäusefuß mit Rutschsicherung, PC, schwarz
7	8	Befestigungsadapter Deckblech, vormontiert
8	1	Befestigungsmaterial

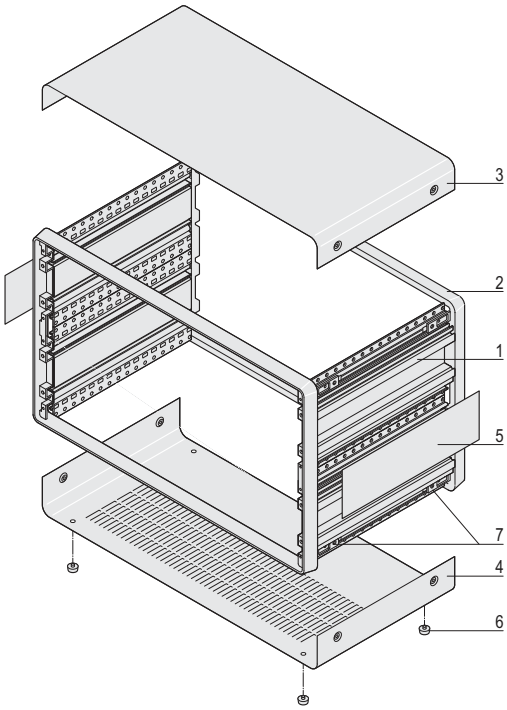

02004055

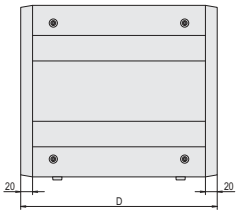

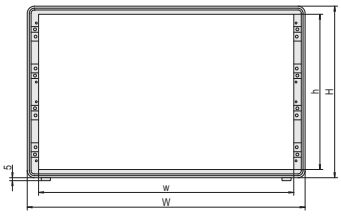

02004056

BESTELLINFORMATIONEN

Nutzbare Breite TE	Breite W mm	Breite w mm	Höhe H mm	Höhe h mm	Tiefe D mm	Bestell-Nr.
63	364	326	280.5	262.9	331	**14575-445**
63	364	326	280.5	262.9	391	**14575-447**
84	471	432	280.5	262.9	271	**14575-463**
84	471	432	280.5	262.9	331	**14575-465**
84	471	432	280.5	262.9	391	**14575-467**
84	471	432	280.5	262.9	451	**14575-469**
84	471	432	280.5	262.9	511	**14575-471**

Tischgehäuse – CompacPRO

ABDECKWINKEL

02005002

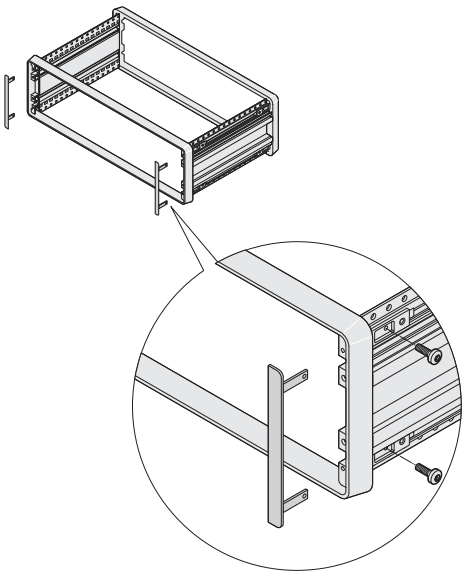

02004062

- Zum seitlichen Abdecken des Rahmens und Herstellen einer durchgängigen Frontebene mit Steckbaugruppen und Teilfrontplatten
- Abdeckwinkel wird beim Ausbau mit Modulschienen empfohlen

LIEFERUMFANG

Pos.	Menge	Beschreibung
1	2	Abdeckwinkel, Al-Profil, eloxiert, Schnittkanten blank

BESTELLINFORMATIONEN

Höhe HE	Bestell-Nr.
2	**24575-019**
3	**24575-119**
4	**24575-219**
6	**24575-419**

HINWEIS

- Befestigungsmaterial ist im Lieferumfang des Gehäuses enthalten

KABELAUFWICKLUNG

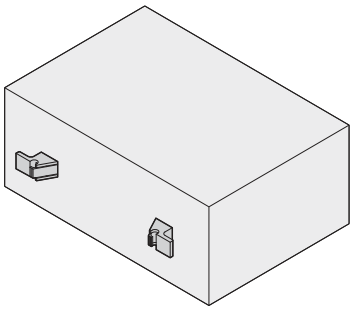

02908053

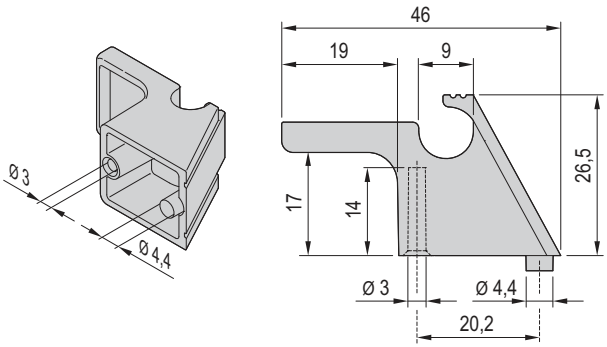

02908052

LIEFERUMFANG (Bausatz)

Pos.	Menge	Beschreibung
1	2	Kabelhalter, ABS, UL 94 V-0, eingefärbt, RAL 7016, Rastung für Kabel zwischen 8 mm und 12 mm
2	1	Bohrschablone, je Halter müssen zwei Bohrungen in die Rückwand eingebracht werden
3	1	Befestigungsmaterial

BESTELLINFORMATIONEN

Beschreibung	Bestell-Nr.
Kabelaufwicklung	**24575-800**

Tischgehäuse – CompacPRO

FRONTPLATTE UND RÜCKWAND

02005001

Rückwand / Frontplatte

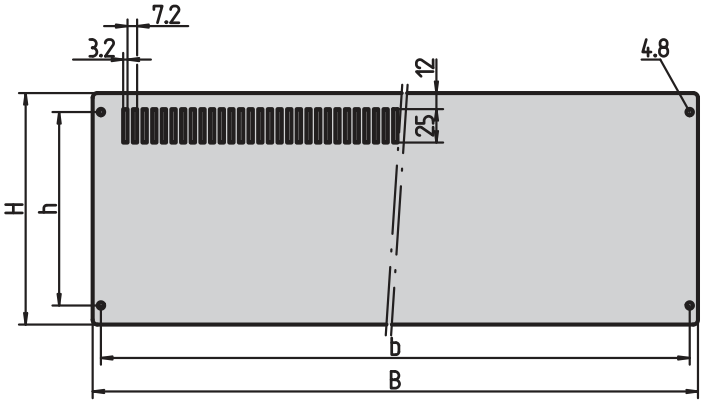

cpa30656

- Die Frontplatten und Rückwände werden an den Front- bzw. Rückrahmen des Gehäuses geschraubt

LIEFERUMFANG (Bausatz)

Pos.	Menge	Beschreibung
1	1	Rückwand mit 4 Reihen Lüftungsschlitzen, Al, eloxiert, Schnittkanten blank; 28, 42, 63 TE = 2 mm stark; 84 TE = 2,5 mm stark
2	1	Frontplatte, Al, eloxiert, Schnittkanten blank, 3 mm stark

BESTELLINFORMATIONEN

Höhe HE	Breite TE	Höhe H mm	Höhe h mm	Breite B mm	b mm	Rückwand Bestell-Nr.	Frontplatte Bestell-Nr.
2	42	84	66	238.7	226.3	**30823-015**	**30823-209**
2	84	84	66	452.1	439.7	**30823-512**	**30823-215**
3	28	128.4	100	167.5	155.1	**30823-021**	**30823-254**
3	42	128.4	100	238.7	226.3	**30823-024**	**30823-257**
3	63	128.4	100	345.4	333.1	**30823-027**	**30823-224**
3	84	128.4	100	452.1	439.7	**30823-515**	**30823-260**
4	42	172.9	144.5	238.7	226.3	**30823-033**	**30823-269**
4	63	172.9	144.5	345.4	333.1	**30823-036**	**30823-227**
4	84	172.9	144.5	452.1	439.7	**30823-518**	**30823-272**
6	63	261.8	233.4	345.4	333.1	**30823-045**	**30823-230**
6	84	261.8	233.4	452.1	439.7	**30823-521**	**30823-284**

HINWEIS

- Befestigungsmaterial für die Montage einer Rückwand und einer Frontplatte ist im Lieferumfang des Gehäuses enthalten
- Kabelaufwicklung und Rückwandfüße siehe ab Seite 5.81

FRONTPLATTE / RÜCKWAND MIT UNSICHTBARER BEFESTIGUNG

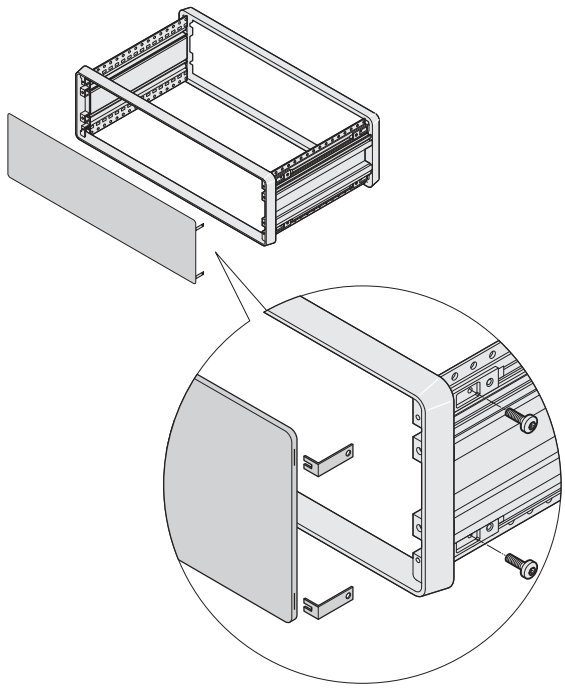

02004061

LIEFERUMFANG (Bausatz)

Pos.	Menge	Beschreibung
1	1	Frontplatte, Al, eloxiert, Schnittkanten blank, 2,5 mm
2	4	Befestigungswinkel

BESTELLINFORMATIONEN

Höhe HE	Breite TE	Höhe H mm	Höhe h mm	Breite B mm	b mm	Bestell-Nr.
2	42	84,0	66,0	238,7	226,3	**24575-035**
2	84	84,0	66,0	452,1	439,7	**24575-075**
3	28	128,4	100,0	167,5	155,1	**24575-115**
3	42	128,4	100,0	238,7	226,3	**24575-135**
3	63	128,4	100,0	345,4	333,1	**24575-155**
3	84	128,4	100,0	452,1	439,7	**24575-175**
4	42	172,9	144,5	238,7	226,3	**24575-235**
4	63	172,9	144,5	345,4	333,1	**24575-255**
4	84	172,9	144,5	452,1	439,7	**24575-275**
6	63	261,8	233,4	345,4	333,1	**24575-455**
6	84	261,8	233,4	452,1	439,7	**24575-475**

HINWEIS

- Kabelaufwicklung und Rückwandfüße siehe ab Seite 5.81

Tischgehäuse – CompacPRO

RÜCKWANDFUß MIT GUMMIEINLAGE

02005004

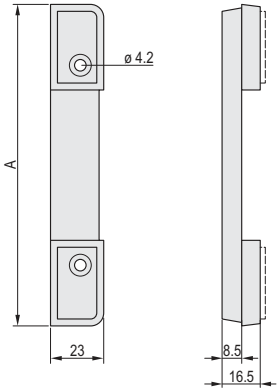

02004063

LIEFERUMFANG

Pos.	Menge	Beschreibung
1	2	Fuß mit Gummieinlage, PC, UL 94 V-0, RAL 7016
2	1	Befestigungsmaterial

BESTELLINFORMATIONEN

Für Gehäusehöhe HE	A mm	Bestell-Nr.
3	139	**24575-114**
4	183.5	**24575-214**

AUFSTELLSCHUTZ / RÜCKWANDFUß MIT KANTENSCHUTZ

02005005

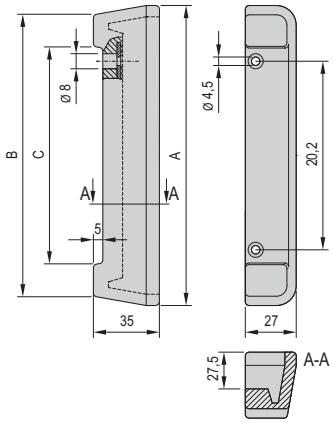

02908054

LIEFERUMFANG

Pos.	Menge	Beschreibung
1	2	Aufstellschutz, PU-Schaum, schwarz
2	1	Befestigungsmaterial

BESTELLINFORMATIONEN

Für Gehäusehöhe HE	A mm	B mm	C mm	Bestell-Nr.
3	159,1	114,0	100,0	**20823-675**
4	203,6	159,0	144,5	**20823-676**

Bestell-Nr. in Fettdruck: versandfertig innerhalb von 2 Arbeitstagen
Bestell-Nr. in Normalschrift: versandfertig innerhalb von 10 Arbeitstagen

Tischgehäuse – CompacPRO

RÜCKWANDFUß ERHÖHT

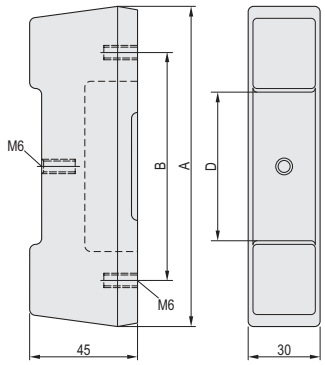

02004065

Maßbild für Bearbeitung der Rückwand

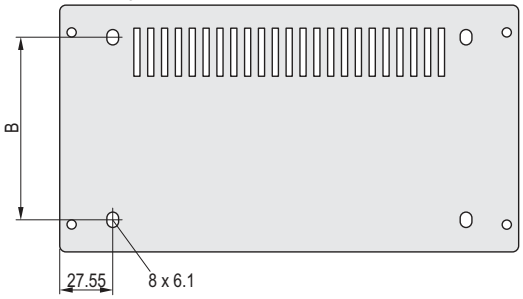

02004066

LIEFERUMFANG

Pos.	Menge	Beschreibung
1	2	Fuß, PU-Schaum, schwarz, 75° Shore
2	1	Befestigungsmaterial

BESTELLINFORMATIONEN

Höhe HE	A mm	B mm	D mm	Bestell-Nr.
3	133.5	95	65	**20823-668**
4	177.8	139.5	95	**20823-669**

- Rückwand siehe Seite 5.82

Tischgehäuse – CompacPRO

FRONTTÜR AUS ACRYLGLAS, KLAPPBAR

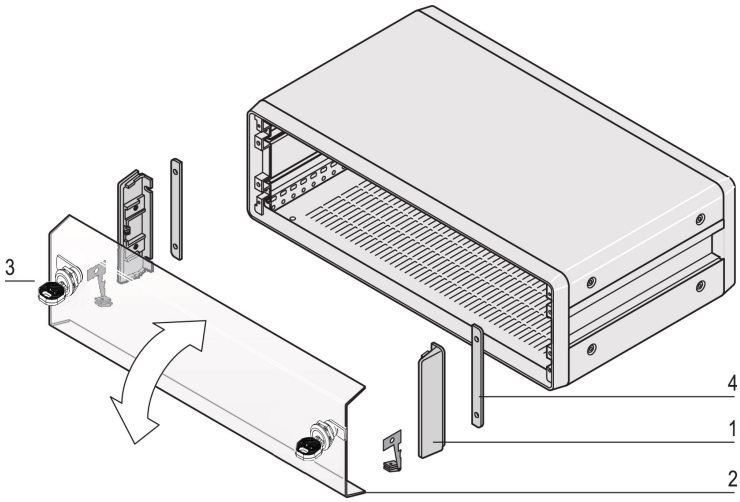

Fronttür Acrylglas, klappbar

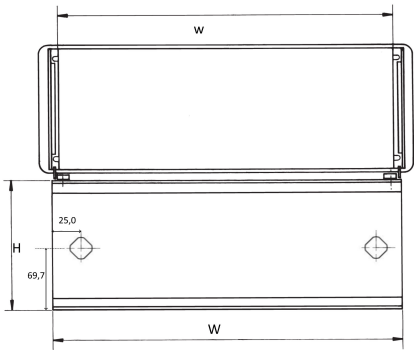

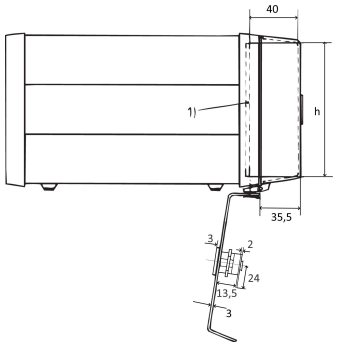

- Scharniermontage oben oder unten
- Mit 2 Schössern mit Vorreiber

LIEFERUMFANG (Bausatz)

Pos.	Menge	Beschreibung
1	2	Seitenteil, Al-Druckguss, gepulvert, RAL 7016
2	1	Fronttür, PMMA, blaugrau getönt, Acrylglas 3 mm
3	2	Vorreiberschloss mit 2 Schlüsseln
4	2	Unterlegplatte, Al, 3 mm, passiviert
5	1	Befestigungsmaterial

BESTELLINFORMATIONEN

Höhe HE	Breite TE	Bestell-Nr.
3	42	**24575-478**
3	63	**24575-479**
3	84	**24575-480**

MAßTABELLE

Höhe HE	b TE	H mm	h mm	B mm
3	42	139,50	128,40	229,60
3	63	139,50	128,40	336,40
3	84	139,50	128,40	443,00

Bestell-Nr. in Fettdruck: versandfertig innerhalb von 2 Arbeitstagen
Bestell-Nr. in Normalschrift: versandfertig innerhalb von 10 Arbeitstagen

Tischgehäuse – CompacPRO

AUFSTELLTRAGEGRIFF

02004002

- Mit gepulverter Griffstange
- Griffstange durch Knopfdruck im Raster von 30° verstellbar
- Traglast 20 kg

LIEFERUMFANG (Bausatz)

Pos.	Menge	Beschreibung
1	1	Griffstange, Al-Profil, gepulvert RAL 7016
2	2	Griff-Seitenteil, Zn-Druckguss, gepulvert Eloxaldecor, Länge 180 mm
3	2	Sicherheitseinlage, St, 1,5 mm, schwarz
4	1	Befestigungsmaterial inkl. Bohrschablone für Seitenwand

BESTELLINFORMATIONEN

Für Gehäusehöhe HE	Breite TE	Bestell-Nr.
2	42	**24575-038**
2	84	**24575-078**
3, 4	28	**24575-118**
3, 4	42	**24575-138**
3, 4	63	**24575-158**
3, 4	84	**24575-178**

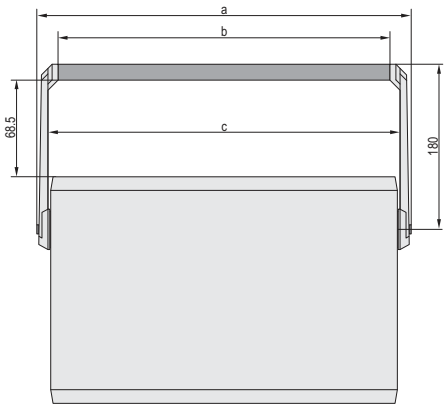

MAßTABELLE

Gehäusebreite TE	a mm	b mm	c mm
28	249,32	180,32	202,72
42	320,44	251,44	273,84
63	427,12	358,12	380,52
84	533,80	464,80	487,20

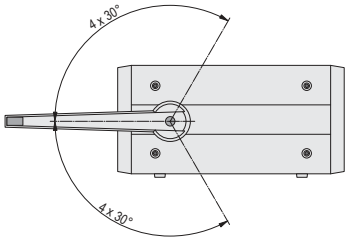

02004080

ERDUNGSSATZ

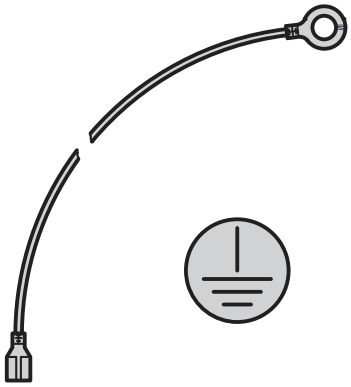

AZA43284

- Die Schutzleiterverbindungen entsprechen:
  DIN EN 50178/VDE 0160
  DIN EN 602368-1/VDE 0805
  DIN EN 61010-1 /VDE 0411 Teil 1
  DIN EN 61010-1A2 /VDE 0411 Teil 1/A1
- VDE-Prüfung beantragt

BESTELLINFORMATIONEN

Beschreibung	Menge/ VPE	Bestell-Nr.
Erdungssatz, CU-Litze 1,5 mm^2, PVC-Ummantelung, grün/gelb, verbindet Seitenwände, Boden-, Deckblech und Rückwand	1	**24575-801**

Tischgehäuse – CompacPRO

AUFSTELLFUß AUS KUNSTSTOFF

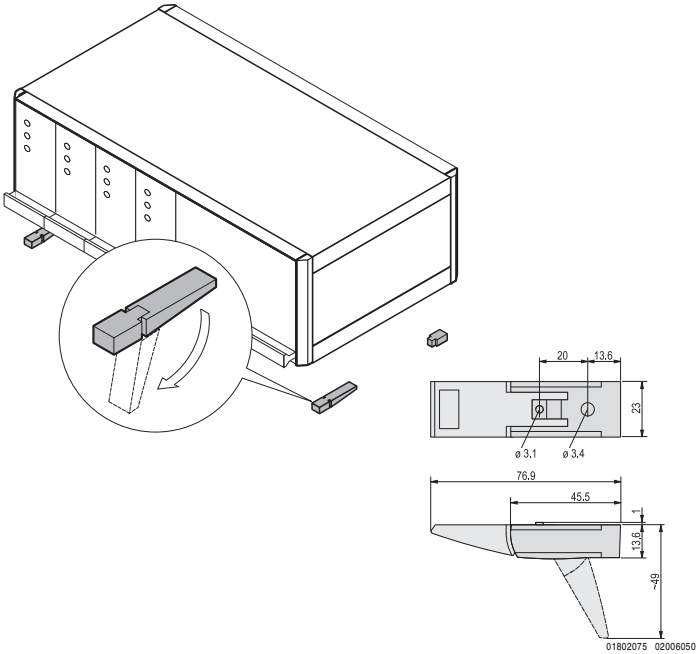

- Traglast 25 kg je Fuß
- Aufstellfüße können anstelle der standardmäßig montierten Gehäusefüße eingesetzt werden
- Befestigungslöcher im Gehäuseboden vorhanden

LIEFERUMFANG (Bausatz)

Pos.	Menge	Beschreibung
1	4	Fuß, PA UL 94 V-0
2	4	Rutschsicherung, TPE
3	2	Aufsteller, PA UL 94 V-0
4	1	Befestigungsmaterial

BESTELLINFORMATIONEN

Beschreibung	RAL 7016 anthrazit Bestell-Nr.	RAL 9006 silber Bestell-Nr.
Aufstellfuß aus Kunststoff	**20603-002**	**20603-001**

AUFSTELLFUß AUS AL-DRUCKGUSS

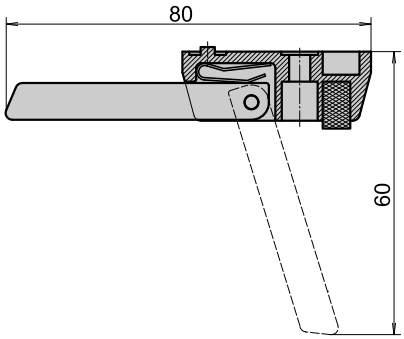

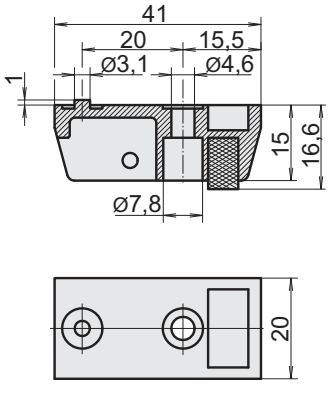

- Traglast: 50 kg je Fuß
- Aufstellfüße können anstelle der standardmäßig montierten Gehäusefüße eingesetzt werden
- Befestigungslöcher im Gehäuseboden vorhanden

BESTELLINFORMATIONEN

Beschreibung	Menge	Bestell-Nr.
Fuß ohne Aufsteller, Al-Druckguss, silber	1 Stück (LLG 10)[1)]	**10603-001**
Fuß mit Aufsteller, Al-Druckguss, silber	1 Stück (LLG 10)[1)]	**10603-002**
Zubehör		
Zylinderkopfschraube mit Schlitz M4 x 12, St, verzinkt, VPE 100 Stück		**21101-211**
Sechskantmutter M4, St, verzinkt, VPE 100 Stück		**21100-211**
Federscheibe A4, St, verzinkt, VPE 100 Stück		**21100-207**

1) Lieferung erfolgt ausschließlich in Lieferlosgrößen (LLG): Bestellen Sie mindestens 10 Stück oder ein Vielfaches davon

Tischgehäuse – CompacPRO

MONTAGEPOSITION MODUL- / PROFILSCHIENE

Gehäuse 2 HE

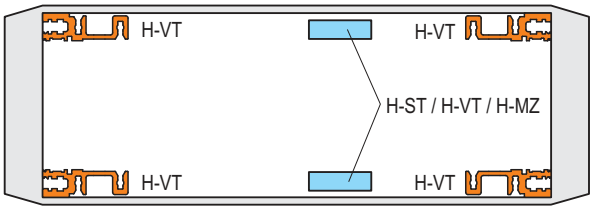

02004073

Gehäuse 3 HE + 4 HE

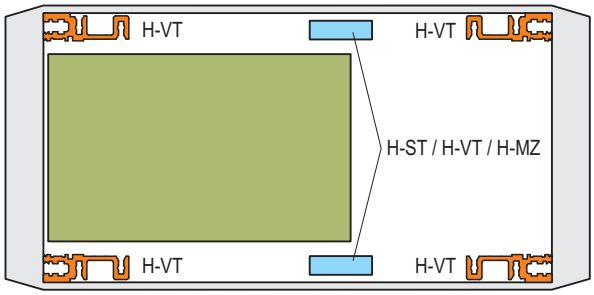

02004074

Gehäuse 6 HE

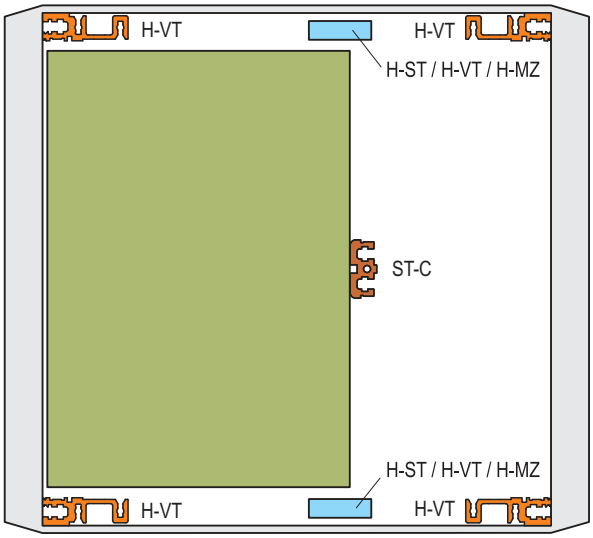

02004076

Gehäuse 2 x 3 HE (6 HE)

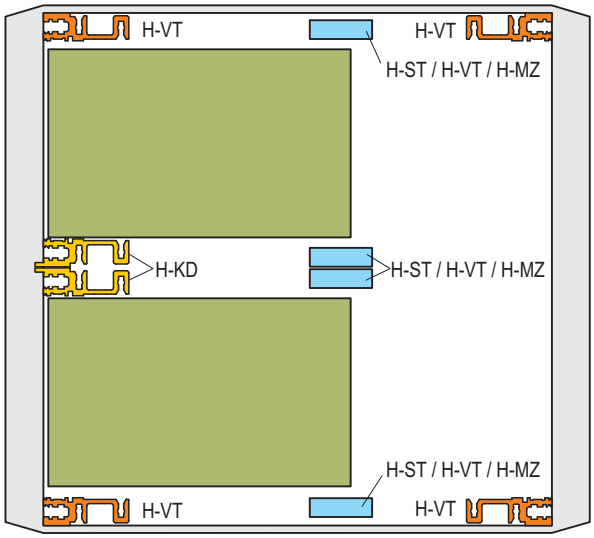

02004077

Modulschienen

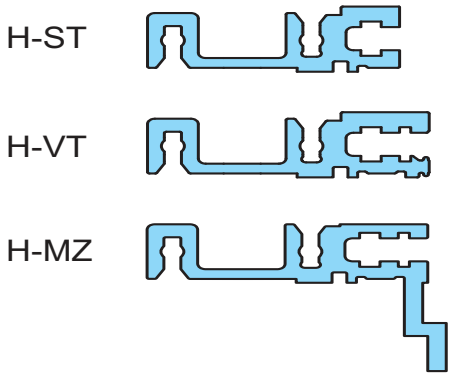

02004078

Tischgehäuse – CompacPRO

MODULSCHIENEN VORNE, MITTE, HINTEN

BESTELLINFORMATIONEN

		Zur indirekten Backplane Befestigung mit Isolierstreifen	Zur direkten Backplane Befestigung	Zur direkten Befestigung von Steckverbindern nach EN 60603-2 (DIN 41612)	Modulschienen vorne
		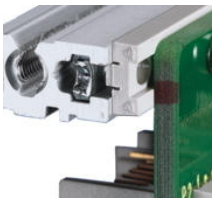 4400001	4400002	4400003	
		"heavy" Typ H-ST Standard	"heavy" Typ H-VT langes Dach	"heavy" Typ H-MZ mit Z-Schiene	"heavy" Typ H-KD kurzes Dach
		06197011	06197013	06197015	06197008
		Al-Profil, Oberfläche eloxiert, Kontaktfläche leitfähig mit TE Bedruckung	Al-Profil, Oberfläche eloxiert, Kontaktfläche leitfähig mit TE Bedruckung	Al-Profil, Oberfläche eloxiert, Kontaktfläche leitfähig, mit TE Bedruckung	Al-Profil, Oberfläche eloxiert, Kontaktfläche leitfähig, mit TE Bedruckung
Nutzbare Länge TE	Länge mm	1 Stück (LLG 10)[1]	1 Stück (LLG 10)[1]	1 Stück (LLG 10)[1]	1 Stück (LLG 10)[1]
28	147,32	**34560-528**	**34560-728**	**34560-928**	**34560-228**
42	218,44	**34560-542**	**34560-742**	**34560-942**	**34560-242**
63	325,12	**34560-563**	**34560-763**	**34560-963**	**34560-263**
84	431,80	**34560-584**	**34560-784**	**34560-984**	**34560-284**
Torx-Linsenkopfschraube, M4 x 14, St, verzinkt, VPE 100 Stück		**24571-371**	**24571-371**	**24571-371**	**24571-371**
Torx-Linsenkopfschraube, M4 x 10, St, verzinkt, notwendig, wenn Führungsschiene an Slot 1 angeschraubt wird, VPE 100 Stück		–	–	**24571-372**	**24571-372**
Z-Schiene für Steckverbindermontage ohne Isolierstreifen siehe Seite		5.91	–	–	–
Isolierstreifen siehe Seite		–	5.90	–	–
Gewindestreifen siehe Seite		5.90	5.90	5.90	5.90

1) LLG (Lieferlosgröße): Bestell-Nr. beinhaltet 1 Stück, die Lieferung erfolgt aber ausschließlich in Lieferlosgrößen (LLG); bestellen Sie bitte mindestens die Stückzahl der LLG oder ein Vielfaches davon

HINWEIS

- Weitere Modulschienen siehe ab Seite 6.29
- Einbaumöglichkeiten siehe Seite 5.88

Tischgehäuse – CompacPRO

MODULSCHIENE MITTE TYP ST-C

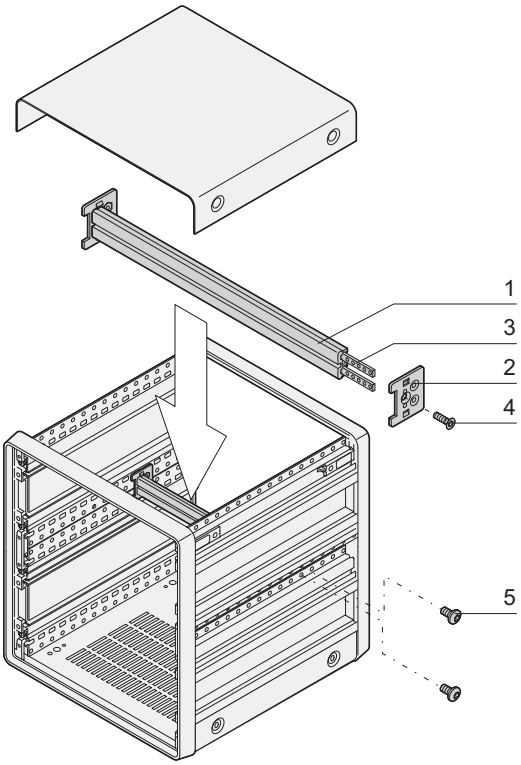

02005050

- Für indirekte Backplanemontage (mit Isolierstreifen)
- Für 6 HE compacPRO Gehäuse

LIEFERUMFANG (Bausatz, Pos. 1 bis 4 vormontiert)

Pos.	Menge	Beschreibung
1	1	Modulschiene, Al-Profil, eloxiert, Kontaktflächen leitfähig
2	2	Adapterblech, Al
3	2	Gewindestreifen M2,5, St, verzinkt
4	2	Senkkopfschraube, M4 x 14
5	4	Linsenkopfschraube M4 x 6

BESTELLINFORMATIONEN

Nutzbare Breite TE	Länge mm	Bestell-Nr.
63	325,1	**24575-454**
84	431,8	**24575-474**

GEWINDESTREIFEN, LOCHSTREIFEN, ISOLIERSTREIFEN

BESTELLINFORMATIONEN

	Gewindestreifen M2,5		Gewindestreifen M3	Isolierstreifen	
	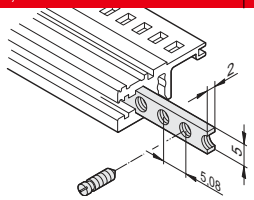 06103056 wird zur Befestigung der Frontplatte an der Modulschiene benötigt; Halsschraube 12,3 mm verwenden, siehe Seite 6.66			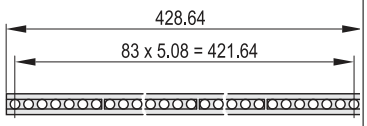 BZ6749 zur isolierten Montage der Backplane; PC, UL 94 V-0, grau (RAL 7035)	
	Gewindestreifen			Isolierstreifen	
Nutzbare Länge TE	Länge mm	1 Stück (LLG 10)[1]	1 Stück (LLG 10)[1]	Länge mm	VPE 10 Stück
28	146,82	**34561-328**	–	144,20	**24560-828**
42	217,94	**34561-342**	–	210,40	**24560-842**
63	324,62	**34561-363**	–	316,88	**24560-863**
84	431,30	**34561-384**	**34561-484**	428,64	**24560-884**
Zubehör					
Stiftschraube M2,5 x 8, VPE 100 Stück		**21100-276**	–		–
Stiftschraube M3 x 8, VPE 100 Stück		–	**21100-646**		–

1) LLG (Lieferlosgröße): Bestell-Nr. beinhaltet 1 Stück, die Lieferung erfolgt aber ausschließlich in Lieferlosgrößen (LLG); bestellen Sie bitte mindestens die Stückzahl der LLG oder ein Vielfaches davon

2) Bestell-Nr. beinhaltet eine Verpackungseinheit (VPE); Lieferung erfolgt ausschließlich in VPE

Tischgehäuse – CompacPRO

Z-SCHIENE, LOCHSCHIENE

BESTELLINFORMATIONEN

		Z-Schiene für Steckverbinder EN 60603-2, DIN 41612 Pos. 1	31-polig, DIN 41617	Lochschiene EN 60603-2, DIN 41612 Pos. 1
		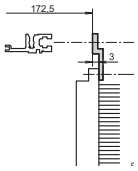 bza45849 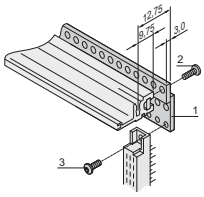 06708063 zur Steckverbindermontage bei ST- Modulschienen, Gewindestreifen und Schraube separat bestellen	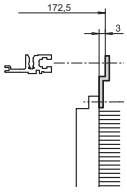 BZA45850 zur Steckverbindermontage bei ST- Modulschienen, Gewindestreifen und Schraube separat bestellen	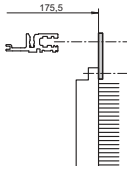 BZA45848 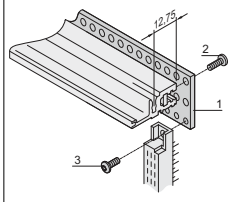 06708051 zur Steckverbindermontage bei VT- Modulschienen, Gewindestreifen und Schraube separat bestellen
Nutzbare Länge TE	Länge mm	1 Stück	1 Stück	VPE 4 Stück
28	142,24	**30822-033**	–	**20822-049**
42	213,36	**30822-047**	–	**20822-050**
60	304,80	**30822-065**	**30819-783**	**20822-047**
84	426,70	**30822-089**	**30819-808**	**20822-048**
Pos. 2, Linsenkopfschraube mit Torx zur Befestigung des Steckverbinders an der Lochschiene, M2,5 x 7, VPE 100 Stück		**24560-147**	**24560-147**	**24560-147**
Pos. 3, Linsenkopfschraube mit Torx, zur Befestigung der Lochschiene an der Modulschiene, M2,5 x 10, VPE 100 Stück		**-**	**-**	**24560-148**

Tischgehäuse – CompacPRO

FÜHRUNGSSCHIENEN FÜR STECKBAUGRUPPEN UND KASSETTEN, EINTEILIG, NUTBREITE 2 MM UND 2,5 MM

BESTELLINFORMATIONEN

			Für Steckbaugruppen und Kassetten "Standard"	Standard mit DIN-Stecker-Befestigung
Montage: - einclipsbar in Modulschienen aus Al-Profil - einclipsbar in 1,5 mm starke Bleche **Lagertemperatur** von -40 °C ... 130 °C			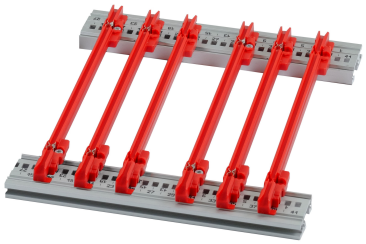 06102002 bis 220 mm Länge, PC, UL 94 V-0; ab 280 mm Länge, mehrteilig,Kopfstück PC, UL 94 V-0, Mittelteil Al-Profil	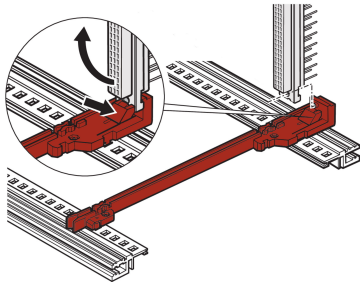 06101501 PBT, UL 94 V-0, rot, Steckverbinder wird direkt auf die Führungsschienen geclipst; nur für Europakarten 100 x 160 mm oder 100 x 220 mm
Leiterplatten-längen mm	Nutbreite mm	Farbe mm	VPE 10 Stück	1 Paar (LLG 10)[1]
70	2	rot	–	–
70	2	grau	–	–
160	2	rot	**24568-361**	**64560-074**
220	2	rot	**24568-362**	**64560-075**
280	2	rot	**24568-379**	–
340	2	rot	**24568-380**	–
160	2,5	rot	–	–
220	2,5	rot	–	–
Maßbilder siehe Seite			6.42	6.42

Zubehör

Befestigungsschraube, VPE 100 Stück 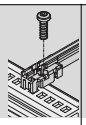	**24560-141**	**24560-141**
ESD-Clip, VPE 50 Stück	**24560-255**	**24560-255**

1) LLG (Lieferlosgröße): Bestell-Nr. beinhaltet 1 Stück, die Lieferung erfolgt aber ausschließlich in Lieferlosgrößen (LLG); bestellen Sie bitte mindestens die Stückzahl der LLG oder ein Vielfaches davon

2) Bestell-Nr. beinhaltet eine Verpackungseinheit (VPE); Lieferung erfolgt ausschließlich in VPE

Beschreibung Zubehör siehe ab Seite 6.43

Tischgehäuse – CompacPRO

FÜHRUNGSSCHIENEN TYP "ZUBEHÖR", EINTEILIG, NUTBREITE 2 MM UND 2,5 MM

BESTELLINFORMATIONEN

			Führungsschienen-Typ "Zubehör"	Führungsschienen-Typ "Zubehör" verstärkt	Für schwere Baugruppen, Al-Profil, silber, stabile Ausführung
Montage: - einclipsbar in Modulschienen aus Al-Profil - einclipsbar in 1,5 mm starke Bleche **Lagertemperatur** von -40 °C ... 130 °C			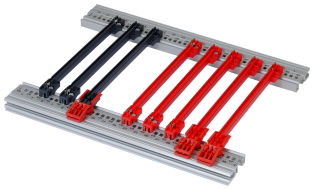 06102002 bis 220 mm Länge PC, UL 94 V-0; ab 280 mm Länge, mehrteilig, Kopfstück PC, UL 94 V-0, Mittelteil Al-Profil	 PC, UL 94 V-0, rot; Unterzug der Führungsschienen dient zur Verstärkung	 06102005 Al-Profil; wird mit Befestigungsschraube an die Modulschiene "heavy" angeschraubt
Leiterplattenlängen mm	Nutbreite mm	Farbe mm	VPE 10 Stück	1 Stück (LLG 50)	1 Stück (LLG 10)[1]
100	2	rot	–	–	–
160	2	rot	**24568-363**	**64568-076**	–
160	2	grau	–	–	**34562-881**
220	2	rot	**24568-364**	**64568-078**	–
220	2	grau	–	–	**34562-882**
280	2	rot/silber	**24568-381**	**64568-080**	**34562-883**
340	2	rot/silber	**24568-382**	–	**34562-884**
400	2	rot/silber	–	–	**34562-885**
160	2,5	rot/silber	–	**64568-118**	**34564-881**
220	2,5	rot/silber	–	**64568-119**	**34564-882**
280	2,5	rot/silber	–	**64568-120**	**34564-883**
340	2,5	silber	–	–	**34564-884**
400	2,5	silber	–	–	**34564-885**
Maßbilder siehe Seite			6.42	6.42	6.42

Zubehör

Befestigungsschraube, VPE 100 Stück 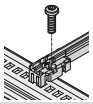	**24560-141**	**24560-141**	**24560-157**
ESD-Clip, VPE 50 Stück	**24560-255**	**24560-255**	–
Leiterplattensicherung C, rot, VPE 10 Stück	**24560-377**	**24560-377**	–
Leiterplattengriff_C, rot, VPE 10 Stück	**24560-378**	**24560-378**	–
Beschriftungsstreifen für Leiterplattengriff, rot, VPE 1 Bogen = 438 Stück	**60817-228**	**60817-228**	–
Codierung siehe Seite	siehe Seite 6.43		–

1) LLG (Lieferlosgröße): Bestell-Nr. beinhaltet 1 Stück, die Lieferung erfolgt aber ausschließlich in Lieferlosgrößen (LLG); bestellen Sie bitte mindestens die Stückzahl der LLG oder ein Vielfaches davon

2) Bestell-Nr. beinhaltet eine Verpackungseinheit (VPE); Lieferung erfolgt ausschließlich in VPE

Weitere Führungsschienen siehe Seite 6.37

MONTAGEPLATTEN

BESTELLINFORMATIONEN

			Montageplatte zur Befestigung schwerer Ausbauteile	
			Montageplatte über die **volle Breite**: Montage erfolgt an den Sei-tenwänden	Montageplatte über die **Teilbreite**: Montage erfolgt an einer Seitenwand und Befestigungsstreifen
			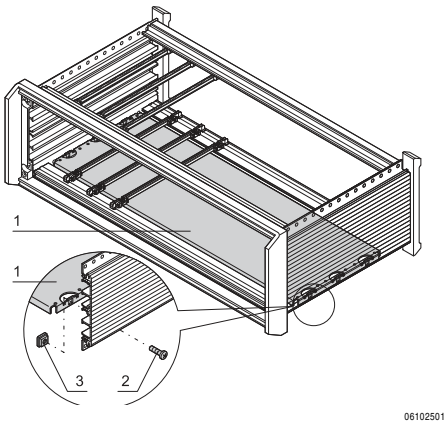 Al, 1,5 mm; bei Montage über volle Breite Montagesatz separat bestellen Drehmoment 1.5Nm	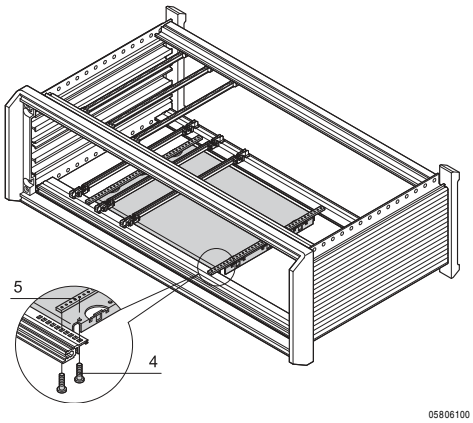 Al, 1,5 mm; bei Montage über Teilbreite Befestigungssatz bitte separat bestellen Drehmoment 1.5Nm und 0,37Nm
Breite W		Leiterplattenlängen		
TE	W	mm		
28	146,88	160	**34562-745**	**34562-745**
28	146,88	220	**34562-749**	**34562-749**
28	146,88	280	**34562-753**	**34562-753**
28	146,88	340	**34562-757**	**34562-757**
42	217,99	160	**34562-746**	**34562-746**
42	217,99	220	**34562-750**	**34562-750**
42	217,99	280	**34562-754**	**34562-754**
42	217,99	340	**34562-758**	**34562-758**
63	324,67	160	**34562-747**	**34562-747**
63	324,67	220	**34562-751**	**34562-751**
63	324,67	280	**34562-755**	**34562-755**
63	324,67	340	**34562-759**	**34562-759**
84	431,35	160	**34562-748**	
84	431,35	220	**34562-752**	
84	431,35	280	**34562-756**	
84	431,35	340	**34562-760**	
84	431,35	400	**34562-870**	
84	431,35	460	**34562-871**	
Befestigungsmaterial für Montageplatte VPE 1 Satz (Torx-Senkkopfschraube M4 x 5, St, verzinkt, 16 Stücke; Schraube M4 x 6, St, verzinkt 14 Stück; Vierkantmutter, M4, St, verzinkt, 14 Stück)			**24560-184**	–
Befestigungsmaterial für Montageplatte, Teilbreite, VPE 1 Satz, 2 x St, Gewindestreifen 13TE, 5,0 x 2,0 mm, verzinkt; M2,5mm, 6 x Schraube M2,5x6, (0,37Nm) 5 x VierkantmutterM4, 5 x Schraube M4x6 (1,5Nm) 1 x Benutzeranleitung			–	**24560-127**

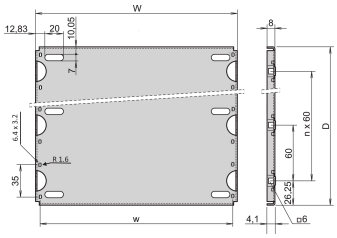

HINWEIS

- Zum Einbau und Befestigen schwerer Ausbauteile
- Die Montageplatte ist so breit wie das Gehäuse und wird an den Seitenwänden befestigt
- Die Montage einer Führungsschiene am ersten und letzten Steckplatz ist möglich
- Führungsschienen 4,4" und "verstärkt" können nicht verwendet werden

Tischgehäuse – CompacPRO

GEMISCHTER AUSBAU (6 HE UND 2 X 3 HE ÜBEREINANDER)

BESTELLINFORMATIONEN

	Gemischter Ausbau Horizontale und vertikale Unterteilung (inkl. Frontplatte für EMV-Dichtung, Stahl, rostfrei)	Ungeschirmte Frontplatte, 6 HE, 2 TE Pos. 5	Frontplatte für EMV-Dichtung (Textil), 6 HE, 2 TE Pos. 5	Strebe für gemischten Ausbau Pos. 2
	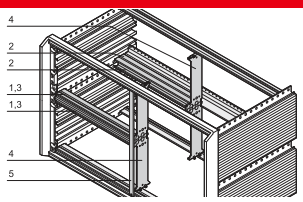	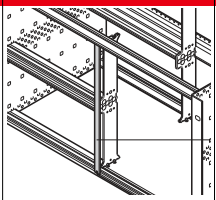	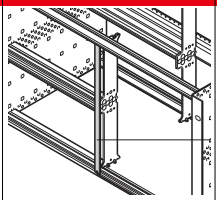	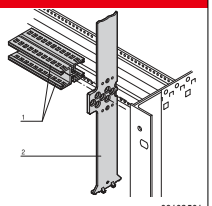
05806108	Pos. 1: 2 Modulschiene vorn (H-KD), Al-Profil, eloxiert; Pos 2: 2 Modulschienen hinten (AB), Al-Profil, eloxiert; Pos. 3: Gewindestreifen, St, verzinkt; Pos. 4: Zn-Druckgussstrebe; Pos. 5: Frontplatte 2 TE, 6 HE, geschirmt; mit EMV-Dichtung (St, rostfrei), (84:0 ohne Pos. 4, 6)	Al, 2,5 mm, Frontseite eloxiert, Rückseite farbpassiviert	Al, 2,5 mm, U-Profil mit Klinkung, 6 HE/2 TE	6 HE, Zn-Druckguss; Strebe wird in die Rasterlochung der Modulschienen eingehängt; Anschrauben der Strebe ist möglich
Breite Teilung T1:T2 TE	VPE 1 Satz	1 (LLG 5)	1 Stück (LLG 5)[1]	1 Stück
20:62	**24562-420**	**30847-472**	**30849-140**	**64560-010**
40:42	**24562-440**			
42:40	**24562-442**			
63:19	**24562-463**			
84:0	**24562-484**			
Senkkopfschraube mit Torx M4 x 14, verzinkt, VPE 100 Stück Befestigung Strebe/Modulschiene	–	–	–	**24560-145**
Linsenkopfschraube M2,5 x 10, St, verzinkt, VPE 100 Stück Befestigung Modulschiene/Strebe	–	–	–	**24560-179**
Halsschraube mit Kreuzschlitz/Schlitz M2,5 x 12,3, St, vernickelt, VPE 100 Stück	–	**21101-101**	**21101-101**	–
Halsschraube mit Kreuzschlitz/Schlitz M2,5, schwarz, verzinkt, VPE 100 Stück	–	**21101-102**	**21101-102**	–
Scheibe 2,7 x 5 x 1, PA 6, VPE 100 Stück	–	**21101-121**	**21101-121**	–
Textildichtung, Kern: Schaumstoff, Hülle: Textilmantel mit CuNi-Beschichtung, UL 94 V-0, VPE 10 Stück	–	–	**21101-855**	–

- Unterteilung des 6 HE Einbauraumes in folgende Bereiche:
  - 2 x 3 HE
  - 1 x 6 HE
- Geeignet für den Einbau von Europakarten (100 mm hoch) und Doppel-Europakarten (233,35 mm hoch)

HINWEIS

- Lochstreifen für Modulschienen bitte separat bestellen, siehe Seite 5.90
- Modulschiene hinten Mitte bitte separat bestellen, siehe Seite 5.89

Tischgehäuse – CompacPRO

HORIZONTALER KARTENAUSBAU

BESTELLINFORMATIONEN

				Horizontaler Kartenausbau		
				Kartenkorb	Frontrahmen zur EMV-Schirmung	Frontrahmen, ungeschirmt
h = nutzbare Höhe			05806092	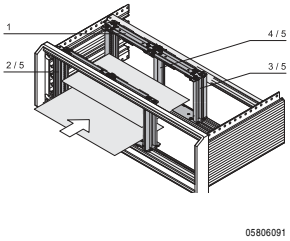 Streben Zn-Druckguss; Modulschienen vorne und hinten; Gewindestreifen, St, verzinkt; Befestigungsmaterial; zum horizontalen Einbau von Doppel-Europakarten in 3 oder 4 HE hohe Baugruppenträger/ Gehäuse; Platzbedarf 54 TE; **Frontrahmen zur EMV-Schirmung separat bestellen**	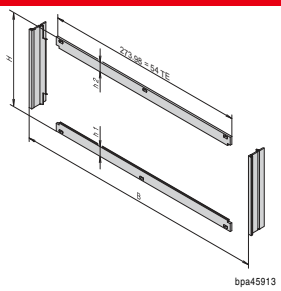 2 horizontale Blenden, Al, 2,5 mm, Frontseite eloxiert, Rückseite farbpassiviert; 2 vertikale Blenden, Al-Profil, passiviert; EMV-Dichtungen, (Stahl, rostfrei); Frontrahmen stellt den Kontakt zwischen Baugruppenträger und den Baugruppen her	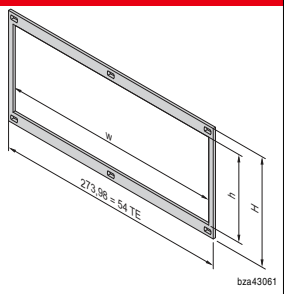 Al, 2,5 mm, farblos eloxiert; Frontrahmen mit Ausbruch, lichte innere Breite w=266,35 mm
Höhe HE	Nutzbare Höhe h TE	Ausbauvarianten Modulschiene, vorne	Modulschiene, hinten	VPE 1 Satz	VPE 1 Satz	1 Stück
3	20			**24564-117**	**24564-109**	34564-108
3	20			**24564-118**	**24564-109**	34564-109
4	28			**24564-217**	**24564-209**	**34564-208**
Montagewerkzeug, zur Montage der EMV-Dichtung (Stahl, rostfrei)			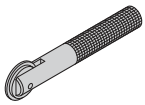	–	**24560-270**	–

* Zur direkten Backplanemontage

LUFTLEITBLECH FÜR SLOTS

BESTELLINFORMATIONEN

			Luftleitblech ohne Frontplatte
			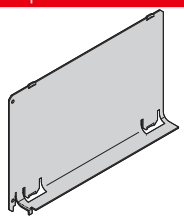 06108085 - Al, 1 mm, inkl. Befestigungsmaterial; verhindert einen Luftkurzschluss bei nicht belegten Steckplätzen; wird in die Nut der Führungs schienen eingeschoben 06101507
Tiefe mm	Breite TE	Höhe HE	1 Stück
160	4	3	**34562-823**
160	4	6	**34562-826**
220	4	3	**34562-824**
220	4	6	34562-827

Tischgehäuse – CompacPRO

MAßBILDER

Seitenwandprofil 2 HE

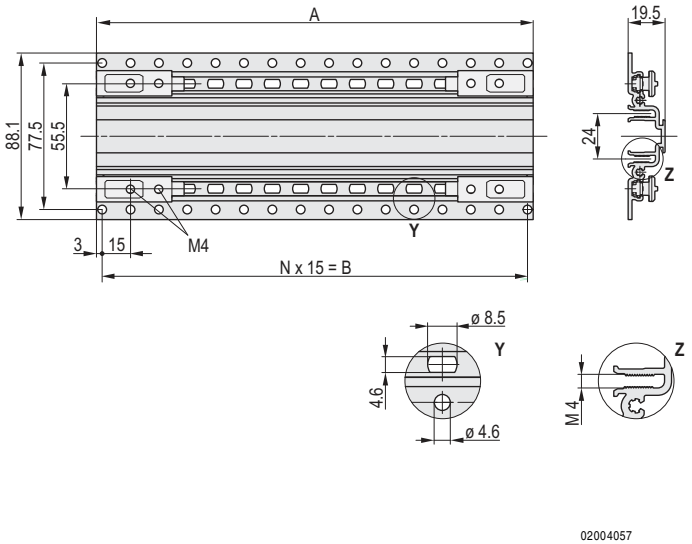

Seitenwandprofil 3 HE

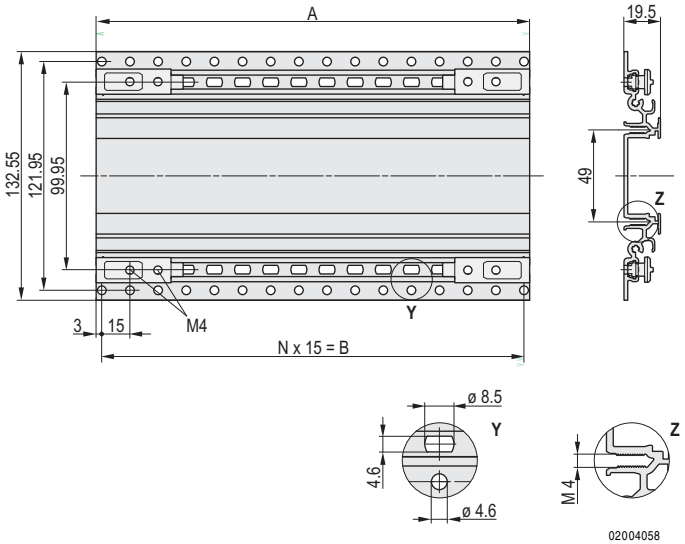

Seitenwandprofil 4 HE

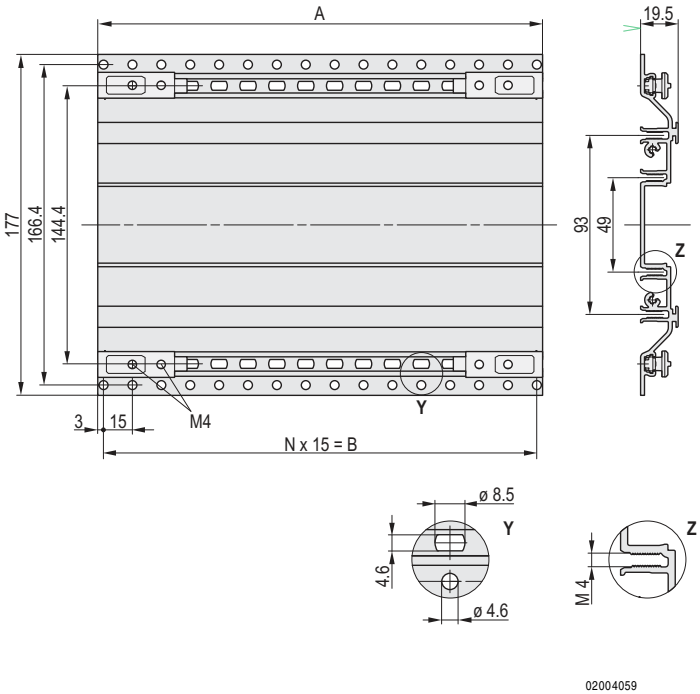

Seitenwandprofil 6 HE

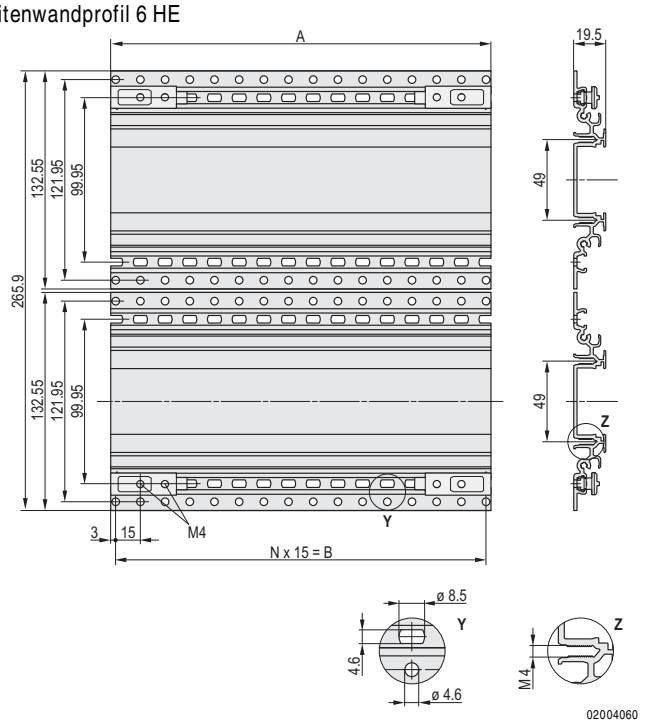

Maßtabelle

Für Gehäusetiefe	Einbautiefe max.	Abmessungen	
mm	mm	A in mm	B in mm
271	250	231	15 x 15 = 225
331	310	291	19 x 15 = 285
391	370	351	23 x 15 = 345
451	430	411	27 x 15 = 405
511	490	471	31 x 15 = 465

Hinweis

Eine Seitenwand für das Gehäuse 6 HE besteht aus
2 Stück 3 HE-Seitenwandprofilen

North America

Warwick, RI, USA
Tel +1.401.738.1722
San Diego, CA, USA
Tel +1.858.740.2400

Europe, Middle East & India

Straubenhardt, Germany
Tel +49 7082 794 0
Betschdorf, France
Tel +33 3 88 90 64 90
Warsaw, Poland
Tel +48 22 209 98 35
Hemel Hempstead, Great Britain
Tel +44 1442 24 04 71
Lainate, Italy
Tel +39 02 932 714 1
Dubai, United Arab Emirates
Tel +971 4 82 38 666
Bangalore, India
Tel +91 80 6715 8900
Istanbul, Turkey
Tel +90 541 368 0941

Asia Pacific

Shanghai, China
Tel +86 21 2412 6943
Singapore
Tel +65 6768 5800
Shin-Yokohama, Japan
Tel +81 45 476 0271

Our powerful portfolio of brands:

CADDY ERICO HOFFMAN RAYCHEM SCHROFF TRACER

nVent

nVent.com/SCHROFF

©2018 nVent. All nVent marks and logos are owned or licensed by nVent Services GmbH or its affiliates. All other trademarks are the property of their respective owners.
nVent reserves the right to change specifications without notice.