COOKING PASSION SINCE 1877

N 30, EINBAU KÜHL-GEFRIERKOMBINATION MIT GEFRIERFACH UNTEN, 177.2 X 54.1 CM, SCHLEPPSCHARNIER
KI7861SE0

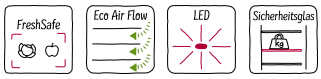

Sonderzubehör

KS6B0RZ0	Flaschenablage
KS9E0FZ0	FlexCooling Nachrüst-Paket
KSGG0MZ0	Butterdose

Die No Frost Einbau-Kühl-Gefrierkombination mit Eco Air Flow sorgt für eine ideale Luftzirkulation im gesamten Kühlschrank.

- √ Fresh Safe – Schublade für flexible Lagermöglichkeiten von Obst und Gemüse.
- √ Eco Air Flow – Konstante Luftzirkulation für optimale Temperaturen und gleichmäßges Kühlen.
- √ LED-Beleuchtung – angenehm helles Licht im gesamten Kühlschrank mit langlebigen LEDs.
- √ Sicherheitsglas sorgt für sorgenfreies Kühlen von schweren Zutaten

Ausstattung

Technische Daten

Energieeffizienzklasse: ..... E
Durchschnittlicher Energieverbrauch in Kilowattstunden pro Jahr (kWh/a) (EU 2017/1369): ..... 234 kWh/a
Summe der Volumen der Tiefkühlfächer (EU 2017/1369): ..... 76 l
Summe der Volumen der Kaltlagerfächer (EU 2017/1369): .... 184 l
Geräuschwert: ..... 35 dB(A) re 1 pW
Geräusch-Effizienzklasse: ..... B
Bauform: ..... Einbau
Dekorrahmen/ - platte: ..... Nicht möglich
Höhe: ..... 1772 mm
Breite: ..... 541 mm
Gerätetiefe: ..... 548 mm
Min. Nischenmaße für Installation (H x B x T): ..1775.0 x 560 x 550 mm
Nettogewicht: ..... 51.4 kg
Absicherung: ..... 10 A
Türanschlag: ..... Rechts wechselbar
Spannung: ..... 220-240 V
Frequenz: ..... 50 Hz
Länge Anschlusskabel: ..... 230.0 cm
Anzahl Verdichter: 1
Anzahl unabhängiger Kühlkreisläufe: 1
Innenlüfter: ..... Nein
Scharniere wechselbar: ..... Ja
Anzahl verstellbarer Ablagen-Kühlteil (Stck): 3
Flaschenregale: ..... Nein
Frostfree System: ..... Gefriergeräte
Gerätetyp: ..... nicht zutreffend

4 242004 275848

N 30, EINBAU KÜHL-GEFRIERKOMBINATION MIT GEFRIERFACH UNTEN, 177.2 X 54.1 CM, SCHLEPPSCHARNIER
KI7861SE0

Ausstattung

- Einbau-Kühl-Gefrierkombination
- Schleppscharnier,
- easy Installation

Leistung und Verbrauch
- Energieeffizienzklasse: E
- Energieverbrauch / Jahr: 234 kWh/a
- Geräuscheffizienzklasse / Geräusch-Wert: B / 35 dB
- Nutzinhalt gesamt: 260 l
- Klimaklasse: SN-ST

Design
- LED Beleuchtung

Komfort und Sicherheit
- Elektronische Temperaturregelung über LED ablesbar
- Super Gefrieren mit Eingefrierautomatik
- Optische und akustische Warneinrichtung bzw. Aktivwarnsystem bei geöffneter Tür

Kühlteil
- Nutzinhalt Kühlfächer: 184 l
- 4 Abstellflächen aus Sicherheitsglas, davon 3 höhenverstellbar
- 3 Türabsteller
- 1 durchgehender Türabsteller

Frischhaltesystem
- FreshSafe Schublade - Der ideale Ort zur optimalen Lagerung für Ihr Obst und Gemüse.

Gefrierteil
- Nutzinhalt Tiefkühlfächer: 76 l
- Gefriervermögen in 24 Std.: 4 kg
- Lagerzeit bei Störung : 10 h
- NoFrost - nie wieder abtauen!
- 3 transparente Gefriergut-Schubladen

Maße
- Gerätemaße (H x B x T): 177.2 cm x 54.1 cm x 54.8 cm
- Nischenmaße (H x B x T): 177.5 cm x 56.0 cm x 55.0 cm

Technische Informationen
- Türanschlag rechts, wechselbar
- Scharnierart: Schlepptür
- Länge des Anschlusskabel: 230 cm
- 220 - 240 V

Zubehör
- 3 x Eierablage, 1 x Eiswürfelschale

Länderspezifische Optionen
- Auf Basis der Ergebnisse der Normprüfung über 24 Std. Tatsächlicher Verbrauch abhängig von Nutzung/Standort des Geräts.

Sonderzubehör

N 30, EINBAU KÜHL-GEFRIERKOMBINATION MIT GEFRIERFACH UNTEN, 177.2 X 54.1 CM, SCHLEPPSCHARNIER
KI7861SE0

Maßzeichnungen

Maße in mm

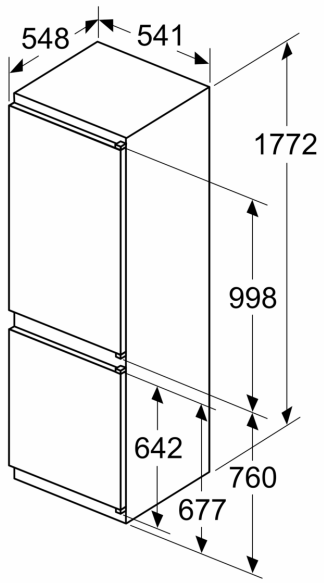

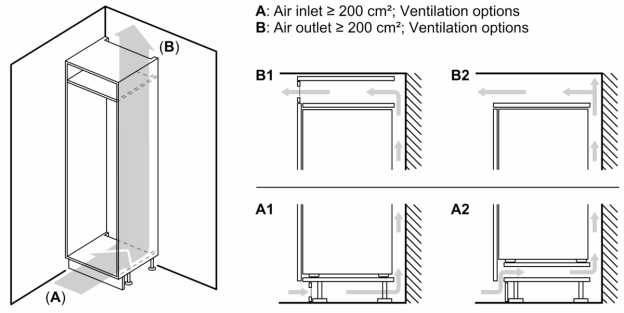

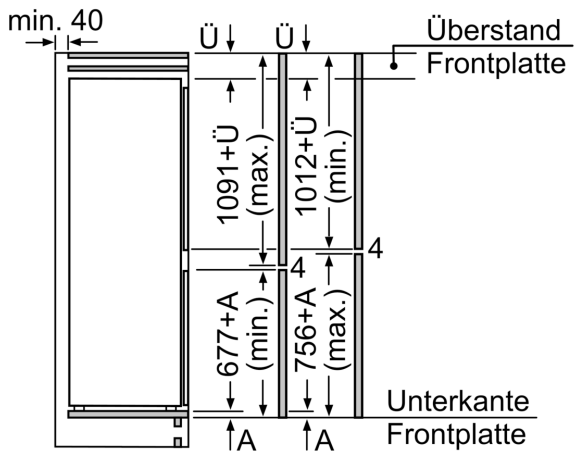

Die angegebenen Möbeltürmaße gelten für eine Türfuge von 4 mm.

Maße in mm

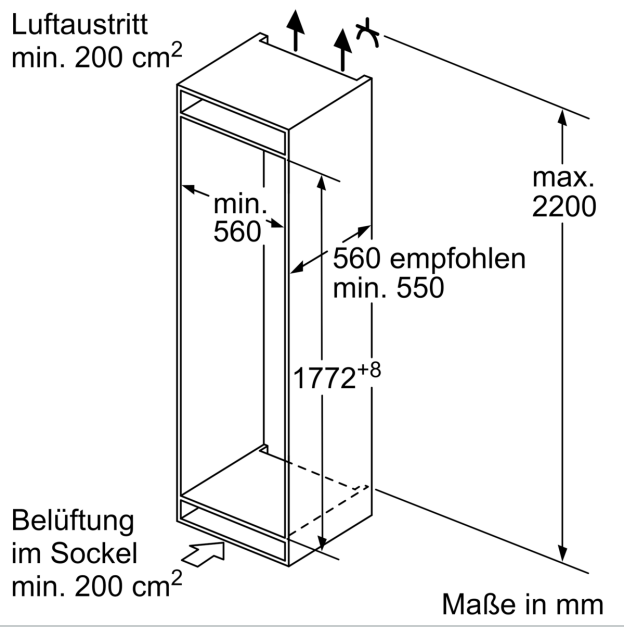

Maße in mm