FAVORIT 55200VI

DE Benutzerinformation 2
IT Istruzioni per l'uso 25
NO Bruksanvisning 48

AEG

perfekt in form und funktion

FÜR PERFEKTE ERGEBNISSE

Danke, dass Sie sich für dieses AEG Produkt entschieden haben. Wir haben es geschaffen, damit Sie viele Jahre von seiner ausgezeichneten Leistung und den innovativen Technologien, die Ihnen das Leben erleichtern, profitieren können. Es ist mit Funktionen ausgestattet, die in gewöhnlichen Geräten nicht vorhanden sind. Nehmen Sie sich ein paar Minuten Zeit zum Lesen, um seine Vorzüge kennen zu lernen.

ZUBEHÖR UND VERBRAUCHSMATERIALIEN

Im AEG Webshop finden Sie alles, was Sie für ein makelloses Aussehen und perfektes Funktionieren Ihrer AEG Geräte benötigen. Wir bieten auch ein umfangreiches Zubehörsortiment, das Ihre höchsten Qualitätsansprüche erfüllt, vom Profi-Kochgeschirr bis zu Besteckkörben, von Flaschenhaltern bis hin zu Wäschebeuteln für empfindliche Wäsche...

Besuchen Sie den Webshop unter
www.aeg-electrolux.com/shop

INHALT

4 Sicherheitshinweise
6 Gerätebeschreibung
7 Bedienblende
9 Verwendung des Geräts
9 Einstellen des Wasserenthärters
10 Gebrauch von Salz für Geschirrspüler
11 Gebrauch von Klarspülmittel
12 Laden von Besteck und Geschirr
14 Gebrauch von Spülmittel
15 Spülprogramme
16 Auswählen und Starten eines Spülprogramms
18 Reinigung und Pflege
19 Was tun, wenn ...
21 Technische Daten
22 Montage
22 Wasseranschluss
24 Elektrischer Anschluss
24 Umwelttipps

In dieser Benutzerinformation werden folgende Symbole verwendet:

⚠
Wichtige Hinweise zur Sicherheit von Personen und Informationen zur Vermeidung von Geräteschäden

ℹ
Allgemeine Hinweise und Ratschläge

Hinweise zum Umweltschutz

Änderungen vorbehalten

SICHERHEITSHINWEISE

Lesen Sie diese Bedienungsanleitung bitte sorgfältig durch, bevor Sie das Gerät anschließen und benutzen, um Gefahren zu vermeiden und einen korrekten Betrieb des Geräts zu gewährleisten. Bewahren Sie diese Bedienungsanleitung in der Nähe des Geräts auf, auch wenn Sie dieses anderswo aufstellen. Wenn Sie das Gerät verkaufen, geben Sie dem Käufer die Bedienungsanleitung mit. Jeder, der dieses Gerät benutzt, sollte mit der Bedienung und den Sicherheitsmerkmalen vertraut sein.

Bestimmungsgemäßer Gebrauch

- Dieses Gerät ist ausschließlich zur Verwendung im Haushalt bestimmt.
- Spülen Sie in diesem Gerät ausschließlich spülmaschinengeeignete Haushaltsutensilien.
- Geben Sie keine Lösungsmittel in das Gerät. Andernfalls besteht Explosionsgefahr.
- Ordnen Sie Messer und andere spitze Gegenstände mit der Spitze nach unten in den Besteckkorb ein. Oder legen Sie sie horizontal in den Hauptkorb.
- Verwenden Sie ausschließlich Markenreinigungsprodukte für Geschirrspüler (Spülmittel, Salz, Klarspüler).
- Wenn Sie die Tür öffnen, während das Gerät in Betrieb ist, kann heißer Dampf austreten. In diesem Fall besteht die Gefahr von Hautverbrennungen.
- Nehmen Sie vor dem Ende des Spülprogramms nichts aus dem Geschirrspüler.
- Wenn das Spülprogramm beendet ist, ziehen Sie den Netzstecker aus der Netzsteckdose und schließen Sie den Wasserhahn.
- Das Gerät darf ausschließlich von einem Servicetechniker einer autorisierten Kundendienststelle repariert werden. Dabei dürfen ausschließlich Originalersatzteile verwendet werden.
- Versuchen Sie nicht, selbst Reparaturen auszuführen. Andernfalls besteht Unfallgefahr und das Gerät könnte beschädigt werden. Wenden Sie sich in jedem Fall an Ihren Kundendienst.

Allgemeine Sicherheitshinweise

- Das Gerät darf von Erwachsenen oder Kindern mit eingeschränkten physischen, sensorischen oder geistigen Fähigkeiten oder einem Mangel an Wissen und Erfahrung nicht benutzt werden. Solche Personen müssen von einer Person beaufsichtigt oder bei der Bedienung des Geräts angeleitet werden, die für ihre Sicherheit verantwortlich ist.
- Beachten Sie die Sicherheitsanweisungen des Reinigungsmittelherstellers, um Verätzungen an Augen, Mund oder Kehlkopf zu vermeiden.
- Trinken Sie kein Wasser aus dem Geschirrspüler. Es können Spülmittelrückstände darin zurückbleiben.
- Wenn Sie das Gerät nicht benutzen, halten Sie die Tür geschlossen, damit es nicht zu Unfällen kommt, weil jemand darüber stolpert.
- Setzen oder stellen Sie sich nie auf die offene Tür.

Kindersicherheit

- Nur Erwachsene dürfen dieses Gerät bedienen. Kinder müssen beaufsichtigt werden, so dass sie nicht mit dem Gerät spielen können.
- Halten Sie das Verpackungsmaterial von Kindern fern. Andernfalls besteht Erstickungsgefahr.
- Bewahren Sie alle Reinigungsmittel an einem sicheren Ort auf. Achten Sie darauf, dass Reinigungsmittel nicht in die Hände von Kindern gelangen.
- Halten Sie Kinder vom geöffneten Geschirrspüler fern.

Installation

- Vergewissern Sie sich, dass das Gerät beim Transport nicht beschädigt wurde. Schließen Sie ein beschädigtes Gerät nicht an. Wenden Sie sich bei Bedarf an den Hersteller.
- Entfernen Sie vor dem ersten Gebrauch alle Verpackungsmaterialien.
- Der elektrische Anschluss muss von einer qualifizierten Fachkraft vorgenommen werden.
- Die Wasseranschlüsse müssen von einer qualifizierten Fachkraft vorgenommen werden.
- Nehmen Sie weder technische noch anderweitige Modifikationen am Gerät vor. Andernfalls besteht Unfallgefahr und das Gerät könnte beschädigt werden.
- Benutzen Sie das Gerät nicht:
  - wenn das Netzkabel oder die Wasserschläuche beschädigt sind,
  - wenn die Bedienblende, die Abdeckung oben oder der Sockel beschädigt sind, so dass das Innere des Geräts freiliegt.

  Wenden Sie sich in einem solchen Fall an Ihren Kundendienst.
- Bohren Sie keine Löcher ins Gehäuse des Geräts. Andernfalls könnten hydraulische oder elektrische Bauteile beschädigt werden.

WARNUNG!
Beachten Sie genau sämtliche Anweisungen zu den elektrischen und den Wasseranschlüssen.

GERÄTEBESCHREIBUNG

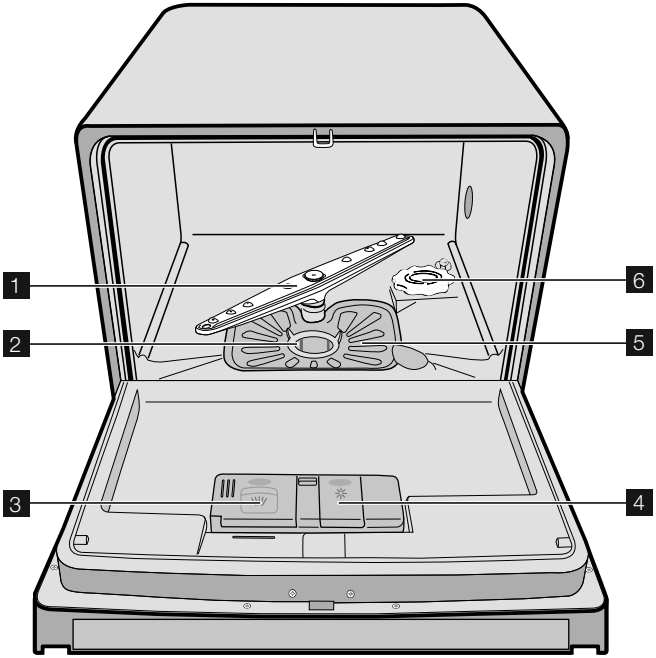

1 Sprüharm
2 Mikrofilter
3 Behälter für Reinigungsmittel
4 Dosiergerät für Klarspüler
5 Filtersieb
6 Salzbehälter

Das Typenschild befindet sich auf der rechten Seite der Geschirrspülertür.

BEDIENBLENDE

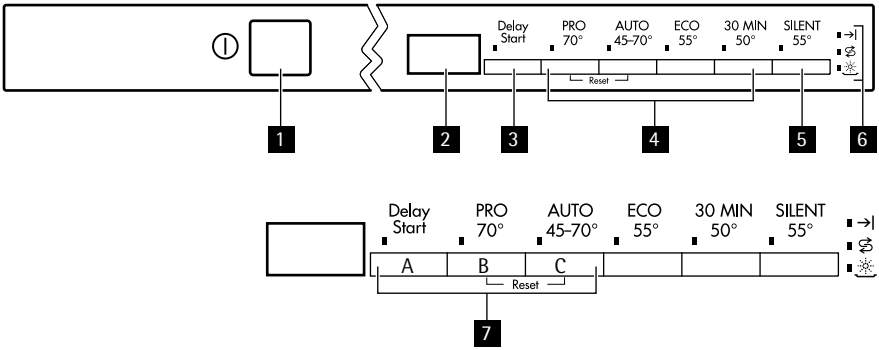

1 Ein-/Aus-Taste
2 Digital-Display
3 Taste Zeitvorwahl
4 Programmwahltasten
5 Taste Silent
6 Kontrolllampen
7 Funktionstasten

Kontrolllampen	
→|	Diese Kontrolllampe leuchtet auf, wenn das Spülprogramm zu Ende ist.
1)	Die Kontrolllampe leuchtet auf, wenn der Salzbehälter aufgefüllt werden muss. Siehe Kapitel "Verwendung von Geschirrspülsalz". Die Salzkontrolllampe kann nach dem Nachfüllen von Salz noch einige Stunden leuchten. Dies hat jedoch keine unerwünschte Auswirkung auf den Gerätebetrieb.
1)	Die Kontrolllampe leuchtet auf, wenn Klarspüler nachgefüllt werden muss. Näheres hierzu siehe den Abschnitt 'Verwendung von Klarspüler'.

1) Die Kontrolllampe ist aus, während ein Spülprogramm läuft.

Zeitvorwahl-Taste

Benutzen Sie die Zeitvorwahl-Taste, um den Start des Spülprogramms zwischen 1 und 19 Stunden zu verzögern. Siehe den Abschnitt 'Auswählen und Starten eines Spülprogramms'.

Digital-Display

Das Display zeigt an:

- Eingestellte Stufe des Wasserenthärters.
- Programmdauer.
- Restlaufzeit bis zum Programmende.
- Ende des Spülprogramms.
- Anzahl der Stunden der Zeitvorwahl.

- Fehlercodes.
- Ein-/Abschalten der akustischen Signale.

Taste SILENT

Silent ist ein leises Spülprogramm, das Sie sicher nicht stören wird. Es kann zu Zeiten mit günstigeren Stromtarifen laufen.
Beim Silent-Programm arbeitet die Pumpe mit sehr niedriger Drehzahl und erreicht damit eine Geräuschreduktion von 25% im Vergleich zum deklarierten Programm. Allerdings ist die Laufzeit in diesem Fall sehr viel länger.

Funktionstasten

Benutzen Sie die Funktionstasten für folgende Vorgänge:

- Zum Einstellen des Wasserenthärters. Siehe den Abschnitt 'Einstellung des Wasserenthärters'.
- Zum Ein-/Ausschalten der akustischen Signale. Siehe den Abschnitt 'Akustische Signale'.
- Zum Abbrechen des laufenden Spülprogramms oder einer laufenden Zeitvorwahl. Siehe Kapitel "Auswahl und Start eines Spülprogramms".

Akustische Signale

Sie hören einen Signalton:

- Am Ende des Spülprogramms.
- Während der Einstellung des Wasserhärtegrads.
- Im Fall einer Fehlfunktion des Geräts.

Die akustischen Signale werden werkseitig eingeschaltet.
Führen Sie folgende Schritte durch, um die akustischen Signale auszuschalten:

1. Schalten Sie das Gerät ein.
2. Achten Sie darauf, dass sich das Gerät im Einstellmodus befindet.
3. Drücken und halten Sie die Funktions-Tasten B und C, bis die Kontrolllampen der Funktionen A, B und C zu blinken beginnen.
4. Lassen Sie die Funktionstasten A und B los.
5. Drücken Sie die Funktionstaste C.
   - Kontrolllampen für Funktionstasten A und B erlöschen.
   - Kontrolllampe für Funktionstaste C blinkt.
   - Das Digital-Display zeigt die neue Einstellung an.

0b	Die akustischen Signale sind abgeschaltet
1b	Die akustischen Signale sind eingeschaltet

   Die akustischen Signale sind eingeschaltet.
6. Drücken Sie die Funktions-Taste C erneut.
   - Das Digital-Display zeigt die neue Einstellung an.

   Die akustischen Signale sind abgeschaltet.
7. Schalten Sie das Gerät aus, damit die Einstellung gespeichert wird.

Führen Sie folgende Schritte durch, um die akustischen Signale einzuschalten:

1. Führen Sie die oben genannten Schritte durch, bis das Digital-Display die erforderliche Einstellung anzeigt.

Einstellmodus

Das Gerät ist im Einstellmodus, wenn alle Kontrolllampen der Programmwahltasten leuchten.
Das Gerät muss sich für folgende Einstellungen im Einstellmodus befinden:

- Zum Einstellen eines Spülprogramms.
- Zum Einstellen des Wasserenthärter-Härtegrads.
- Zum Ein-/Ausschalten der akustischen Signale.

Wenn eine Programm-Kontrolllampe permanent aufleuchtet, löschen Sie das Programm, um in den Einstellmodus zurück zu kehren. Siehe Kapitel "Auswahl und Start eines Spülprogramms".

VERWENDUNG DES GERÄTS

Bitte halten Sie sich für die folgenden Schritte genau an die Anweisung:

1. Überprüfen Sie, ob der Wasserenthärter (Weichwasserbereiter) korrekt auf den Härtegrad des Wassers in Ihrer Region eingestellt ist. Stellen Sie den Wasserenthärter bei Bedarf auf die richtige Stufe ein.
2. Füllen Sie den Salzbehälter mit Geschirrspülsalz.
3. Füllen Sie den Klarspüldosierer mit Klarspüler.
4. Ordnen Sie Geschirr und Besteck in den Geschirrspüler ein.
5. Stellen Sie je nach Spülgut und Verschmutzungsgrad das passende Spülprogramm ein.
6. Füllen Sie den Spülmittelbehälter mit der passenden Menge an Spülmittel.
7. Starten Sie das Spülprogramm.

Wenn Sie Reinigertabletten verwenden, siehe das Kapitel "Gebrauch von Spülmittel".

EINSTELLEN DES WASSERENTHÄRTERS

Der Wasserenthärter entfernt Mineralien und Salze aus dem Spülwasser. Andernfalls könnten sich die Mineralien und Salze nachteilig auf die Funktion des Geräts auswirken.
Die Wasserhärte wird in unterschiedlichen, aber gleichwertigen Einheiten gemessen:

- Deutsche Wasserhärtegrade (dH°).
- Französische Wasserhärtegrade (°TH).
- mmol/l (Millimol pro Liter - internationale Einheit für Wasserhärtegrade).
- Clarke-Werte.

Stellen Sie den Wasserenthärter auf den Wasserhärtegrad in Ihrer Region ein. Bei Bedarf erfahren Sie den Härtegrad bei Ihrem Wasserversorger.

Wasserhärte				Einstellung des Wasserenthärters	Digital-Display - Stufe
°dH	mmol/l	°TH	Clarke-Werte		
> 24	> 4,2	> 40	> 28	5	5 L
18 - 24	3,2- 4,2	32 - 40	22 - 28	4	4 L
12 - 18	2,1- 3,2	19 - 32	13 - 22	3	3 L
4 - 12	0,7- 2,1	7 - 19	5 - 13	2	2 L
< 4	< 0,7	< 7	< 5	1 1)	1 L

1) Kein Salz erforderlich.

Elektronische Einstellung

Der Geschirrspüler ist werkseitig auf Härtestufe 3 eingestellt.

1. Schalten Sie das Gerät ein.
2. Achten Sie darauf, dass sich das Gerät im Einstellmodus befindet.
3. Drücken und halten Sie die Funktionstasten B und C, bis die Kontrolllampen der Funktionen A, B und C zu blinken beginnen.
4. Lassen Sie die Funktionstasten B und C los.
5. Drücken Sie Funktionstaste A.
   - Die Kontrolllampen für die Funktionstasten B und C erlöschen.
   - Die Kontrolllampe der Funktionstaste A beginnt zu blinken.
   - Das Digital-Display zeigt die aktuelle Stufe an.
   - Sie hören einen Signalton.

   Beispiel: Das Digital-Display zeigt 3 L an / 3 aufeinander folgende Signaltöne = Stufe 3.
6. Drücken Sie die Funktionstaste A einmal, um die Einstellung des Wasserenthärters um jeweils eine Stufe zu erhöhen.
7. Drücken Sie die Ein-/Aus-Taste, um die Einstellung zu speichern.

GEBRAUCH VON SALZ FÜR GESCHIRRSPÜLER

VORSICHT!
Verwenden Sie ausschließlich Geschirrspülsalz. Andere Salzarten, die nicht auf Geschirrspüler ausgelegt sind, können den Wasserenthärter beschädigen.

VORSICHT!
Verschüttetes Salz oder Salzwasser auf dem Boden des Geräts kann Korrosion verursachen. Füllen Sie das Gerät mit Salz, bevor Sie ein Spülprogramm starten, um Korrosion zu verhindern.

Gehen Sie zum Befüllen des Salzbehälters wie folgt vor:

1. Drehen Sie den Deckel gegen den Uhrzeigersinn, um den Salzbehälter zu öffnen.
2. Füllen Sie den Salzbehälter mit 1 Liter Wasser (nur bei der Erstinbetriebnahme).
3. Verwenden Sie den Trichter, um den Behälter mit Salz zu füllen.

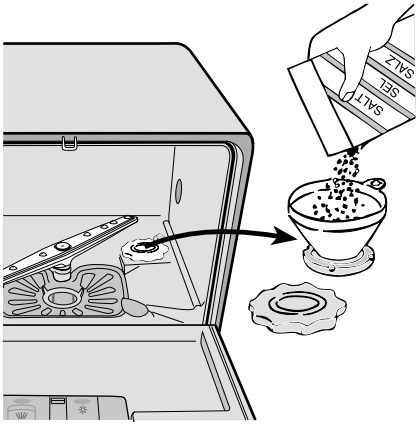

4. Entfernen Sie das Salz, das sich um die Öffnung des Salzbehälters herum angesammelt hat.
5. Drehen Sie den Deckel im Uhrzeigersinn, um den Salzbehälter zu schließen.

Es ist normal, dass das Wasser aus dem Salzbehälter beim Einfüllen von Salz überläuft.

Wenn Sie den Wasserenthärter auf Stufe 1 einstellen, leuchtet die Salzkontrolllampe nicht mehr.

GEBRAUCH VON KLARSPÜLMITTEL

VORSICHT!
Verwenden Sie ausschließlich Markenklarspülmittel für Geschirrspüler.
Füllen Sie nie andere Produkte (Reinigungsmittel für Geschirrspüler, Flüssigreiniger) in den Behälter für Klarspüler. Andernfalls kann das Gerät beschädigt werden.

Klarspüler macht es möglich, dass Geschirr ohne Streifen und Flecken trocknet.
Der Klarspüler wird automatisch beim letzten Spülgang zugesetzt.

Füllen Sie den Klarspüldosierer, wie im Folgenden gezeigt:

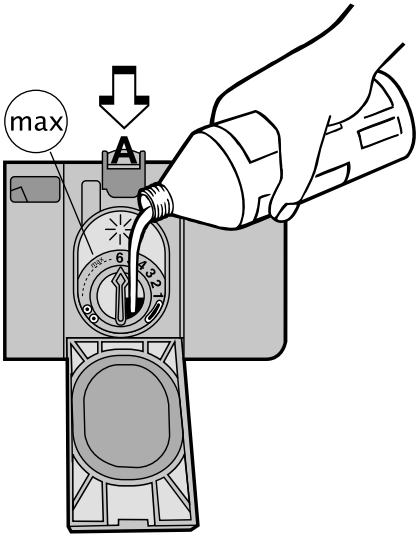

1. Drücken Sie die Entriegelungstaste (A), um den Klarspüldosierer zu öffnen.
2. Füllen Sie den Klarspüldosierer mit Klarspüler. Der maximale Füllstand wird durch "max" angezeigt.
3. Wischen Sie verschütteten Klarspüler mit einem saugfähigen Tuch auf, um zu große Schaumbildung beim nächsten Spülprogramm zu vermeiden.
4. Schließen Sie den Klarspülerdosierer.

Die Kapazität des Klarspüldosierers ist etwa 150 ml. Diese Menge an Klarspüler ist ausreichend für etwa 60 Spülprogramme.

Einstellung des Klarspüldosierers

Werkseitig ist das Gerät auf Stufe 1 eingestellt.
Sie können die Härtestufe zwischen 1 - 6 einstellen (1- 6 ml Klarspülmittel).
Näheres zum Einstellen der Klarspülmitteldosierung siehe "Spülergebnisse" ("Was tun, wenn...). Starten Sie mit der niedrigsten Dosierung.
Drehen Sie den Pfeil im Uhrzeigersinn, um die Dosierung zu erhöhen.
Erhöhen Sie die Dosierung, wenn auf dem Geschirr Wassertropfen oder Kalkabflecken sind.

LADEN VON BESTECK UND GESCHIRR

Hilfreiche Hinweise und Tipps

VORSICHT!
Spülen Sie in diesem Gerät ausschließlich spülmaschinengeeignete Haushaltsutensilien.

Spülen Sie in diesem Gerät keine Wasser absorbierenden Gegenstände (Schwämme, Geschirrtücher usw.).

- Gehen Sie wie folgt vor, bevor Sie Geschirr und Besteck in das Gerät einordnen:

- Entfernen Sie alle Essensreste und sonstigen größeren Partikel.
- Weichen Sie angebrannte Reste in Pfannen, Töpfen usw. ein.

- Achten Sie beim Einordnen von Geschirr und Besteck auf Folgendes:
  - Ordnen Sie Hohlgefäße (z. B. Tassen, Gläser, Pfannen) mit der Öffnung nach unten ein.
  - Achten Sie darauf, dass sich kein Wasser in Höhlungen oder Vertiefungen sammeln kann.
  - Achten Sie darauf, dass Geschirr- und Besteckteile nicht ineinander zu liegen kommen.
  - Achten Sie darauf, dass Geschirr- und Besteckteile nicht übereinander zu liegen kommen.
  - Achten Sie darauf, dass Gläser einander nicht berühren.
  - Ordnen Sie kleine Gegenstände in den Besteckkorb ein.
- Auf Kunststoffgegenständen und Pfannen mit Antihaftbeschichtung sammeln sich oftmals Wassertropfen.
- Diese Art Geschirr trocknet deshalb schlechter als Porzellan oder Edelstahl.
- Ordnen Sie leichte Gegenstände in den Hauptkorb ein. Achten Sie darauf, dass diese nicht verrutschen können.

VORSICHT!
Achten Sie darauf, dass sich der Sprüharm ungehindert bewegen kann, bevor Sie ein Spülprogramm starten.

Hauptkorb

Ordnen Sie Geschirr mit Vertiefungen und große Deckel um den Rand des Korbs herum an. Ordnen Sie die Geschirrteile auf und unter den Tassenablagen an. Das Wasser muss alle Teile des Geschirrs erreichen.
Sie können die Tassenablagen nach oben klappen, um hohe Geschirrteile zu spülen.

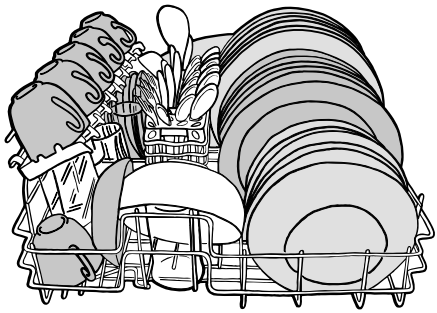

Besteckkorb

WARNUNG!
Stellen Sie Messer mit langer Klinge nicht senkrecht in den Besteckkorb, um Verletzungen zu vermeiden.

Legen Sie langes oder scharfes Besteck waagerecht in den Hauptkorb. Gehen Sie vorsichtig mit scharfen Gegenständen wie Messern um.
Verwenden Sie den Besteckkorb wie folgt:

- Gabeln und Löffel mit den Griffen nach unten.
- Messer mit den Griffen nach oben.

Der Besteckkorb hat ein Besteckgitter, das Sie entfernen können.
Achten Sie darauf, dass Besteckteile nicht aneinander kleben.

Achten Sie vor dem Schließen der Tür darauf, dass sich der Sprüharm ungehindert bewegen kann.

GEBRAUCH VON SPÜLMITTEL

Verwenden Sie ausschließlich Spülmittel (Pulver, Flüssigspülmittel oder Reinigertabletten) speziell für Geschirrspüler.
Richten Sie sich nach den Angaben auf der Verpackung:

- Vom Hersteller empfohlene Dosierung.
- Empfehlungen für die Lagerung.

Die Anweisungen auf der Verpackung gelten in der Regel für große Geschirrspüler (12 Einstellungen).

Verwenden Sie nicht mehr als die angegebene Spülmittelmenge, um die Umweltbelastung möglichst gering zu halten.

Einfüllen von Reiniger

Gehen Sie wie folgt vor, um den Spülmittelbehälter zu füllen:

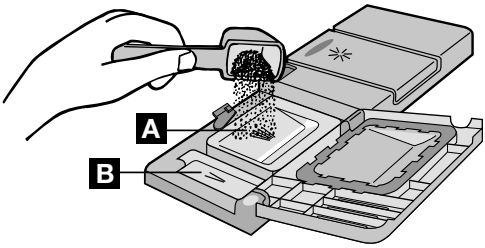

1. Öffnen Sie den Deckel des Spülmittelbehälters.
2. Füllen Sie den Spülmittelbehälter (A) mit Spülmittel.
3. Geben Sie bei einem Spülprogramm mit Vorspülgang zusätzlich etwas Spülmittel ins Vorspülfach (B).

   Das Spülmittel wird während der Vorspülphase verbraucht.
4. Schließen Sie den Deckel des Spülmittelbehälters.

Verwendung von Geschirrspüler-Tabs

Legen Sie Geschirrspüler-Tabs in den Spülmittelbehälter (A) ein.
Geschirrspüler-Tabs enthalten:

- Spülmittel
- Klarspüler

- weitere Reinigungsmittel.

Gehen Sie bei Geschirrspüler-Tabs folgendermaßen vor:

1. Verwenden Sie passende Geschirrspüler-Tabs für den Wasserhärtegrad in Ihrer Region. Beachten Sie dazu die Herstellerangaben.
2. Stellen Sie den Wasserenthärter und den Klarspüldosierer auf die niedrigste Stufe ein.

Der Salzbehälter und der Klarspüldosierer müssen nicht aufgefüllt werden.

Gehen Sie bei nicht zufriedenstellenden Trocknungsergebnissen folgendermaßen vor:

1. Füllen Sie den Klarspüldosierer mit Klarspüler.
2. Stellen Sie den Klarspüldosierer auf Stufe 2 ein.

Wenn Sie wieder Spülmittel in Pulverform verwenden wollen:

1. Füllen Sie den Salzbehälter und den Klarspüldosierer.
2. Stellen Sie den Wasserenthärter auf die höchste Stufe ein.
3. Führen Sie ein Spülprogramm ohne Geschirr aus.
4. Stellen Sie den Wasserenthärter ein. Schlagen Sie dazu bitte unter "Einstellung des Wasserenthärters" nach.
5. Stellen Sie den Klarspüldosierer ein.

Spülmittel unterschiedlicher Marken lösen sich unterschiedlich schnell auf. Einige Geschirrspüler-Tabs erbringen bei kurzen Spülprogrammen keine optimalen Ergebnisse. Wählen Sie lange Spülprogramme, wenn Sie Geschirrspüler-Tabs verwenden, damit sich das Spülmittel vollständig auflösen kann.

SPÜLPROGRAMME

Spülprogramme

Programm	Verschmutzungsgrad	Spülgut	Programmbeschreibung
PRO	Stark verschmutzt	Geschirr, Besteck, Töpfe und Pfannen	Vorspülen Hauptspülgang bis zu 70 °C 2 Zwischenspülgänge Klarspülgang Trocknen
AUTO 1)	Normal und leicht verschmutzt	Geschirr, Besteck, Töpfe und Pfannen	Vorspülen Hauptspülgang bis zu 45 °C oder 70 °C 1 oder 2 Zwischenspülgänge Klarspülgang Trocknen

Programm	Ver-schmut-zungsgrad	Spülgut	Programmbeschreibung
ECO 2)	Normal ver-schmutzt	Geschirr und Besteck	Vorspülen Hauptspülgang bis zu 55 °C 1 Zwischenspülgang Klarspülgang Trocknen
30MIN	Normal oder leicht ver-schmutzt	Geschirr und Besteck	Hauptspülgang bis zu 50 °C 1 Zwischenspülgang Klarspülgang
SILENT	Normal ver-schmutzt	Geschirr und Besteck	Vorspülen Hauptspülgang bis zu 55 °C 1 Zwischenspülgang Klarspülgang Trocknen

1) Während des Spülprogramms „Auto" wird der Verschmutzungsgrad des Geschirrs durch den Grad der Wassertrübung bestimmt. Die Programmdauer, der Wasser- und Stromverbrauch variieren, je nachdem, ob das Gerät ganz oder teilweise beladen ist und ob das Geschirr nur leicht oder stärker verschmutzt ist. Die Wassertemperatur wird automatisch auf 45 °C bis 70 °C eingestellt.
2) Testprogramm für Testinstitute. Informationen zu den Testdaten finden Sie in der mitgelieferten Broschüre.

Verbrauchswerte

Programm	Programmdauer (in Minuten) 1)	Energieverbrauch (in kWh)	Wasserverbrauch (in Litern)
PRO	-	1,0	9
AUTO	-	0,5-0,8	5 - 9
ECO	-	0,63	7
30MIN	-	0,45	6
SILENT	-	0,7	8

1) Das Digital-Display zeigt die Programmdauer an.

Der Druck und die Temperatur des Wassers, die Schwankungen in der Stromversorgung und die Geschirrmenge können diese Werte verändern.

AUSWÄHLEN UND STARTEN EINES SPÜLPROGRAMMS

Wählen Sie das Spülprogramm bei geöffneter Tür. Das Spülprogramm startet erst nach dem Schließen der Tür. Bis dahin können die Einstellungen noch geändert werden.

Gehen Sie zum Auswählen und Starten eines Spülprogramms folgendermaßen vor:

1. Schalten Sie das Gerät ein.
2. Achten Sie darauf, dass sich das Gerät im Einstellmodus befindet.

3. Drücken Sie eine der Programmwahltasten. Siehe den Abschnitt 'Spülprogramme'.
   - Die Kontrolllampe des Programms leuchtet auf.
   - Das Digital-Display zeigt die Programmdauer an.
4. Schließen Sie die Tür.
   - Das Spülprogramm beginnt.

Wenn ein Spülprogramm bereits läuft, können Sie kein anderes Programm wählen. Brechen Sie das Spülprogramm stattdessen ab.

WARNUNG!
Sie sollten ein Spülprogramm nur dann abbrechen oder unterbrechen, wenn es unbedingt notwendig ist.

VORSICHT!
Öffnen Sie die Tür vorsichtig. Es könnte heißer Dampf austreten.

Abbrechen eines Spülprogramms

1. Halten Sie die Funktionstasten B und C gedrückt, bis alle Programmkontrollleuchten leuchten.
2. Lassen Sie die Funktionstasten B und C los, um das Spülprogramm zu löschen.

Nun haben Sie folgende Möglichkeiten:

1. Schalten Sie das Gerät aus.
2. Wählen Sie ein neues Spülprogramm.

Füllen Sie den Spülmittelbehälter mit Spülmittel, bevor Sie ein neues Spülprogramm einstellen.

Unterbrechen eines Spülprogramms

Öffnen Sie die Tür.

- Das Programm stoppt.

Schließen Sie die Tür.

- Das Programm wird ab der Stelle fortgesetzt, an der es unterbrochen wurde.

Einstellung und Start eines Spülprogramms mit Zeitvorwahl

1. Die Ein-/Aus-Taste drücken.
2. Wählen Sie ein Programm.
3. Drücken Sie die Zeitvorwahltaste, bis das Display die erforderliche Zeitvorwahl des Spülprogramms anzeigt.
   - Die Kontrolllampe der Zeitvorwahl beginnt zu leuchten.
4. Schließen Sie die Tür.
   - Der Ablauf der Zeitvorwahl beginnt.
   - Der Ablauf der Zeitvorwahl nimmt in Schritten von jeweils 1 Stunde ab.
   - Nach dem Ablauf der Zeitvorwahl beginnt das Spülprogramm automatisch.

Öffnen Sie die Tür während des Ablaufs der Zeitvorwahl nicht, um eine Unterbrechung der Zeitvorwahl zu verhindern. Nachdem Sie die Tür wieder geschlosssen haben, läuft die Zeitvorwahl ab dem Unterbrechungszeitpunkt weiter ab.

So löschen Sie die Zeitvorwahl

1. Halten Sie die Funktionstasten B und C gedrückt, bis alle Programmkontrollleuchten leuchten.
   - Wenn Sie eine Zeitvorwahl löschen, wird damit auch das Spülprogramm gelöscht.
2. Wählen Sie ein neues Spülprogramm.

Ende des Spülprogramms

- Das Gerät stoppt automatisch.
- Nachdem die Signaltöne nach dem Ende des Programms ertönten.

1. Öffnen Sie die Tür.
   - Im Digital-Display wird 0 angezeigt.
   - Die Kontrolllampe "Programmende" leuchtet auf.
   - Die Kontrolllampe für das beendete Programm leuchtet weiter.
2. Schalten Sie das Gerät aus.
3. Damit das Spülgut besser trocknet, öffnen Sie die Tür einen Spaltbreit und warten Sie einige Minuten, bevor Sie das Spülgut entnehmen.

Lassen Sie das Spülgut abkühlen, bevor Sie es aus dem Gerät nehmen. Heißes Geschirr ist leicht zu beschädigen.

Standby-Modus

Wird das Gerät am Ende des Spülprogramms nicht ausgeschaltet, geht es automatisch in den Standby-Modus. Im Standby-Modus wird der Energieverbrauch reduziert.
Drei Minuten nach dem Ende des Programms erlöschen alle Kontrolllampen und auf dem Digital-Display wird eine horizontale Leiste angezeigt.
Drücken Sie eine der Tasten (nicht die Ein/Aus-Taste), um in den Programmende-Modus zurückzugehen.

REINIGUNG UND PFLEGE

WARNUNG!
Schalten Sie das Gerät aus, bevor Sie die Filter reinigen.

Die Filter reinigen

VORSICHT!
Verwenden Sie das Gerät nicht ohne Filter. Achten Sie darauf, die Filter korrekt einzusetzen. Wenn nicht, haben Sie unbefriedigende Spülergebnisse, und das Gerät kann beschädigt werden.

Das Gerät hat 2 Filter:

1. Mikrofilter
2. Filtersieb

Gehen Sie wie folgt vor, um die Filter zu reinigen:

1. Öffnen Sie die Tür.
2. Entfernen Sie den Korb.
3. Entfernen Sie die Filter aus dem Spülraumboden.
4. Reinigen Sie die Filter unter fließendem Wasser.
5. Setzen Sie die Filter wieder ein.
6. Drehen Sie den Mikrofilter im Uhrzeigersinn, um ihn zu verriegeln.

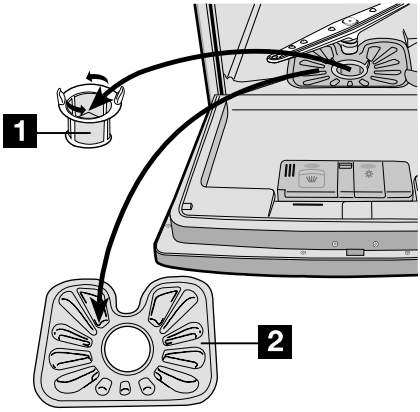

Reinigen Sie den Sprüharm.

Untersuchen Sie den Sprüharm regelmäßig. Entfernen Sie Speisereste aus den Öffnungen des Sprüharms.

Gehen Sie für den Ausbau bei Bedarf wie folgt vor:

1. Drehen Sie die Mutter gegen den Uhrzeigersinn.
2. Entfernen Sie den Sprüharm.
3. Reinigen Sie die Öffnungen sorgfältig.

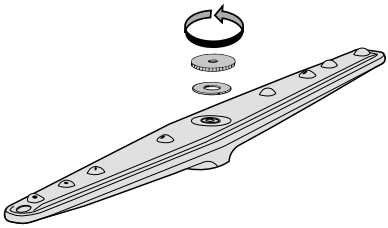

Reinigung der Außenseiten

Reinigen Sie die Außenseiten und die Bedienblende des Geräts mit einem weichen feuchten Tuch. Verwenden Sie dazu ausschließlich Neutralreiniger. Verwenden Sie keine Scheuermittel, Scheuerschwämmchen oder Lösungsmittel (Azeton, Trichloräthylen usw.)

Frostschutzmaßnahmen

VORSICHT!
Stellen Sie das Gerät nicht an einer Stelle auf, an der die Temperatur unter 0 °C absinken kann. Der Hersteller haftet nicht für Frostschäden.

Wenn eine Aufstellung in forstfreier Umgebung nicht möglich ist, entleeren Sie das Gerät und schließen Sie die Tür. Lösen Sie den Wasserzulaufschlauch und lassen Sie das Wasser aus diesem Schlauch ablaufen.

WAS TUN, WENN ...

Das Gerät startet nicht oder stoppt während des Betriebs.

Versuchen Sie, die Ursache des Problems herauszufinden und das Problem selbst zu beheben. Wenn Sie das Problem nicht selbst lösen können, wenden Sie sich bitte an den Kundendienst.

VORSICHT!
Schalten Sie das Gerät ab, bevor Sie folgende Abhilfemaßnahmen durchführen.

Fehlercode und Störung	Mögliche Ursachen und Abhilfe
• Akustische Signalabfolge • Das Digital-Display zeigt ,10 an Der Geschirrspüler füllt sich nicht mit Wasser	• Der Wasserhahn ist blockiert oder durch Kalkablagerungen verstopft. Reinigen Sie den Wasserhahn. • Der Wasserhahn ist zugedreht. Drehen Sie den Wasserhahn auf. • Der Filter im Wasserzulaufschlauch ist verstopft. Reinigen Sie den Filter. • Der Wasserzulaufschlauch ist falsch angeschlossen. Möglicherweise ist der Schlauch geknickt oder gequetscht. Achten Sie auf einen korrekten Anschluss des Schlauchs.
• Akustische Signalabfolge • Das Digital-Display zeigt ,20 an Der Geschirrspüler pumpt das Wasser nicht ab	• Der Siphon ist verstopft. Reinigen Sie den Siphon. • Der Wasserablaufschlauch ist falsch angeschlossen. Möglicherweise ist der Schlauch geknickt oder gequetscht. Achten Sie auf einen korrekten Anschluss des Schlauchs.
• Die Pumpe arbeitet ständig • Alle Kontrolllampen erlöschen Die Aquasafe-Einrichtung ist ausgelöst	• Schließen Sie den Wasserhahn und wenden Sie sich an den lokalen Kundendienst.
Das Programm startet nicht	• Die Tür des Geräts ist nicht geschlossen. Schließen Sie die Tür. • Der Netzstecker ist nicht eingesteckt. Stecken Sie den Netzstecker in die Netzsteckdose. • Die Sicherung der Hausinstallation ist durchgebrannt. Tauschen Sie die Sicherung aus. • Die Zeitvorwahl ist eingestellt. Brechen Sie die Zeitvorwahl ab, damit das Programm sofort gestartet wird.

Nachdem Sie das Problem behoben haben, schalten Sie das Gerät wieder ein. Das Programm wird ab der Stelle fortgesetzt, an der es unterbrochen wurde. Tritt die Fehlfunktion erneut auf, wenden Sie sich an den Kundendienst.
Wenn das Display einen Fehlercode anzeigt, der nicht in der Tabelle beschrieben ist, rufen Sie bitte den Kundendienst.
Halten Sie folgende Angaben bereit, damit man Ihnen schnell und korrekt helfen kann:

- Modell (Mod.)
- Produktnummer (PNC)

- Seriennummer (S.N.)

Sie finden diese Angaben auf dem Typenschild.
Tragen Sie die Angaben hier ein:
Modell: .....
Produktnummer: .....
Seriennummer: .....

Das Spülergebnis ist nicht zufriedenstellend	
Das Geschirr ist nicht sauber.	• Das ausgewählte Spülprogramm ist für das Spülgut und den Verschmutzungsgrad nicht geeignet. • Der Korb ist falsch beladen, so dass das Wasser nicht alle Oberflächen erreichen kann. • Aufgrund falscher Beladung kann sich der Sprüharm nicht drehen. • Die Filter sind verschmutzt oder nicht korrekt eingesetzt. • Das Spülmittel ist zu hoch oder zu niedrig dosiert.
Auf dem Geschirr befinden sich Kalkablagerungen.	• Der Salzbehälter ist leer. • Der Wasserenthärter ist auf eine falsche Stufe eingestellt. • Der Deckel des Salzbehälters ist nicht richtig geschlossen.
Das Geschirr ist nass und glanzlos.	• Es wurde kein Klarspüler verwendet. • Der Klarspüldosierer ist leer.
Schlieren, Streifen, milchige Flecken oder blau schimmernde Beläge befinden sich auf Gläsern und Geschirr.	• Verwenden Sie weniger Klarspüler.
Getrocknete Wassertropfen befinden sich auf Gläsern und Geschirr.	• Verwenden Sie mehr Klarspüler. • Die Ursache kann beim Spülmittel liegen.

TECHNISCHE DATEN

Abmessungen	Breite Höhe Tiefe	54,5 cm 44,7 cm 49,4cm
Elektrischer Anschluss - Anschlussspannung - Gesamtleistung - Sicherung	Die Daten der elektrischen Anschlusswerte befinden sich auf dem Typenschild am Innenrand der Geschirrspülertür.	
Wasserdruck	Mindestdruck Höchstdruck	0,8 bar (0,08 MPa) 10 bar (1,0 MPa)
Kapazität		6 Maßgedecke

MONTAGE

WARNUNG!
Achten Sie darauf, dass der Netzstecker während der Installation nicht an eine Netzsteckdose angeschlossen ist.

Montage des Geräts

Halten Sie sich an die Anleitung in der beiliegenden Schablone für:

- Den Einbau des Geräts.
- Die Installation der Blende.
- Den Anschluss an den Wasserzu- und ablauf.

Entfernen Sie vor dem Aufstellen des Geschirrspülers das gesamte Verpackungsmaterial.
Stellen Sie das Gerät in der Nähe eines Wasserhahns und eines Ablaufs auf.
Achten Sie beim Aufstellen des Geräts darauf, dass die Wasserschläuche nicht geknickt oder gequetscht sind.
Installieren Sie das Gerät auf einer Ablage in einem Küchenmöbel.
Stellen Sie sicher, dass:

- Das Küchenmöbel korrekt und sicher an der Wand angebracht ist.
- Die Ablage für den Geschirrspüler korrekt und sicher im Küchenmöbel montiert ist.
- Die Vorderkante der Ablage bündig mit den seitlichen Kanten des Küchenmöbels abschließt.
- Der Geschirrspüler eben auf der Ablage steht und ein korrekter Betrieb gewährleistet ist.

Ausrichten des Geräts

Achten Sie darauf, dass das Gerät waagrecht ausgerichtet ist, damit die Tür dicht und sicher schließt. Ist das Gerät nicht waagrecht ausgerichtet, schließt die Tür an den Seiten nicht richtig. Wenn die Tür nicht korrekt schließt, richten Sie das Gerät durch Anziehen oder Lockern der Stellfüße waagrecht aus.

WASSERANSCHLUSS

Wasserzulaufschlauch

Das Gerät hat Sicherheitsfunktionen, die verhindern, dass das Wasser im Gerät zurück in den Trinkwasserkreislauf gelangt.
Schließen Sie das Gerät an einen Heißwasseranschluss (max. 60 °C) oder einen Kaltwasseranschluss an.
Wenn Sie Ihr Heißwasser mithilfe umweltfreundlicher, alternativer Energiequellen (z. B. Solar- oder Photovoltaikanlagen oder Windkraft) aufbereiten, können Sie durch den Anschluss des Geräts an die Heißwasserversorgung Energie sparen.
Es ist wichtig, dass sich in der Nähe des Geschirrspülers ein leicht zugänglicher Wasserhahn oder Absperrhahn befindet.
Schließen Sie den Zulaufschlauch an einen Wasserhahn mit einem 3/4"-Außengewinde an.

Wenn der Wasserzulaufschlauch zu kurz ist, ersetzen Sie ihn durch einen passenden längeren Hochdruckschlauch. Verwenden Sie keine Schlauchverlängerung.
Zur Erleichterung der Installation ist es möglich, das an den Geschirrspüler angeschlossene Ende des Schlauchs umzudrehen. Gehen Sie wie folgt vor:

1. Lösen Sie die Sicherungsmutter.
2. Drehen Sie den Schlauch um.
3. Befestigen Sie die Sicherungsmutter.

WARNUNG!
Achten Sie darauf, dass die Sicherungsmutter festgezogen ist und alle anderen Anschlüsse vollkommen dicht sind, bevor Sie den Geschirrspüler an die gewünschte Position verschieben.

WARNUNG!
Verwenden Sie immer einen neuen Wasserzulaufschlauch. Verwenden Sie keinen Zulaufschlauch von einem älteren Gerät.

Ablaufschlauch

Das Gerät hat ein Sicherheitssystem, damit Wasserschäden verhindert werden. Bei einer Störung beginnt die Pumpe sofort damit, das noch im Geschirrspüler vorhandene Wasser abzupumpen.

WARNUNG!
Das Sicherheitssystem funktioniert bei abgeschaltetem Geschirrspüler nur dann, wenn der Netzstecker des Geschirrspülers in die Netzsteckdose eingesteckt ist.

Wenn der Ablaufschlauch an einen Siphon unter einem Spülbecken angeschlossen wird, muss die Kunststoffmembran (A) entfernt werden. Falls Sie die Kunststoffmembran nicht entfernen, kann der Siphon durch Nahrungsreste verstopfen

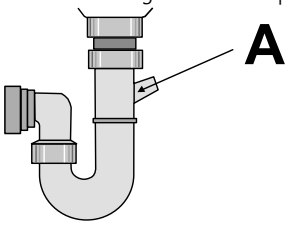

ELEKTRISCHER ANSCHLUSS

WARNUNG!
Der Hersteller haftet nicht für Schäden aufgrund der Nichtbeachtung folgender Sicherheitshinweise.
Erden Sie das Gerät gemäß den Sicherheitshinweisen.
Vergewissern Sie sich, dass die Netzspannung und -frequenz in Ihrer Region mit den auf dem Typenschild angegebenen Anschlusswerten übereinstimmen.
Schließen Sie das Gerät unbedingt an eine sachgemäß installierte Schutzkontaktsteckdose an.
Verwenden Sie keine Mehrfachsteckdosen, Steckverbinder oder Verlängerungskabel. Andernfalls besteht Feuergefahr.
Tauschen Sie das Netzkabel nicht selbst aus. Wenden Sie sich dafür an den Kundendienst.
Wählen Sie eine Netzsteckdose, die auch nach der Installation des Geräts noch zugänglich ist.
Ziehen Sie nicht am Netzkabel, wenn Sie das Gerät vom Netzstrom trennen möchten. Ziehen Sie dazu immer direkt am Netzstecker.

UMWELTTIPPS

Das Symbol auf dem Produkt oder seiner Verpackung weist darauf hin, dass dieses Produkt nicht als normaler Haushaltsabfall zu behandeln ist, sondern an einem Sammelpunkt für das Recycling von elektrischen und elektronischen Geräten abgegeben werden muss. Durch Ihren Beitrag zum korrekten Entsorgen dieses Produkts schützen Sie die Umwelt und die Gesundheit Ihrer Mitmenschen. Umwelt und Gesundheit werden durch falsches Entsorgen gefährdet. Weitere Informationen über das Recycling dieses Produkts erhalten Sie von Ihrem Rathaus, Ihrer Müllabfuhr oder dem Geschäft, in dem Sie das Produkt gekauft haben.

Das Verpackungsmaterial ist umweltfreundlich und recycelbar. Kunststoffteile sind mit internationalen Abkürzungen wie z. B. >PE<, >PS< usw. gekennzeichnet. Entsorgen Sie das Verpackungsmaterial bitte entsprechend seiner Kennzeichnung bei den kommunalen Entsorgungsstellen in den dafür vorgesehenen Sammelbehältern.

WARNUNG!
Gehen Sie zum Entsorgen des Geräts folgendermaßen vor:

- Ziehen Sie den Netzstecker aus der Netzsteckdose.
- Schneiden Sie Netzkabel und Netzstecker ab und entsorgen Sie beides.
- Entfernen Sie die Türverriegelung. Dadurch verhindern Sie, dass sich Kinder aus Versehen im Inneren des Geräts einsperren und in Lebensgefahr geraten.

PER RISULTATI PERFETTI

Grazie per aver scelto di acquistare questo prodotto AEG. Lo abbiamo creato per fornirvi prestazioni impeccabili per molti anni, grazie a tecnologie innovative che vi semplificheranno la vita - funzioni che non troverete sui normali elettrodomestici. Vi invitiamo di dedicare qualche minuto alla lettura per sapere come trarre il massimo dal vostro elettrodomestico.

ACCESSORI E PRODOTTI DI CONSUMO

All'interno del webshop AEG troverete tutto ciò che vi serve per fare in modo che i vostri elettrodomestici AEG siano sempre perfettamente puliti e funzionanti. Non mancano inoltre una vasta gamma di accessori studiati e realizzati conformemente agli elevati standard qualitativi che vi aspettate: pentole, scolaposate, portabottiglie e sacchi biancheria delicati...

Visitate il webshop su
www.aeg-electrolux.com/shop

INDICE

27 Informazioni per la sicurezza
29 Descrizione del prodotto
30 Pannello dei comandi
32 Uso dell'apparecchiatura
32 Regolazione del decalcificatore dell'acqua
33 Uso del sale per lavastoviglie
34 Uso del brillantante
35 Sistemazione di posate e stoviglie
37 Uso del detersivo
38 Programmi di lavaggio
39 Selezione e avvio di un programma di lavaggio
41 Pulizia e cura
42 Cosa fare se...
44 Dati tecnici
45 Installazione
45 Collegamento dell'acqua
46 Collegamento elettrico
47 Considerazioni ambientali

In questo manuale sono riportati i seguenti simboli:

⚠
Informazioni importanti relative alla prevenzione dei rischi per la salute personale e dei danni alle apparecchiature.

ℹ
Informazioni e consigli generali

Informazioni in materia di sicurezza ambientale

Con riserva di modifiche

INFORMAZIONI PER LA SICUREZZA

Per la sicurezza dell'utente e per il buon funzionamento dell'apparecchio, è importante leggere attentamente il presente libretto di istruzioni prima dell'installazione e dell'uso. Conservare sempre queste istruzioni assieme all'apparecchio anche in caso di trasferimento o vendita dell'apparecchio stesso. L'utente deve acquisire dimestichezza con le funzioni e dotazioni di sicurezza dell'apparecchio.

Uso corretto

- Questo apparecchio è destinato solo all'uso domestico.
- Utilizzare l'apparecchio solo per lavare utensili idonei alla lavastoviglie.
- Non inserire solventi nell'apparecchio. Rischio di esplosione.
- Mettere i coltelli e gli altri utensili appuntiti nel cestello delle posate con la punta rivolta verso il basso. Altrimenti metterli orizzontalmente nel cestello principale.
- Usare solo prodotti di marca per lavastoviglie (detersivo, sale, brillantante).
- Se si apre la porta mentre l'apparecchio è in funzione, può fuoriuscire vapore caldo. Rischio di scottature.
- Non togliere i piatti dalla lavastoviglie prima del termine del programma di lavaggio.
- Quando il programma di lavaggio è completato, scollegare la spina e chiudere il rubinetto dell'acqua.
- L'apparecchio può essere riparato solo da personale autorizzato. Utilizzare solo ricambi originali.
- Non cercare di riparare da soli l'apparecchio per evitare lesioni e danni. Contattare sempre il servizio di assistenza locale.

Sicurezza generale

- Persone (bambini inclusi) con ridotte capacità fisiche, sensoriali e mentali o prive di esperienza e conoscenza non dovrebbero utilizzare l'apparecchio. Una persona responsabile della loro sicurezza deve controllare o istruire tali persone per un utilizzo corretto dell'apparecchio.
- Seguire le istruzioni di sicurezza del produttore di detersivo per lavastoviglie per evitare ustioni chimiche a occhi, bocca e gola.
- Non bere l'acqua della lavastoviglie. Potrebbe contenere residui di detersivo.
- Tenere sempre chiusa la porta quando non si utilizza l'apparecchio per evitare di ferirsi e di inciampare.
- Non sedersi o salire in piedi sopra la porta aperta dell'apparecchio.

Per la sicurezza dei bambini

- Solo persone adulte possono utilizzare l'apparecchio. Controllare che i bambini non giochino con l'apparecchio.
- Tenere i materiali di imballaggio al di fuori della portata dei bambini per evitare il rischio di soffocamento.
- Conservare i detersivi in un luogo sicuro. Evitare che i bambini tocchino i detersivi.

- Tenere i bambini lontano dalla lavastoviglie quando lo sportello è aperto.

Installazione

- Controllare che la lavastoviglie non presenti danni dovuti al trasporto. Non collegare l'apparecchio se è danneggiato. Se necessario, contattare il fornitore.
- Rimuovere tutti i materiali di imballaggio prima dell'uso.
- Gli interventi elettrici devono essere eseguiti da un tecnico qualificato e competente.
- Gli interventi idraulici devono essere eseguiti da un tecnico qualificato e competente.
- Non cambiare le specifiche tecniche né modificare questo prodotto. Rischio di lesioni e danni all'apparecchio.
- Non utilizzare l'apparecchio:
  - se il cavo di rete o i tubi dell'acqua sono danneggiati
  - se il pannello dei comandi, il piano di lavoro o il basamento presentano danni tali da consentire l'accesso a parti interne dell'apparecchio.

  Contattare il centro di assistenza locale.
- Non forare le pareti laterali della lavastoviglie per evitare di danneggiare i componenti idraulici ed elettrici.

AVVERTENZA
Seguire attentamente le istruzioni dei paragrafi corrispondenti per i collegamenti elettrici e idraulici.

DESCRIZIONE DEL PRODOTTO

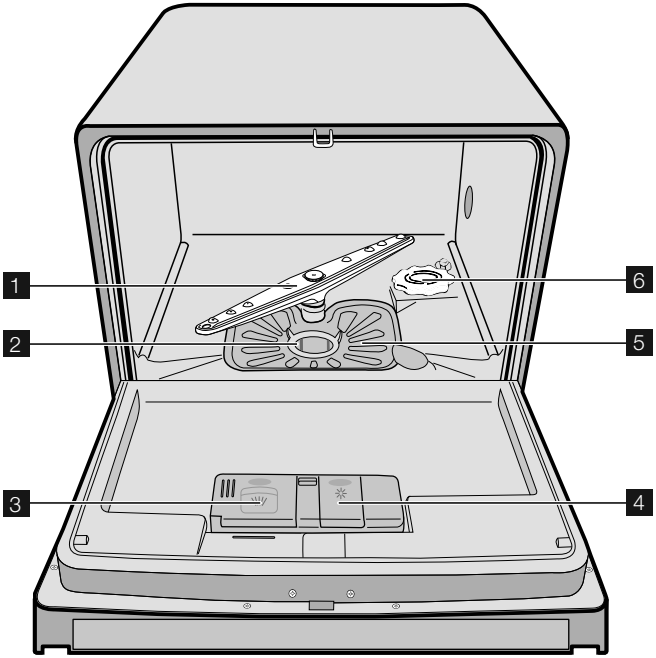

1 Mulinello
2 Microfiltro
3 Erogatore del detersivo
4 Erogatore del brillantante
5 Filtro piatto
6 Scomparto sale

La targhetta è riportata sul lato destro della porta dell'apparecchio.

PANNELLO DEI COMANDI

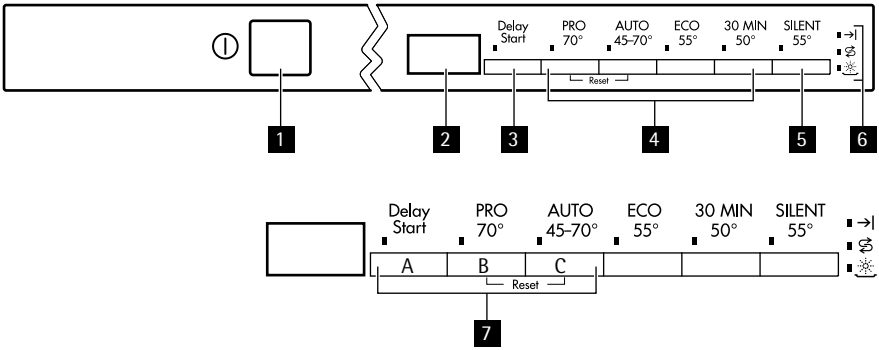

1 Interruttore on/off
2 Display digitale
3 Tasto avvio ritardato
4 Tasti selezione programmi
5 Tasto silenzioso
6 Spie
7 Tasti funzione

Spie	
→|	Si accende al termine del programma di lavaggio.
1)	La spia si accende quando è necessario riempire il contenitore del sale. Fare riferimento al capitolo "Uso del sale per lavastoviglie". Dopo avere riempito il contenitore, può accadere che la spia del sale rimanga ancora accesa per qualche ora. Ciò non compromette il corretto funzionamento dell'apparecchiatura.
1)	Si accende quando è necessario riempire il contenitore del brillantante. Fare riferimento al capitolo "Uso del brillantante".

1) Quando il contenitore del sale e/o il contenitore del brillantante sono vuoti, la spia corrispondente non si accende durante l'esecuzione di un programma.

Tasto Partenza ritardata

Utilizzare il tasto della partenza ritardata per posticipare l'inizio di un programma di lavaggio da 1 a 19 ore. Fare riferimento al capitolo 'Selezione e avvio di un programma di lavaggio'.

Visore digitale

Il visore mostra:

- Livello regolato del decalcificatore dell'acqua.
- Durata del programma.
- Tempo residuo al termine di un programma.
- Fine di un programma di lavaggio.

- Numero di ore della partenza ritardata.
- Codici di errore.
- Attivazione/disattivazione dei segnali acustici.

Tasto SILENZIOSO

Silenzioso è un programma di lavaggio silenzioso che non vi disturberà. Può essere attivato negli orari in cui l'energia costa meno.
Durante il ciclo Silenzioso, la pompa gira a bassissima velocità abbattendo il rumore del 25% rispetto al funzionamento normale ma allungando notevolmente la durata del programma.

Tasti funzione

Utilizzare i tasti funzione per queste operazioni:

- per impostare il decalcificatore dell'acqua. Fare riferimento al capitolo 'Impostazione del decalcificatore'.
- Attivazione/disattivazione dei segnali acustici. Fare riferimento alla sezione 'Segnali acustici'.
- Per annullare il programma di lavaggio in corso o una partenza ritardata. Fare riferimento al capitolo 'Impostazione e avvio di un programma di lavaggio'.

Segnali acustici

Viene emesso un segnale acustico:

- Al termine di un programma di lavaggio.
- Durante l'impostazione del livello del decalcificatore dell'acqua.
- Quando l'apparecchio riscontra un malfunzionamento.

L'attivazione dei segnali acustici è impostata in fabbrica.
Per disattivare i segnali acustici procedere nel modo seguente:

1. Accendere l'apparecchio.
2. Verificare che l'apparecchio sia in modalità impostazione.
3. Tenere premuti i tasti funzione B e C fino a quando le spie dei tasti funzione A, B e C non incominciano a lampeggiare.
4. Rilasciare i tasti funzione A e B.
5. Premere il tasto funzione C.
   - Le spie dei tasti funzione A e B si spengono.
   - La spia del tasto funzione C lampeggia.
   - Il display digitale mostra l'impostazione.

0b	Segnali acustici disattivati
1b	Segnali acustici attivati

   I segnali acustici sono attivati.
6. Premere nuovamente il tasto funzione C.
   - Il display digitale mostra la nuova impostazione.

   I segnali acustici sono disattivati.

7. Spegnere l'apparecchio per memorizzare l'operazione.

Per attivare i segnali acustici procedere nel modo seguente:

1. Seguire la procedura precedente fino a quando nel visore digitale non sono indicate le impostazioni necessarie.

Modalità Impostazione

L'apparecchio è in modalità impostazione quando tutte le spie dei programmi sono accese.
L'apparecchio deve essere in modalità impostazione per le seguenti operazioni:

- Impostazione di un programma di lavaggio.
- Impostazione del livello del decalcificatore dell'acqua.
- Attivazione/disattivazione dei segnali acustici.

Se la spia di un programma è accesa, annullare il programma e ritornare alla modalità impostazione. Fare riferimento al capitolo 'Impostazione e avvio di un programma di lavaggio'.

USO DELL'APPARECCHIATURA

Fare riferimento alle seguenti istruzioni per ciascun punto della procedura:

1. Verificare che il livello del decalcificatore sia corretto per la durezza locale dell'acqua. Se necessario, impostare il decalcificatore dell'acqua.
2. Riempire il contenitore del sale con sale per lavastoviglie.
3. Riempire l'erogatore del brillantante con brillantante.
4. Mettere posate e piatti nella lavastoviglie.
5. Impostare il programma corretto per il tipo di carico e il grado di sporcizia.
6. Riempire l'erogatore del detersivo con un quantitativo corretto di detersivo.
7. Avviare il programma di lavaggio.

Se si utilizzano pastiglie combinate, fare riferimento al capitolo 'Uso del detersivo'.

REGOLAZIONE DEL DECALCIFICATORE DELL'ACQUA

Il decalcificatore dell'acqua elimina dalla rete idrica i sali minerali che possono compromettere il buon funzionamento dell'apparecchio.
La durezza dell'acqua è misurata in scale equivalenti:

- scala tedesca (dH°).
- scala francese (°TH).
- mmol/l (millimol per litro, unità internazionale di durezza dell'acqua).
- Clark.

Regolare il decalcificatore in base alla durezza locale dell'acqua. Se necessario, contattare l'ente erogatore locale.

Durezza dell'acqua				Regolazione della durezza dell'acqua	Livello display digitale
°dH	mmol/l	°TH	Clark		
>24	>4.2	>40	> 28	5	5 L
18- 24	3.2- 4.2	32- 40	22- 28	4	4 L
12- 18	2.1- 3.2	19- 32	13- 22	3	3 L
4- 12	0.7- 2.1	7- 19	5 -13	2	2 L
< 4	< 0.7	< 7	< 5	1 [1)]	1 L

1) Non è richiesto l'uso di sale.

Regolazione elettronica

La lavastoviglie viene impostata in fabbrica a livello 3.

1. Accendere l'apparecchio.
2. Verificare che l'apparecchio sia in modalità impostazione.
3. Tenere premuti i tasti funzione B e C fino a quando le spie dei tasti funzione A, B e C non incominciano a lampeggiare.
4. Rilasciare i tasti funzione B e C.
5. Premere il tasto funzione A.
   - Le spie dei tasti funzione B e C si spengono.
   - La spia del tasto funzione A lampeggia.
   - Il visore digitale mostra il livello corrente.
   - Viene emesso un segnale acustico.

   Esempio: il visore digitale mostra 3 L / 3 segnali acustici intermittenti = livello 3.
6. Premere una volta il tasto funzione A per incrementare il livello del decalcificatore di un livello.
7. Premere il tasto On/Off per memorizzare l'operazione.

USO DEL SALE PER LAVASTOVIGLIE

ATTENZIONE
Utilizzare solo sale per lavastoviglie. Altri tipi di sale possono danneggiare il decalcificatore.

ATTENZIONE
Residui di sale e acqua salata sul fondo dell'apparecchio possono causare corrosione. Riempire di sale l'apparecchio prima di iniziare un programma di lavaggio per impedire la corrosione.

Riempire il contenitore del sale procedendo nel modo seguente:

1. Ruotare il tappo in senso antiorario per aprire il contenitore del sale.
2. Versare 1 litro di acqua nel contenitore del sale (solo la prima volta).

3. Riempire il contenitore con il sale servendosi dell'imbuto.

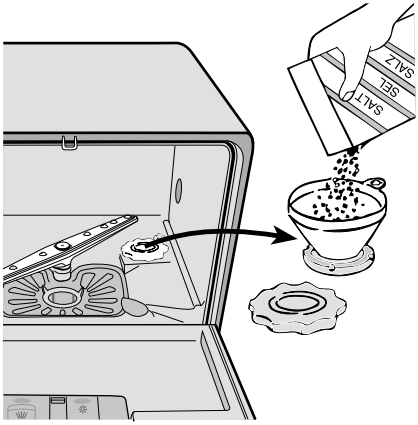

4. Togliere l'eventuale sale rimasto attorno all'apertura del contenitore.
5. Ruotare il tappo in senso orario per chiudere il contenitore del sale.

È normale che l'acqua fuoriesca dal contenitore quando si riempie con il sale.

Quando si imposta il decalcificatore del sale al livello 1, la spia del sale non rimane accesa.

USO DEL BRILLANTANTE

ATTENZIONE
Usare solo brillantanti di marca per lavastoviglie.
Non riempire l'erogatore del brillantante con altri prodotti (per es. detersivo, detersivo liquido). Rischio di lesioni e danni all'apparecchio.

Il brillantante assicura un'asciugatura senza macchie e segni.
Il brillantante viene aggiunto automaticamente durante l'ultimo risciacquo.

Riempire l'erogatore del brillantante procedendo nel modo seguente:

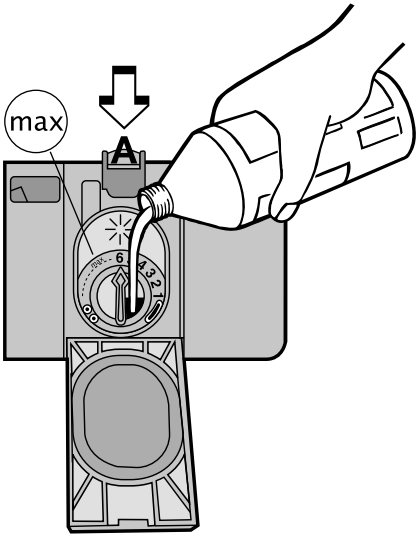

1. Premere il tasto di sgancio (A) per aprire l'erogatore del brillantante.
2. Riempire l'erogatore del brillantante con brillantante. Il livello massimo è indicato dal segno "max".
3. Togliere l'eventuale brillantante fuoriuscito con un panno assorbente per evitare la formazione di schiuma eccessiva durante il lavaggio successivo.
4. Chiudere l'erogatore del brillantante.

La capacità dell'erogatore del brillantante è di circa 150 ml. Tale quantitativo di brillantante è sufficiente per circa 60 lavaggi.

Regolazione del quantitativo di brillantante

L'apparecchio viene impostato in fabbrica a livello 1.
È possibile impostare il livello da 1 a 6 (corrispondente a 1 - 6 ml di brillantante).
Per regolare il dosaggio del brillantante, osservare i risultati di lavaggio (capitolo sulla risoluzione dei problemi). Iniziare con il dosaggio più basso.
Ruotare la freccia in senso orario per aumentare il dosaggio.
Aumentare il dosaggio se sulle stoviglie rimangono goccioline di acqua o macchie di calcare.

SISTEMAZIONE DI POSATE E STOVIGLIE

Consigli e suggerimenti pratici

ATTENZIONE
Utilizzare l'apparecchio solo per lavare utensili idonei alla lavastoviglie.

Non utilizzare l'apparecchio per lavare oggetti che possano assorbire acqua (spugne, strofinacci ecc.).

- Prima di caricare posate e piatti, procedere nel modo seguente:
  - Eliminare eventuali residui di cibo.
  - Ammorbidire le tracce di bruciato nei tegami.
- Mentre si caricano posate e piatti, procedere nel modo seguente:
  - Caricare utensili cavi (per es. tazze, bicchieri e padelle) con l'apertura rivolta verso il basso.
  - Verificare che l'acqua non si fermi nel contenitore o in una sua parte concava.
  - Controllare che posate e stoviglie non siano le une dentro alle altre.
  - Controllare che posate e stoviglie non coprano altri oggetti.
  - Verificare che i bicchieri non si tocchino l'un l'altro.
  - Mettere gli utensili di piccole dimensioni nel cestello delle posate.
- Oggetti in plastica e padelle con fondo antiaderente tendono a trattenere maggiormente le gocce d'acqua.
- Gli oggetti in plastica non si asciugano altrettanto rapidamente quanto quelli in porcellana o acciaio.
- Mettere gli utensili leggeri nel cestello principale. Controllare che non si possano muovere.

ATTENZIONE
Controllare che il mulinello si possa muovere liberamente prima di avviare un programma di lavaggio.

Cestello principale

Disporre piatti fondi e coperchi di grandi dimensioni ai lati del cestello. Disporre le stoviglie sopra e sotto la griglia porta-tazze. L'acqua deve potere venire a contatto con tutte le parti delle stoviglie.
Per gli oggetti più alti, è possibile sollevare le griglie porta-tazze.

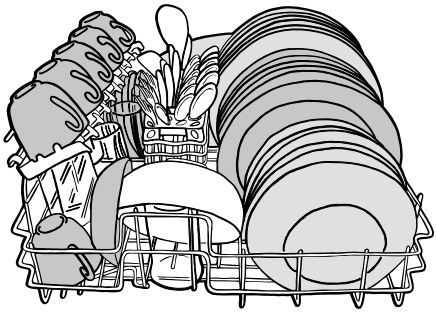

Cestello portaposate

AVVERTENZA
Non mettere coltelli con la lama lunga in posizione verticale per prevenire ferite.

Disporre orizzontalmente posate lunghe e/o affilate nel cestello principale. Prestare attenzione agli oggetti affilati, quali i coltelli.
Utilizzare il cestello delle posate per:

- forchette e cucchiai con l'impugnatura rivolta verso il basso.
- coltelli con il manico rivolto verso l'alto

Il cestello portaposate comprende un separatore asportabile.
Evitare che le posate si tocchino reciprocamente.

Controllare che il mulinello si possa muovere liberamente prima di chiudere la porta.

USO DEL DETERSIVO

Usare solo detersivi specifici per lavastoviglie (in polvere, liquidi o in pastiglie).
Seguire le istruzioni riportate sulla confezione:

- Dosaggio consigliato dal produttore.
- Consigli per la conservazione.

Le istruzioni sulla confezione si riferiscono di solito a lavastoviglie di grandi dimensioni (12 coperti).

Non utilizzare un quantitativo di detersivo maggiore di quello indicato per non danneggiare l'ambiente.

Aggiunta del detersivo

Riempire l'erogatore del detersivo procedendo nel modo seguente:

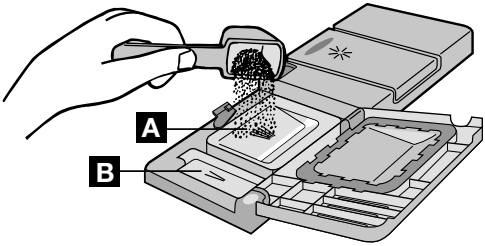

1. Aprire il coperchio dell'erogatore del detersivo.
2. Riempire l'erogatore del detersivo (A) con il detersivo.
3. Se il programma prevede una fase di prelavaggio, aggiungere detersivo anche nella vaschetta corrispondente (B).

   Il detersivo viene utilizzato durante la fase del prelavaggio.
4. Chiudere il coperchio dell'erogatore del detersivo.

Uso di pastiglie combinate

Mettere la pastiglia di detersivo nell'erogatore (A).
Le pastiglie contengono:

- detersivo
- brillantante

- altri additivi per il lavaggio.

Procedere nel modo seguente se si utilizzano pastiglie combinate:

1. Verificare che le pastiglie siano idonee per la durezza dell'acqua locale. Seguire le istruzioni del produttore.
2. Impostare il livello più basso di durezza dell'acqua e del dosaggio di brillantante.

Non è necessario riempire il contenitore del sale e l'erogatore del brillantante.

Se i risultati di asciugatura non sono soddisfacenti, procedere nel modo seguente:

1. Riempire l'erogatore del brillantante con brillantante.
2. Impostare il dosaggio del brillantante sulla posizione 2.

Per utilizzare nuovamente detersivo in polvere, procedere nel modo seguente:

1. Riempire il contenitore del sale e l'erogatore del brillantante.
2. Impostare il decalcificatore al livello più alto.
3. Eseguire un programma di lavaggio senza piatti.
4. Regolare il livello del decalcificatore. Fare riferimento al capitolo 'Regolazione del decalcificatore dell'acqua'.
5. Regolare il dosatore del brillantante.

Detersivi di marca diversa si sciolgono in tempi differenti. Alcune pastiglie combinate non garantiscono ottimi risultati di pulizia nei programmi brevi. Per eliminare completamente il detersivo, usare programmi di lavaggio lunghi con il detersivo in pastiglie.

PROGRAMMI DI LAVAGGIO

Programmi di lavaggio

Programma	Grado di sporco	Tipo di carico	Descrizione programma
PRO	Sporco intenso	Stoviglie miste, posate e pentole	Ammollo Lavaggio principale fino a 70°C 2 risciacqui intermedi Risciacquo finale Asciugatura
AUTO 1)	Sporco normale o leggero misto	Stoviglie miste, posate e pentole	Ammollo Lavaggio principale da 45 °C fino a 70 °C 1 o 2 risciacqui intermedi Risciacquo finale Asciugatura
ECO 2)	Grado di sporco normale	Stoviglie e posate	Ammollo Lavaggio principale fino a 55°C 1 risciacquo intermedio Risciacquo finale Asciugatura

Programma	Grado di sporco	Tipo di carico	Descrizione programma
30MIN	Sporco normale o leggero	Stoviglie e posate	Lavaggio principale fino a 50°C 1 risciacquo intermedio Risciacquo finale
SILENT	Grado di sporco normale	Stoviglie e posate	Ammollo Lavaggio principale fino a 55°C 1 risciacquo intermedio Risciacquo finale Asciugatura

1) Nel programma di lavaggio Auto (Automatico), il grado di sporco sulle stoviglie è stabilito in base alla torbidità dell'acqua La durata del programma e i consumi di acqua ed energia possono variare; poiché dipendono dal livello di carico della lavastoviglie e dal grado di sporco delle stoviglie. La temperatura dell'acqua è regolata automaticamente fra 45 °C e 70 °C

2) Programma di prova a fini normativi. Fare riferimento all'opuscolo fornito con la documentazione che accompagna l'apparecchiatura per le condizioni di prova.

Valori di consumo

Programma	Durata del programma (in minuti) 1)	Consumo energetico (in kWh)	Consumo d'acqua (in litri)
PRO	-	1,0	9
AUTO	-	0,5-0,8	5 - 9
ECO	-	0,63	7
30MIN	-	0,45	6
SILENT	-	0,7	8

1) La durata del programma compare nel display digitale.

i I valori di consumo possono variare a seconda della pressione e della temperatura dell'acqua, le variazioni dell'alimentazione elettrica e la quantità di stoviglie.

SELEZIONE E AVVIO DI UN PROGRAMMA DI LAVAGGIO

i Impostare il programma di lavaggio con la porta socchiusa. Il programma di lavaggio incomincia solo dopo la chiusura della porta. Fino a quel momento è possibile modificare le impostazioni.

Procedere nel modo seguente per impostare e avviare un programma di lavaggio:

1. Accendere l'apparecchio.
2. Verificare che l'apparecchio sia in modalità impostazione.
3. Premere uno dei tasti dei programmi. Fare riferimento al capitolo 'Programmi di lavaggio'.
   - La spia del programma si accende.
   - Il visore digitale mostra la durata del programma.

4. Chiudere la porta.
   - Il programma di lavaggio inizia.

Non è possibile modificare un programma di lavaggio in corso. Annullare il programma di lavaggio.

AVVERTENZA
Interrompere o annullare un programma di lavaggio solo se effettivamente necessario.

ATTENZIONE
Aprire la porta con attenzione. Può fuoriuscire vapore caldo.

Annullamento di un programma di lavaggio

1. Tenere premuti i tasti funzione B e C fino a quando non si accendono le spie del programma.
2. Rilasciare i tasti funzione B e C per annullare il programma di lavaggio.

A questo punto è possibile:

1. Spegnere l'apparecchio.
2. Impostare un nuovo programma di lavaggio.

Riempire l'erogatore del detersivo prima di impostare un nuovo programma di lavaggio.

Interruzione di un programma di lavaggio

Aprire la porta.

- Il programma si ferma.

Chiudere la porta.

- Il programma riprende dal punto in cui era stato interrotto.

Impostazione e avvio di un programma di lavaggio con partenza ritardata

1. Premere il tasto On/Off.
2. Impostare un programma di lavaggio.
3. Premere il tasto Partenza ritardata fino a quando il visore digitale non mostra il ritardo desiderato dell'inizio del programma di lavaggio.
   - La spia corrispondente si accende.
4. Chiudere la porta.
   - Il conto alla rovescia incomincia.
   - Il conto alla rovescia diminuisce con intervalli di 1 ora.
   - Appena è completato il conto alla rovescia, il programma si avvia automaticamente.

Il conto alla rovescia viene interrotto se si apre la porta. Quando si chiude nuovamente la porta, il conto alla rovescia viene ripreso dal punto in cui era stato interrotto.

Annullamento di una partenza ritardata impostata

1. Tenere premuti i tasti funzione B e C fino a quando non si accendono le spie del programma.
   - Quando si annulla una partenza ritardata, si annulla anche il programma di lavaggio.

2. Impostare un nuovo programma di lavaggio.

Termine del programma di lavaggio

- L'apparecchiatura si interrompe automaticamente.
- Il termine del programma è segnalato da segnali acustici

1. Aprire la porta.
   - Il visore digitale mostra 0.
   - La spia di fine programma si accende.
   - La spia del programma completato rimane fissa.
2. Spegnere l'apparecchiatura.
3. Per migliori risultati di asciugatura, lasciare lo sportello socchiuso per alcuni minuti prima di togliere i piatti dalla lavastoviglie.

Lasciare raffreddare i piatti prima di estrarli dalla lavastoviglie. Le stoviglie calde sono più facilmente danneggiabili

Modalità Standby

Se non si spegne l'apparecchio al termine del programma di lavaggio, la lavastoviglie passa automaticamente in modalità Standby. Ciò diminuisce il consumo di energia.
Tre minuti dopo il termine del programma, tutte le spie si spengono e nel display digitale compare un trattino orizzontale.
Premere uno dei tasti (non il tasto On/Off) per tornare alla modalità di fine programma.

PULIZIA E CURA

AVVERTENZA
Spegnere l'apparecchio prima di pulirle i filtri.

Pulizia dei filtri

ATTENZIONE
Non utilizzare l'apparecchio senza i filtri. Controllare che i filtri siano stati installati correttamente. Un montaggio non corretto dei filtri determina risultati di lavaggio non soddisfacenti e può danneggiare l'apparecchio.

La lavastoviglie ha 2 filtri:

1. un microfiltro
2. un filtro piatto

Per pulire i filtri procedere nel modo seguente:

1. Aprire la porta.
2. Togliere la guarnizione.
3. Togliere i filtri nella parte inferiore dell'apparecchio.
4. Pulire i filtri sotto l'acqua corrente.
5. Rimontare i filtri.
6. Bloccare il microfiltro ruotandolo in senso orario.

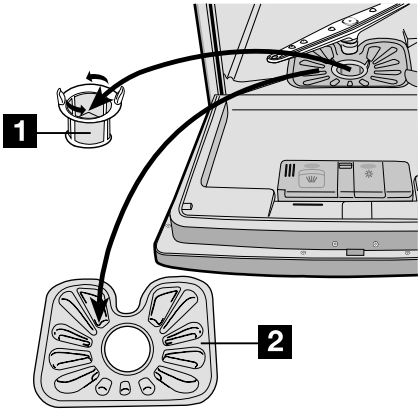

Pulizia del mulinello

Estrarre il mulinello. Eliminare eventuali residui alimentari dai fori del mulinello.
Procedere nel modo seguente:

1. Ruotare il dado in senso antiorario.
2. Estrarre il mulinello.
3. Pulire completamente i fori.

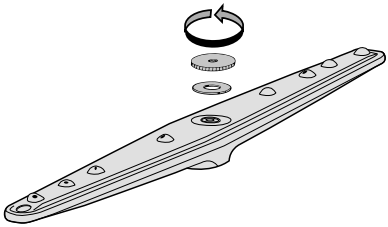

Pulizia esterna

Pulire le superfici esterne dell'apparecchio e il pannello dei comandi con un panno morbido inumidito. Utilizzare solo detergenti neutri. Non usare prodotti abrasivi, spugnette abrasive o solventi (acetone, trielina, ecc.).

Precauzioni antigelo

ATTENZIONE
Non collocare l'apparecchio in un luogo in cui la temperatura possa scendere al di sotto di 0 °C. Il produttore non è responsabile di eventuali danni dovuti al gelo.

Se ciò non fosse possibile, svuotare l'apparecchio e chiudere la porta. Scollegare il tubo di carico dell'acqua e vuotarlo completamente.

COSA FARE SE...

La lavastoviglie non si avvia o si blocca durante il funzionamento.
In caso di malfunzionamento, cercare dapprima di risolvere il problema senza contattare l'assistenza tecnica. Qualora non sia possibile trovare una soluzione al problema, contattare il centro di assistenza locale.

ATTENZIONE
Spegnere l'apparecchiatura prima di eseguire le seguenti azioni correttive consigliate.

Codice guasto e malfunzionamento	Possibile causa e soluzione
• segnali acustici intermittenti • il visore digitale mostra ,10 La lavastoviglie non carica acqua	• Il rubinetto dell'acqua è bloccato o intasato dal calcare. Pulire il rubinetto dell'acqua. • Il rubinetto dell'acqua è chiuso. Aprire il rubinetto dell'acqua. • Il filtro nella valvola di ingresso dell'acqua è bloccato. Pulire il filtro. • Il raccordo della valvola di ingresso dell'acqua non è corretto. Il tubo può essere piegato o schiacciato. Controllare che il raccordo sia corretto.
• segnali acustici intermittenti • il visore digitale mostra ,20 La lavastoviglie non scarica l'acqua	• Lo scarico è ostruito. Pulire lo scarico. • Il raccordo del tubo di ingresso dell'acqua non è corretto. Il tubo può essere piegato o schiacciato. Controllare che il raccordo sia corretto.
• la pompa di scarico funziona di continuo • tutte le spie del pannello dei comandi si spengono Il dispositivo anti-allagamento è attivato	• Chiudere il rubinetto dell'acqua e contattare il servizio di assistenza locale.
Il programma non si avvia	• La porta dell'apparecchio non è chiusa. Chiudere la porta. • La spina di alimentazione non è inserita nella presa di corrente. Inserire la spina di alimentazione elettrica. • Un fusibile domestico è bruciato. Sostituire il fusibile. • È stata impostata la Partenza ritardata. Annullare la partenza ritardata per avviare il programma immediatamente.

Una volta effettuati questi controlli, accendere l'apparecchio. Il programma riprende dal punto in cui era stato interrotto. In caso di ricomparsa del codice di allarme o dell'anomalia, contattare il centro di assistenza.
Se il display mostra un codice guasto non descritto nella tabella, contattare il Centro Assistenza.
Per usufruire di un servizio di assistenza tempestivo ed efficace, assicurarsi di disporre dei seguenti dati:

- Modello (Mod.)
- Numero prodotto (PNC)

- Numero serie (S.N.)

Per ottenere questi dati, fare riferimento alla targhetta identificativa.
Annotare di seguito i dati necessari:
Modello: .....
Codice prodotto: .....
Numero di serie: .....

I risultati del lavaggio non sono soddisfacenti	
Le stoviglie non sono pulite	• Il programma di lavaggio selezionato non è corretto per il tipo di carico e il grado di sporcizia. • Il cestello non è stato caricato correttamente per cui l'acqua non raggiunge tutte le superfici. • I mulinelli non girano liberamente, per la sistemazione non corretta delle stoviglie. • I filtri sono sporchi o non sono correttamente installati. • È stata utilizzata una dose insufficiente di detersivo o non è stato messo affatto.
Macchie di calcare sulle stoviglie	• Il contenitore del sale è vuoto. • Il decalcificatore è regolato su un livello sbagliato. • Il tappo del contenitore del sale non è chiuso correttamente.
Le stoviglie sono bagnate e opache	• Non è stato utilizzato il brillantante. • L'erogatore del brillantante è vuoto.
Bicchieri e stoviglie presentano striature, macchie biancastre o una patina bluastra	• Ridurre il dosaggio del brillantante.
Bicchieri e stoviglie presentano macchie dovute all'asciugatura di gocce d'acqua	• Aumentare il dosaggio del brillantante. • La causa potrebbe essere il detersivo.

DATI TECNICI

Dimensioni	Larghezza Altezza Profondità	54,5 cm 44,7 cm 49,4cm
Collegamento elettrico - Tensione - Potenza totale - Fusibile	Le informazioni sulla connessione elettrica sono fornite sulla targhetta dei dati applicata sullo spigolo interno della porta della lavastoviglie.	
Pressione di carico dell'acqua	Minima Massima	0,8 bar (0,08 MPa) 10 bar (1,0 MPa)
Capacità		6 coperti

INSTALLAZIONE

AVVERTENZA
Verificare che la spina sia staccata dalla presa elettrica durante l'installazione.

Installazione dell'apparecchio

Seguire le istruzioni nel modello allegato per:

- incassare l'apparecchio.
- installare il pannello di copertura.
- Collegare l'apparecchio all'alimentazione e allo scarico.

Rimuovere tutti i materiali di imballaggio prima di mettere l'apparecchio nella posizione definitiva.
Collocare l'apparecchio vicino ad un rubinetto dell'acqua e ad uno scarico.
Al momento dell'installazione, assicurarsi che i tubi non siano piegati o schiacciati.
Installare l'apparecchio sopra a un piano da lavoro della cucina.
Verificare che:

- il mobile sia correttamente fissato alla parete.
- Il ripiano per la lavastoviglie sia correttamente fissato alla parete.
- Lo spigolo anteriore del ripiano sia in piano con i lati del mobile.
- La lavastoviglie sia in piano sul ripiano per funzionare correttamente.

Regolazione del livellamento dell'apparecchio

Un buon livellamento è essenziale per la corretta chiusura e tenuta dello sportello. Se l'apparecchio è livellato correttamente, la porta non può urtare contro i lati del mobile. Se la porta non si chiude correttamente, allentare o serrare i piedini regolabili fino a mettere l'apparecchio in piano.

COLLEGAMENTO DELL'ACQUA

Tubo di ingresso

L'apparecchio è dotato di un dispositivo che impedisce che l'acqua presente nell'apparecchio ritorni nella rete di acqua potabile.
Collegare l'apparecchiatura ad un rubinetto dell'acqua calda (max. 60°) o fredda.
Se l'acqua calda proviene da fonti alternative di energia ecologiche (per esempio da pannelli solari o fotovoltaici e impianti eolici), utilizzare l'acqua calda per diminuire il consumo energetico.
È importante che un rubinetto dell'acqua o un rubinetto di arresto siano vicini all'apparecchio e facilmente raggiungibili.
Collegare il tubo di ingresso a un rubinetto dell'acqua con filettatura esterna di 3/4".
Se il tubo di ingresso è troppo corto, sostituirlo con un tubo idoneo ad alta pressione più lungo. Non collegare un tubo di prolunga.
Se necessario, è possibile ruotare l'estremità del tubo collegato alla lavastoviglie. Procedere nel modo seguente:

1. Allentare il dado di fissaggio.
2. Ruotare il tubo.
3. Serrare il dado di fissaggio.

AVVERTENZA
Verificare che il dado di fissaggio e tutti gli altri raccordi siano serrati prima di rimettere al posto la lavastoviglie.

AVVERTENZA
Utilizzare solo tubi di ingresso nuovi. Non utilizzare tubi di apparecchi usati.

Tubo di scarico

L'apparecchio è dotato di un sistema di sicurezza per impedire danni dovuti alla fuoriuscita di acqua. In caso di malfunzionamento, la pompa di scarico automaticamente incomincia a scaricare l'acqua residua nella lavastoviglie.

AVVERTENZA
Il sistema di sicurezza funziona quando la lavastoviglie è spenta solo se la lavastoviglie è collegata alla presa elettrica.

Se si collega il tubo di scarico ad un rubinetto posto sotto al lavello, togliere la membrana in plastica (A). In caso contrario, l'accumulo di residui di alimenti può bloccare il rubinetto del tubo di scarico

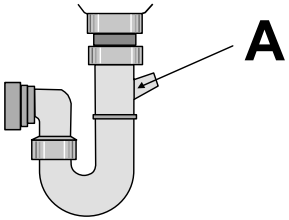

COLLEGAMENTO ELETTRICO

AVVERTENZA
Il produttore non è responsabile qualora non siano applicate queste precauzioni di sicurezza.
Questo apparecchio deve essere collegato a massa secondo le precauzioni di sicurezza.
Assicurarsi che la tensione e l'alimentazione elettrica corrispondano alla tensione e al tipo di alimentazione riportate nella targhetta della lavastoviglie.
Utilizzare sempre una presa antishock elettrico correttamente installata.
Non utilizzare prese multiple, connettori e prolunghe. Questi componenti possono determinare un rischio di incendio.
Non cambiare mai il cavo elettrico da soli. Contattare il centro di assistenza locale.
Controllare che la presa sia accessibile dopo l'installazione.
Non staccare mai la spina tirando il cavo. Tirare solo la spina.

CONSIDERAZIONI AMBIENTALI

Il simbolo sul prodotto o sulla confezione indica che il prodotto non deve essere considerato come un normale rifiuto domestico, ma deve essere portato nel punto di raccolta appropriato per il riciclaggio di apparecchiature elettriche ed elettroniche. Provvedendo a smaltire questo prodotto in modo appropriato, si contribuisce a evitare potenziali conseguenze negative per l'ambiente e per la salute, che potrebbero derivare da uno smaltimento inadeguato del prodotto. Per informazioni più dettagliate sul riciclaggio di questo prodotto, contattare l'ufficio comunale, il servizio locale di smaltimento rifiuti o il negozio in cui è stato acquistato il prodotto.

I materiali di imballaggio sono ecologici e possono essere smaltiti. I materiali in plastica sono contrassegnati da marchi, per es. >PE<, >PS< ecc. per consentirne il corretto smaltimento.

AVVERTENZA

Per smaltire la lavastoviglie procedere nel modo seguente:

- Togliere la spina dalla presa.
- Tagliare il cavo di rete e smaltirlo insieme alla spina.
- Eliminare i dispositivi di chiusura. Queste azioni sono intese ad impedire che i bambini possano restare chiusi accidentalmente all'interno dell'apparecchio o trovarsi in situazioni pericolose.

FOR PERFEKTE RESULTATER

Takk for at du har valgt et AEG-produkt. Med dette produktet vil du oppleve perfekt kombinasjon mellom funksjonell design og optimal teknologi. Du kan være sikker på at du vil oppnå perfekte resultater, og at du har full kontroll med det du gjør. Vi vil be deg å lese denne bruksanvisningen nøye, for å få mest mulig nytte av produktet.

TILBEHØR OG FORBRUKSVARER

I AEG-nettbutikken, finner du alt du trenger for at AEG-produktene skal holde seg plettfrie og fungere perfekt. Sammen med et bredt spekter av tilbehør designet og utviklet etter høye kvalitetsstandarder, fra spesialkasseroller til bestikk-kurver, fra flaskeholdere til poser for ømfintlige tekstiler...

Besøk vår internettbutikk
www.aeg-electrolux.com/shop

INNHOLD

50 Sikkerhetsinformasjon
51 Produktbeskrivelse
52 Betjeningspanel
54 Bruk av maskinen
54 Stille inn vannhardhet
55 Bruke oppvaskmaskinsalt
56 Bruke skyllemiddel
57 Sette inn servise og bestikk
59 Bruke vaskemiddel
60 Vaskeprogram
61 Velge og starte et oppvaskprogram
63 Stell og rengjøring
64 Hva må gjøres, hvis...
66 Tekniske data
66 Montering
67 Vanntilkopling
68 Elektrisk tilkopling
68 Miljøvern

Følgende symboler brukes i denne bruksanvisningen:

⚠
Viktig informasjon angående din personlige sikkerhet og informasjoner om hvordan du kan unngå skader på apparatet.

ℹ
Generelle informasjoner og tips

Miljøinformasjon

Med forbehold om endringer

SIKKERHETSINFORMASJON

For at du skal bruke apparatet korrekt og sikkert, må du lese denne bruksanvisningen nøye før apparatet installeres. Oppbevar denne bruksanvisningen sammen med apparatet, også hvis du selger det eller flytter. Den som bruker apparatet må være godt kjent med sikkerhetsfunksjonene og hvordan apparatet betjenes.

Riktig bruk

- Dette apparatet er utelukkende beregnet for bruk i vanlig husholdning.
- Bruk apparatet kun til å vaske husholdningsredskaper som kan vaskes i oppvaskmaskin.
- Ikke ha løsemidler i apparatet. Eksplosjonsfare.
- Sett kniver og alle skarpe redskaper med spissen ned i bestikkurven. Eller legg dem horisontalt i den store kurven.
- Bruk kun produkter som er merket for oppvaskmaskiner (vaskemiddel, salt, skyllemiddel).
- Hvis du åpner døren mens apparatet er i gang, kan det sive ut varm damp. Skåldingsfare.
- Ikke ta serviset ut av oppvaskmaskinen før vaskeprogrammet er ferdig.
- Trekk støpselet ut av stikkontakten og steng vannkranen når vaskeprogrammet er ferdig.
- Kun en autorisert servicetekniker kan reparere dette apparatet. Bruk kun originale reservedeler.
- Ikke foreta reparasjoner selv. Slik unngår du personskade og skader på apparatet. Ta alltid kontakt med kundeservice.

Generelt om sikkerhet

- Personer (innbefattet barn) med redusert fysisk eller psykisk helse eller som ikke har erfaring og kunnskaper om bruken, må ikke bruke apparatet. De må kun bruke apparatet under tilsyn og få instruksjon av en person som er ansvarlig for deres sikkerhet.
- Følg sikkerhetsanvisningene fra vaskemiddelprodusenten for å unngå etseskader på øyne, munn og svelg.
- Ikke drikk vannet fra oppvaskmaskinen. Det kan være rester etter oppvaskmiddel.
- Lukk alltid døren når du ikke bruker apparatet, slik at du unngår personskader eller at noen snubler over den åpne døren.
- Ikke sitt eller stå på den åpne døren.

Barns sikkerhet

- Dette apparatet skal kun brukes av voksne. Hold tilsyn med barn, slik at de ikke leker med apparatet.
- Hold all emballasje unna barns rekkevidde. Kvelningsfare.
- Oppbevar alle vaskemidler på et trygt sted. Ikke la barn få kontakt med vaskemidlene.
- Hold barn borte fra apparatet når døren er åpen.

Installasjon

- Påse at apparatet ikke oppviser transportskader. Ikke kople til et skadet apparat. Om nødvendig, kontakt leverandøren.

- Fjern all emballasje før første gangs bruk.
- En kvalifisert og faglært person skal utføre den elektriske installasjonen.
- En kvalifisert og faglært person skal utføre vvs-tilkoplingen.
- Ikke modifiser eller endre spesifikasjonene på dette produktet. Fare for personskade eller skade på apparatet.
- Ikke bruk apparatet:
  - dersom strømkabelen eller vannslangene er skadet,
  - dersom betjeningspanelet, topplaten eller sokkelen er så skadet at du har tilgang til apparatets indre.

  Ta kontakt med nærmeste kunderservice.
- Ikke bor inn i sidene på apparatet, da dette kan skade hydrauliske eller elektriske komponenter.

ADVARSEL
Følg nøye anvisningene for tilkopling av vann og strøm.

PRODUKTBESKRIVELSE

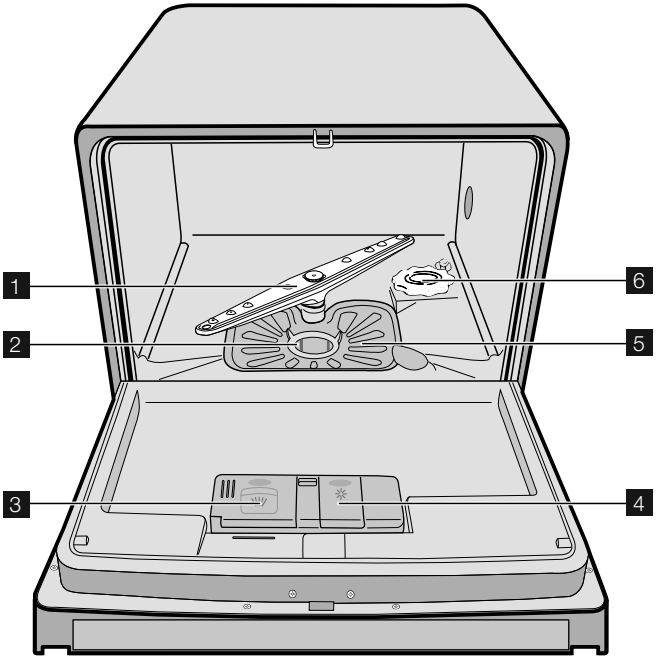

1 Spylearm
2 Mikrofilter
3 Vaskemiddelbeholder
4 Skyllemiddelbeholder
5 Flatfilter
6 Saltbeholder

Typeskiltet sitter på høyre side av apparatets dør.

BETJENINGSPANEL

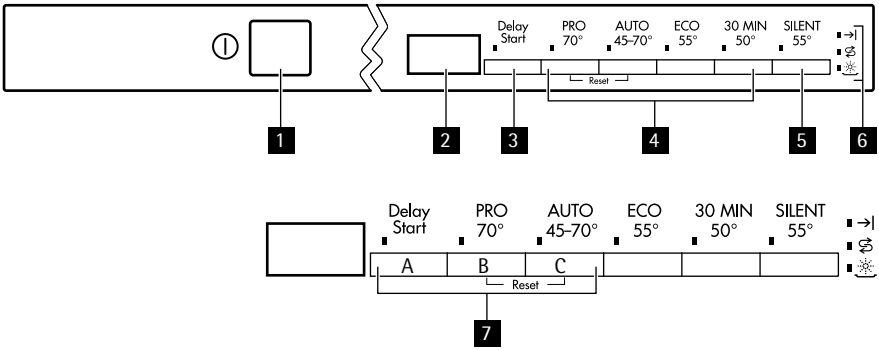

1 På/av-knapp
2 Digitalt display
3 Knapp for starttidsforvalg
4 Knapper for programvalg
5 Stille-knapp
6 Kontrollamper
7 Funksjonsknapper

Kontrollamper	
	Tennes når oppvaskprogrammet er ferdig.
1)	Tennes når du må fylle saltbeholderen. Se "Bruke oppvaskmaskinsalt". Når du har fylt beholderen, kan kontrollampen for salt fortsette å lyse i noen timer. Dette har ingen betydning for oppvaskmaskinens drift.
1)	Tennes når skyllemiddelbeholderen trenger å fylles. Se "Bruke skyllemiddel".

1) Når salt- og/eller skyllemiddelbeholderen er tom, tennes ikke kontrollampene når et oppvaskprogram er i gang.

Knapp for starttidsforvalg

Bruk knappen for starttidsforvalg for å utsette vaskeprogrammets start med et intervall på mellom 1 og 19 timer. Se etter i kapitlet 'Stille inn og og starte et vaskeprogram'.

Digitalt display

Displayet viser:

- Nivået som vannavherderen er innstilt på.
- Programmets varighet.
- Tiden som gjenstår til programmet er ferdig.
- Når et vaskeprogram er ferdig.
- Antall timer til utsatt start.
- Feilkoder.
- Aktivering/deaktivering av lydsignalene.

STILLE-knapp

Stille er et oppvaskprogram med redusert støynivå. Det kan for eksempel brukes på tidspunkter hvor strømmen er billigere.
I dette programmet går pumpen med meget lav hastighet, slik at støynivået blir 25 % lavere sammenlignet med standardprogrammet. Konsekvensen er at programmet varer lenger.

Funksjonsknapper

Bruk funksjonsknappene når du vil gjøre følgende:

- Stille inn vannavherderen. Se etter i kapitlet 'Stille inn vannavherder'.
- Deaktivere/aktivere lydsignalene. Se etter i avsnittet 'Lydsignaler'.
- Avbryte et vaskeprogram som er i gang eller et aktivert starttidsforvalg. Se etter i kapitlet 'Stille inn og og starte et vaskeprogram'.

Lydsignaler

Du kan høre et lydsignal:

- Når et vaskeprogram er ferdig.
- Mens du stiller inn nivået på vannavherderen.
- Hvis maskinen har en feilfunksjon.

Lydsignalene er innstilt på aktivert fra fabrikken.
Gjør følgende for å deaktivere lydsignalene:

1. Slå maskinen på.
2. Påse at maskinen er i innstillingsmodus.
3. Trykk inn og hold inne funksjonsknappene B og C, til indikatorlampene på funksjonsknappene A, B og C begynner å blinke.
4. Slipp funksjonsknappene A og B.
5. Trykk på funksjonsknapp C.
   - Indikatorlampene for funksjonsknappene A og B slukker.
   - Indikatorlampen for funksjonsknapp C blinker.
   - Det digitale displayet viser innstillingen.

0b	Lydsignalene deaktivert
1b	Lydsignalene aktivert

Lydsignalene aktivert.

6. Trykk en gang til på funksjonsknapp C.
   – Det digitale displayet viser den nye innstillingen.
   Lydsignalene deaktivert.
7. Slå maskinen av for å lagre innstillingene.

Gjør følgende for å aktivere lydsignalene:

1. Gå frem som beskrevet over til det digitale displayet viser ønsket innstilling.

Innstillingsmodus

Apparatet er i innstillingsmodus når alle indikatorlampene lyser.
Apparatet må være i innstillingsmodus når du vil stille inn følgende:

- Et vaskeprogram.
- Nivået på vannavherderen.
- Deaktivere/aktivere lydsignalene.

Dersom en indikatorlampe for et program lyser, avbryt programmet for å gå tilbake til innstillingsmodus. Se etter i kapitlet "Stille inn og og starte et vaskeprogram".

BRUK AV MASKINEN

Følg anvisningene nedenfor trinn for trinn:

1. Kontroller at vannavherderen er innstilt korrekt i forhold til vannhardheten der du bor. Still inn vannavherderen etter behov.
2. Fyll oppvaskmaskinsalt i saltbeholderen.
3. Fyll skyllemiddel i skyllemiddelbeholderen.
4. Sett bestikk og servise inn i oppvaskmaskinen.
5. Still inn riktig vaskeprogram i forhold til mengden servise og hvor skittent det er.
6. Fyll vaskemiddelbeholderen med riktig mengde vaskemiddel.
7. Start vaskeprogrammet.

Hvis du bruker vaskemiddeltabletter, se etter i kapitlet 'Bruke vaskemiddel'.

STILLE INN VANNHARDHET

Vannavherderen fjerner mineraler og salter fra vannet som tilføres. Mineraler og salter kan ha dårlig innvirkning på apparatets drift.
Vannhardheten måles i ekvivalente skalaer:

- Tyske grader (dH°).
- Franske grader (°TH).
- mmol/l (millimol per liter - internasjonal enhet for vannhardhet).

- Clarke.

Still inn vannavherderen etter vannhardheten der du bor. Kontakt om nødvendig kommunen eller vannverket.

Vannhardhet				Innstilling av vannhardhet	Digitalt display-nivå
°dH	mmol/l	°TH	Clarke		
>24	>4,2	>40	> 28	5	5 L
18- 24	3,2- 4,2	32- 40	22- 28	4	4 L
12- 18	2,1- 3,2	19- 32	13- 22	3	3 L
4- 12	0,7- 2,1	7- 19	5 -13	2	2 L
< 4	< 0,7	< 7	< 5	1 [1)]	1 L

1) Ikke nødvendig med salt.

Elektronisk innstilling

Oppvaskmaskinen er innstilt på nivå 3 fra fabrikken.

1. Slå apparatet på.
2. Påse at apparatet er i innstillingsmodus.
3. Trykk inn og hold inne funksjonsknappene B og C, til indikatorlampene på funksjonsknappene A, B og C begynner å blinke.
4. Slipp funksjonsknappene B og C.
5. Trykk på funksjonsknapp A.
   - Indikatorlampene for funksjonsknappene B og C slukker.
   - Indikatorlampen for funksjonsknappen A fortsetter å blinke.
   - Det digitale displayet viser aktuelt nivå.
   - Du kan høre et lydsignal.

   Eksempel: det digitale displayet viser 3 L / sekvens med 3 lydsignaler = nivå 3.
6. Trykk på funksjonsknapp A én gang for å øke avherderen med ett trinn.
7. Trykk på På/Av-knappen for å lagre handlingen.

BRUKE OPPVASKMASKINSALT

OBS

Bruk kun oppvaskmaskinsalt. En type salt som ikke er beregnet for oppvaskmaskin, ødelegger avherderen.

OBS

Saltkorn og saltvann i bunnen av apparatet kan føre til korrosjon. Fyll apparatet med salt før du starter et vaskeprogram for å hindre korrosjon.

Gå frem som følger for å fylle saltbeholderen:

1. Drei hetten mot urviserne for å åpne saltbeholderen.
2. Fyll saltbeholderen med 1 liter vann (kun ved første gangs drift).
3. Bruk trakten for å fylle salt i saltbeholderen.

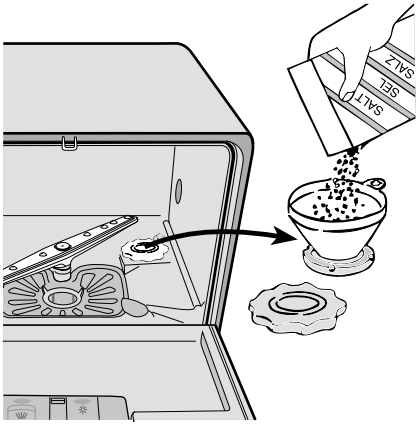

4. Fjern saltsøl rundt beholderens åpning.
5. Drei hetten med viserne for å lukke saltbeholderen.

Det er normalt at det renner vann fra saltbeholderen når du fyller den med salt.

Når du stiller avherderen på nivå 1, fortsetter ikke indikatorlampen å lyse.

BRUKE SKYLLEMIDDEL

OBS
Bruk kun skyllemiddel som er merket for oppvaskmaskin.
Fyll aldri i andre stoffer enn skyllemiddel i skyllemiddelbeholderen (f.eks. vanlig oppvaskmiddel eller flytende vaskemiddel). Dette kan skade apparatet.

Skyllemiddelet gjør serviset flekkfritt og blankt.
Skyllemiddelet tilsettes automatisk i siste skyll.

Gå frem som følger for å fylle skyllemiddelbeholderen:

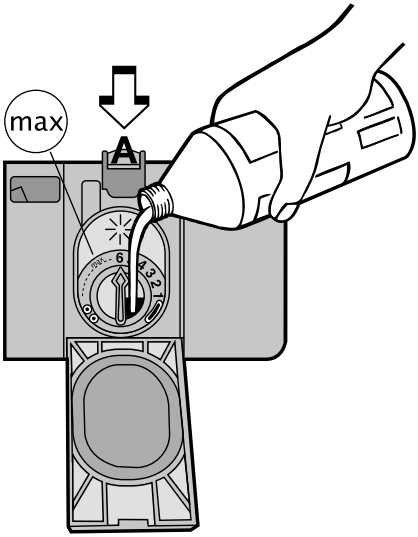

1. Trykk på utløserknappen (A) for å åpne skyllemiddelbeholderen.
2. Fyll skyllemiddel i skyllemiddelbeholderen. Maksimalt påfyllingsnivå vises med "maks".
3. Tørk bort skyllemiddelsøl med en absorberende klut for å unngå for mye skumdannelse under neste vaskeprogram.
4. Lukk skyllemiddelbeholderen.

Skyllemiddelbeholderen rommer ca. 150 ml. Den mengden skyllemiddel er tilstrekkelig for ca. 60 vaskeprogrammer.

Stille inn dosering av skyllemiddel

Apparatet er innstilt på nivå 1 fra fabrikken.
Du kan stille inn doseringen på mellom 1 og 6 (1- 6 ml skyllemiddel).
For å stille inn doseringen av skyllemiddel, se etter i vaskeresultater ("Hva må gjøres, hvis...").
Begynn med laveste dosering.
Drei pilen med urviserne for å øke doseringen.
Øk doseringen dersom det er vanndråper eller kalkflekker på serviset.

SETTE INN SERVISE OG BESTIKK

Nyttige informasjoner og tips

OBS
Bruk apparatet kun for husholdningsredskaper som kan vaskes i oppvaskmaskin.

Ikke bruk apparatet til å vaske gjenstander som kan absorbere vann (svamper, husholdningstekstiler osv.).

- Før du setter servise og bestikk inn i apparatet, må du gjøre følgende:
  - Fjern alle matrester.

- Bløtgjør rester av fastbrent mat i kokekar.

- Når du setter servise og bestikk inn i apparatet, må du gjøre følgende:
  - Plasser hule redskaper (f.eks. kopper, glass og kokekar) med åpningen ned.
  - Påse at vannet ikke kan samle seg i beholdere eller hulrom.
  - Påse at deler av servise eller bestikk ikke ligger inni hverandre.
  - Påse at serviset og bestikket ikke dekker til hverandre.
  - Påse at glass ikke berører hverandre.
  - Plasser små gjenstander i bestikkurven.
- Plastredskaper og panner med teflonbelegg kan holde på vanndråper.
- Plastredskaper tørker ikke like godt som redskaper av porselen eller stål.
- Plasser lette redskaper i den store kurven. Påse at ingen redskaper kan bevege seg.

OBS
Påse at spylearmene kan bevege seg fritt før du starter et vaskeprogram.

Hovedkurv

Plasser dype tallerkner og grytelokk langs ytterkanten av kurven. Plasser gjenstandene på og under kopphyllene. Vannet må nå frem til alle delene av serviset.
Du kan folde kopphyllene opp for å få plass til høye gjenstander.

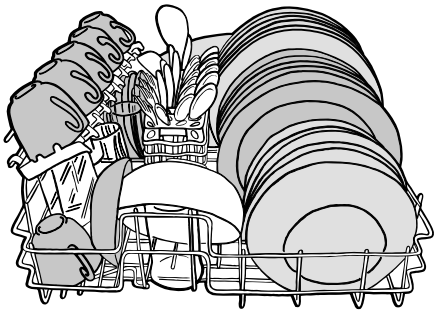

Bestikkurv

ADVARSEL
Ikke plasser skarpe kniver i kurven med bladet opp. Du kan skade deg.

Plasser lange og/eller skarpe redskaper vannrett i hovedkurven. Vær forsiktig med skarpe redskaper, som f.eks. kniver.
Bruk bestikkurven for:

- gafler og skjeer med skaftet ned.

- kniver med skaftet opp.

Bestikkurven har et bestikkgitter som du kan fjerne.
Ikke la bestikkdelene ligge inn i hverandre.

Påse at spylearmen kan bevege seg fritt før du lukker døren.

BRUKE VASKEMIDDEL

Bruk kun vaskemiddel (pulver, flytende eller tablett) som er beregnet for oppvaskmaskiner.
Følg opplysningene på pakken:

- Anbefalinger om dosering.
- Anbefalinger om oppbevaring.

Opplysningene på pakken tar vanligvis utgangspunkt i store oppvaskmaskiner (12 kuverter).

Ikke bruk mer enn anbefalt mengde oppvaskmiddel av hensyn til miljøet.

Fylle i oppvaskmiddel

Gå frem som følger for å fylle i vaskemiddelbeholderen:

1. Åpne lokket på vaskemiddelbeholderen.
2. Fyll vaskemiddelbeholderen (A) med oppvaskmiddel.
3. Hvis du bruker et vaskeprogram med forvask, tilsetter du oppvaskmiddel i forvaskbeholderen også (B).

   Oppvaskmiddelet blir brukt under forvasken.
4. Lukk lokket på vaskemiddelbeholderen.

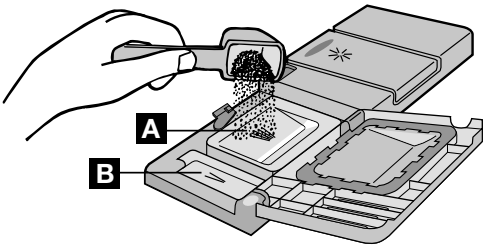

Bruk av oppvaskmiddeltabletter

Plasser tablettene i oppvaskmiddelbeholderen (A).
Oppvaskmiddeltabletter inneholder:

- oppvaskmiddel
- skyllemiddel
- andre rengjøringsmidler

Gå frem på følgende måte når du benytter oppvaskmiddeltabletter:

1. Forsikre deg om at tablettene passer til vannhardheten der du bor. Les anvisningene fra produsenten.
2. Velg laveste innstilling for vannhardhet og skyllemiddeldosering.

Det er ikke nøvendig å fylle saltbeholderen og skyllemiddelbeholderen.

Hvis tørkeresultatet ikke er tilfredsstillende, gjør du følgende:

1. Fyll skyllemiddel i skyllemiddelbeholderen.
2. Still inn skyllemiddeldoseringen til posisjon 2.

Gå frem på følgende måte for å bruk oppvaskpulver igjen:

1. Fyll i saltbeholderen og skyllemiddelbeholderen.
2. Innstill vannhardheten på høyeste nivå.
3. Kjør et oppvaskprogramm uten oppvask.
4. Still inn avherderen. Se kapittelet "Stille inn vannhardhet ".
5. Juster skyllemiddeldoseringen.

Forskjellige oppvaskmiddelmerker vil ha forskjellig oppløsningstid. Dette innebærer at noen typer tabletter ikke vil utnyttes helt under korte oppvaskprogrammer. Derfor bør du bruke lengre oppvaskprogrammer når du bruker oppvaskmiddeltabletter, for å sikre at alle rester etter oppvaskmiddelet blir fjernet

VASKEPROGRAM

Oppvaskprogrammer

Program	Grad av smuss	Oppvaskty-pe	Programbeskrivelse
PRO	Meget skittent	Servise, be-stikk, gryter og panner	Forskylling Hovedvask opptil 70 °C 2 mellomskyllinger Klarskylling Tørking
AUTO 1)	Blandet normal og lett skit-tent	Servise, be-stikk, gryter og panner	Forskylling Hovedvask opptil 45 °C eller 70 °C 1 eller 2 mellomskyllinger Klarskylling Tørking
ECO 2)	Normalt skittent	Servise og bestikk	Forskylling Hovedvask opptil 55 °C 1 mellomskylling Klarskylling Tørking
30MIN	Normalt eller litt skittent	Servise og bestikk	Hovedvask opptil 50 °C 1 mellomskylling Klarskylling

Program	Grad av smuss	Oppvaskty-pe	Programbeskrivelse
SILENT	Normalt skittent	Servise og bestikk	Forskylling Hovedvask opptil 55 °C 1 mellomskylling Klarskylling Tørking

1) Under oppvaskprogrammet "Auto" fastsettes programmet av hvor skittent serviset er. Programmets varighet, vann- og energiforbruk kan variere avhengig av om maskinen er full eller delvis fylt og om serviset er litt eller veldig skittent. Temperaturen på vannet reguleres automatisk mellom 45 °C og 70 °C.
2) Testprogram for testinstitutter. Du finner testdata i den egne oversikten som følger med.

Forbruksverdier

Program	Programvarighet (i minutter) 1)	Energiforbruk (i kWh)	Vannforbruk (i liter)
PRO	-	1,0	9
AUTO	-	0,5-0,8	5 - 9
ECO	-	0,63	7
30MIN	-	0,45	6
SILENT	-	0,7	8

1) Det digitale displayet viser programmets varighet.

Forbruksverdiene er veiledende og avhenger av vannets trykk og temperatur, samt variasjoner i strømforsyningen og mengden servise som er satt inn.

VELGE OG STARTE ET OPPVASKPROGRAM

Still inn vaskeprogrammet med døren på gløtt. Vaskeprogrammet starter først når du lukker døren. Inntil da kan du endre innstillingene.

Gå frem som følger for å stille inn og starte et vaskeprogram:

1. Slå apparatet på.
2. Påse at apparatet er i innstillingsmodus.
3. Trykk på en av programknappene. Se etter i kapitlet 'Vaskeprogrammer'.
   - Programmets indikatorlampe tennes.
   - Det digitale displayet viser programmets varighet.
4. Lukk døren.
   - Vaskeprogrammet starter.

Du kan ikke endre et vaskeprogram som er i gang. I så fall må du avbryte vaskeprogrammet.

ADVARSEL
Du må kun stoppe eller avbryte et vaskeprogram hvis dette er nødvendig.

OBS
Åpne døren forsiktig. Det kan sive ut varm damp.

Avbryte et vaskeprogram

1. Trykk og hold inne funksjonsknappene B og C til alle programkontrollampene lyser.
2. Slipp funksjonsknappene B og C for å avbryte vaskeprogrammet.

Nå kan du gå frem som følger:

1. Slå av apparatet.
2. Still inn et nytt vaskeprogram .

Fyll vaskemiddelbeholderen med vaskemiddel før du stiller inn et nytt vaskeprogram.

Stoppe et vaskeprogram

Åpne døren.

- Programmet stopper.

Lukk døren.

- Programmet fortsetter fra der det ble stoppet.

Stille inn og starte et vaskeprogram med starttidsforvalg

1. Trykk på På/Av-knappen.
2. Still inn et vaskeprogram.
3. Trykk på knappen for starttidsforvalg til displayet viser den tiden du vil at vaskeprogrammet skal starte.
   - Indikatorlampen for starttidsforvalget tennes.
4. Lukk døren.
   - Nå begynner starttidsforvalget å telle ned.
   - Nedtellingen for startidsforvalget skjer i trinn på 1 time.
   - Når nedtellingen er ute, starter vaskeprogrammet automatisk.

Ikke åpne døren under nedtellingen, ellers stoppes den. Når du lukker døren igjen, fortsetter nedtellingen fra der den ble stoppet.

Avbryte et starttidsforvalg

1. Trykk og hold inne funksjonsknappene B og C til alle programkontrollampene lyser.
   - Når du avbryter et starttidsforvalg, avbryter du også vaskeprogrammet.
2. Still inn et nytt vaskeprogram.

Når vaskeprogrammet er ferdig

- Maskinen stopper automatisk.
- Du hører lydsignalene når programmet er ferdig.

1. Åpne døren.
   - Det digitale displayet viser 0.
   - Indikatorlampen for Ferdig tennes.
   - Indikatorlampen for det ferdige programmet fortsetter å lyse.
2. Slå av maskinen.

3. For bedre tørkeresultater, la døren stå litt på gløtt i noen minutter før du tar ut serviset. La serviset avkjøle før du tar det ut av oppvaskmaskinen. Varmt servise er ømfintlig mot støt.

Hvilemodus

Hvis du ikke slår apparatet av når vaskeprogrammet er ferdig, går apparatet automatisk over i hvilemodus. På den måten reduseres strømforbruket.
Tre minutter etter at programmet er ferdig, slukker alle indikatorlampene. I det digitale displayet vises en vannrett linje.
Trykk på en av knappene (ikke På/Av-knappen) for å komme tilbake til program ferdig-modus.

STELL OG RENGJØRING

ADVARSEL
Slå maskinen av før du rengjør filtrene.

Rengjøre filtrene

OBS
Ikke bruk apparatet uten filtrene. Påse at filtrene er satt korrekt på plass. Ellers blir vaskeresultatene utilfredsstillende og apparatet skadet.

Apparatet har to filtre:
1. mikrofilter
2. flatfilter

Gå frem som følger for å rengjøre filtrene:
1. Åpne døren.
2. Fjern kurven.
3. Ta filtrene ut av bunnen i apparatet.
4. Rengjør filtrene under rennende vann.
5. Sett filtrene tilbake på plass.
6. Drei mikrofilteret med urviserne for å låse det på plass.

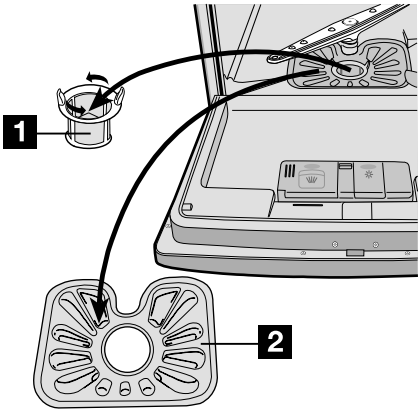

Rengjøre spylearmen

Undersøk spylearmen regelmessig. Fjern matrester fra hullene i spylearmen.

Gå frem som følger for å demontere spylearmen ved behov :

1. Drei mutteren mot urviserne.
2. Fjern spylearmen.
3. Rengjør hullene grundig.

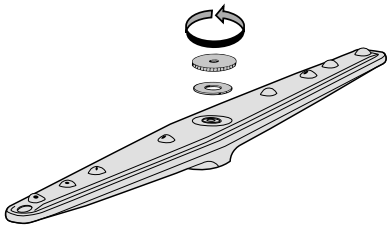

Utvendig rengjøring

Rengjør de utvendige overflatene på apparatet og betjeningspanelet med en myk, fuktig klut. Bruk kun nøytrale rengjøringsmidler. Ikke bruk slipende rengjøringsmidler, skuresvamper eller løsemiddel (aceton, trikloroetylen osv...).

Forholdsregler ved frost

OBS
Ikke installer apparatet på et sted der temperaturen er under 0 °C. Produsenten er ikke ansvarlig for skader på grunn av frost.

Hvis dette ikke er mulig, tøm apparatet og lukk døren. Kople fra vanntilførselsslangen og fjern vannet fra tilførselsslangen.

HVA MÅ GJØRES, HVIS...

Oppvaskmaskinen vil ikke starte eller stopper under drift.
Hvis det er en feil, forsøk først å løse problemet selv. Hvis du ikke greier å løse problemet selv, kontakt kundeservice.

OBS
Slå apparatet av, og følg forslagene under for å rette feilen.

Feilkode og feilfunksjon	Mulig årsak og løsning
• pulserende lydsignal • digitalt display viser ,10 Oppvaskmaskinen tar ikke inn vann	• Vannkranen er blokkert eller full av kalk. Rengjør vannkranen. • Vannkranen er stengt. Åpne vannkranen. • Filteret i vanninntaksslangen er tett. Rengjør filteret. • Vanninntaksslangen er ikke koplet til på riktig måte. Slangen kan ligge i klem eller være vridd. Påse at tilkoplingen er korrekt.

Feilkode og feilfunksjon	Mulig årsak og løsning
• pulserende lydsignal • digitalt display viser i20 Oppvaskmaskinen tømmer ikke	• Avløpsrøret til vasken er blokkert. Rengjør avløpsrøret til vasken. • Vannavløpsslangen er ikke koplet til på riktig måte. Slangen kan ligge i klem eller være vridd. Påse at tilkoplingen er korrekt.
• tømmepumpen fortsetter å gå • alle indikatorlampene på betjeningspanelet slukker Vannbeskyttelsessystemet arbeider	• Steng vannkranen og ta kontakt med kundeservice.
Programmet starter ikke	• Apparatets dør er ikke lukket. Lukk døren. • Støpselet er ikke satt inn i stikkontakten. Sett i støpselet. • Sikringen er gått i husets sikringsboks. Skift sikring. • Starttidsforvalg er innstilt. Avbryt starttidsforvalget for å starte programmet med en gang.

Slå apparatet på etter kontrollen. Programmet fortsetter fra der det ble stoppet. Hvis feilfunksjonen opptrer igjen, ta kontakt med kundeservice.
Kontakt serviceavdelingen hvis displayet viser en feilkode som ikke er beskrevet i tabellen.
Disse dataene er nødvendig for å få rask og korrekt hjelp:

- Modell (Mod.)
- Produktnummer (PNC)
- Serienummer (S.N.)

Disse dataene finner du på typeskiltet.
Noter de nødvendige dataene her:
Modellbeskrivelse: .....
Produktnummer: .....
Serienummer: .....

Vaskeresultatet er ikke tilfredsstillende	
Serviset er ikke rent	• Det programmet du valgte, var ikke egnet for mengden servise og graden av smuss. • Serviset var plassert feil i kurven, slik at vannet ikke kunne nå frem til alle delene. • Spylearmen kunne ikke rotere fritt, fordi serviset var plassert feil. • Filtrene er skitne eller sitter ikke som de skal. • Det ble brukt for lite eller ikke noe vaskemiddel.
Det er kalkflekker på serviset	• Saltbeholderen er tom. • Avherderen er innstilt på feil nivå. • Lokket på saltbeholderen er ikke skikkelig lukket.

Vaskeresultatet er ikke tilfredsstillende	
Serviset er vått og matt	• Det ble ikke brukt skyllemiddel. • Skyllemiddelbeholderen er tom.
Det er striper, melkeaktige flekker eller blålig belegg på glass og servise	• Reduser dosering av skyllemiddel.
Tørre flekker etter dråper på glass og servise	• Øk dosering av skyllemiddel. • Det kan være vaskemiddelet som er årsaken.

TEKNISKE DATA

Mål	Bredde Høyde Dybde	54,5 cm 44,7 cm 49,4 cm
Elektrisk tilkopling - Spenning - Totaleffekt - Sikring	På typeskiltet på kanten av døren på oppvaskmaskinen finner du informasjon om den elektriske tilkoplingen.	
Vanntilførselstrykk	Minimum Maksimum	0,8 bar (0,08 MPa) 10 bar (1,0 MPa)
Kapasitet		6 kuverter

MONTERING

ADVARSEL
Påse at støpselet ikke sitter i stikkontakten under installasjon.

Montere apparatet

Bruk anvisningene på vedlagte sjablon for:
- Å bygge apparatet inn i et møbel.
- Installere møbelpanelet.
- Kople til vanntilførselen og vannavløpet.

Fjern all emballasje før du flytter oppvaskmaskinen i posisjon.
Plasser apparatet ved en vannkran og et avløp.
Når du setter apparatet på plass, pass på at vannslangene ikke kommer i klem eller vris.
Installer apparatet på en nisjehylle i et kjøkkenmøbel.
Påse at:
- Møbelet er festet skikkelig til veggen.
- Hyllen som oppvaskmaskinen står på, er skikkelig festet i møbelet.
- Den fremre kanten på hyllen er i rett vinkel på sidene i møbelet.
- Oppvaskmaskinen står helt plant på hyllen, slik at den kan fungere korrekt.

Sette apparatet i vater

Forsikre deg om at apparatet står i vater, slik at døren lukker seg skikkelig. Dersom apparatet står riktig i vater, vil ikke døren berøre sidene på kabinettet. Hvis døren ikke lukker skikkelig, skrus de justerbare føttene enten strammere eller løsere til maskinen er helt i vater.

VANNTILKOPLING

Inntaksslange

Apparatet har en sikkerhetsfunksjon som hindrer at vannet i apparatet går tilbake i drikkevannsystemet.
Koble maskinen til varmt- (maks. 60°) eller kaldtvannstilførsel.
Hvis vannet kommer fra alternative energikilder som er mer miljøvennlige (f.eks. sol- eller fotoelektriske paneler og vindkraft), kan maskinen koples til varmt vann for å redusere forbruket av energi.
Det er viktig at det er en lett tilgjengelig vannkran eller stengeventil i nærheten av oppvaskmaskinen.
Kople inntaksslangen til en vannkran med utvendige gjenger på 3/4".
Hvis vannslangen er for kort, skift den ut med en lengre slange som tåler høyt trykk. Ikke kople til en skjøteslange.
For å tilpasse installasjonen, kan du dreie den slangeenden som er koplet til oppvaskmaskinen. Gå frem som følger :

1. Løsne låsemutteren.
2. Drei på slangen.
3. Stram låsemutteren.

ADVARSEL
Påse at låsemutteren og alle andre tilkoplinger er godt strammet før du setter maskinen på plass.

ADVARSEL
Bruk alltid en ny vanninntaksslange. Ikke bruk en tilkoplingsslange fra et gammelt apparat.

Vannavløpsslange

Apparatet har et vannsikkerhetssystem som forhindrer vannskader. Hvis det oppstår en feilfunksjon, begynner tømmepumpen automatisk å tappe ut vann som er igjen i oppvaskmaskinen.

ADVARSEL
Kun dersom oppvaskmaskinens støpsel står i stikkontakten, fungerer sikkerhetssystemet når oppvaskmaskinen er slått av.

Hvis vannavløpsslangen koples til en vannlås under en vask, må du fjerne plastmembranen (A). Hvis du ikke fjerner membranen, kan matrester føre til blokkering i vannlåsen

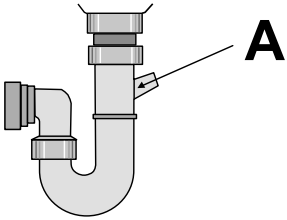

ELEKTRISK TILKOPLING

ADVARSEL
Produsenten er ikke ansvarlig dersom du ikke følger disse sikkerhetsforholdsreglene.
Denne maskinen må jordes i henhold til sikkerhetsanvisningene.
Påse at den nominelle spenningen og strømtypen på typeskiltet samsvarer med spenningen og strømtypen fra din strømforsyning.
Bruk alltid en korrekt installert og støtsikker stikkontakt.
Ikke bruk doble stikkontakter eller skjøteledninger. Brannfare.
Ikke skift strømkabelen selv. Kontakt kundeservice.
Påse at støpselet er tilgjengelig etter installasjonen.
Ikke trekk støpselet ut av stikkontakten etter kabelen for å kople fra apparatet. Trekk alltid i selve støpselet.

MILJØVERN

Symbolet på produktet eller på emballasjen viser at dette produktet ikke må behandles som husholdningsavfall. Det skal derimot bringes til et mottak for resirkulering av elektrisk og elektronisk utstyr. Ved å sørge for korrekt avhending av apparatet, vil du bidra til å forebygge de negative konsekvenser for miljø og helse som gal håndtering kan medføre. For nærmere informasjon om resirkulering av dette produktet, vennligst kontakt kommunen, renovasjonsselskapet eller forretningen der du anskaffet det.

Emballasjen er miljøvennlig og kan gjenvinnes. Deler av plast er merket med f.eks. >PE<, >PS< osv. Kast emballasjematerialene i riktig avfallsbeholder hos kommunens avfallsinnsamlingsstasjon.

ADVARSEL
Gå frem som følger for å avfallsbehandle apparatet:

- Trekk støpselet ut av stikkontakten.
- Kutt strømkabelen med støpselet, og kast det separat.
- Ødelegg dørlåsen. Dette forhindrer at barn kan lukke seg selv inne i apparatet og utsette seg for livsfare.

www.aeg.com/shop

156953361-A-062014

CE

AEG

perfekt in form und funktion