GSU 102303/1 A3+ TR PT

Unterbau-Geschirrspüler (60 cm)

Bauknecht
Mehr als Technik

TOP 4
- **PowerDry** – außergewöhnliche Trocknungsleistung, selbst bei Kunststoffteilen
- Besteckschublade **ProSpace**
- Energieeffizienzklasse A+++
- 13 Maßgedecke

EDELSTAHL PROTOUCH

GSU 102303/1 A3+ TR PT
EAN 40 11577 83535 9

Verbrauchsdaten
- Energieeffizienzklasse A+++, Reinigungseffizienzklasse A, Trocknungswirkungsklasse A

Ausstattung
- Sparsam dank Beladungserkennung

Geschirrkörbe
- Besteckschublade ProSpace – flexibel beladbar, auch mit längeren Besteckteilen

Ausstattung
- 13 Maßgedecke

Technische Daten
- Flüsterleise ab nur 39 dB(A) im Nachtspülprogramm – nur 44 dB(A) im Normalprogramm

Verbrauchsdaten
- Jährlicher Verbrauch im Standardprogramm bei 280 Spülgängen: 2800 Liter Wasser, 234 kWh Strom

Ausstattung
- Elektrische Salz- und Klarspülernachfüllanzeige
- 1 – 24 Std. Startzeitvorwahl
- Restzeitanzeige
- Hygiene+ Aktiv-Filter
- **PowerDry** – außergewöhnliche Trocknungsleistung, selbst bei Kunststoffteilen
- Vollwasserschutz
- Edelstahl-Innenraum

Verbrauchsdaten
- Ab 7 Liter Wasser je nach Verschmutzungsgrad im Sensorprogramm

Geschirrkörbe
- Anthrazitfarbene Geschirrkörbe
- 6 umklappbare Tellersegmente im Unterkorb
- 4 klappbare Segmente im Oberkorb
- Herausnehmbarer Besteckkorb
- 2 klappbare Tassenablagen im Oberkorb

Spülprogramme
- **9 Standardprogramme und 1 Sensorprogramm**
- 5 verschiedene Reinigungstemperaturen

Betriebsarten
- Hygienisch gepflegtes Geschirr mit der Option Hygiene+
- Option MultiZone – separates Ober- oder Unterkorbspülen
- Option für Spültabs

Technische Daten
- Warmwasseranschluss bis 60 °C möglich
- Anschlusskabellänge 160 cm
- Gerätehöhe verstellbar von 820 – 900 mm

Ausstattung
- ProTouch – die speziell behandelte Edelstahloberfläche verhindert schnelles Wiederanschmutzen

Technische Daten
- Gerätemaße (H x T x B): 820 x 570 x 597 mm

Ausstattung
- Display

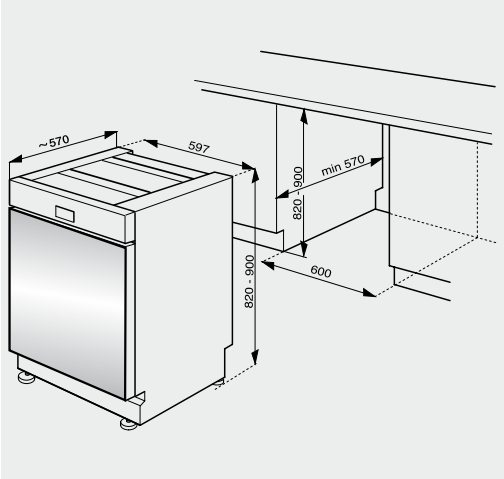

Technische Daten entnehmen Sie bitte dem EU-Datenblatt, oder fordern Sie diese unter www.bauknecht.net an · Liefermöglichkeiten, Änderungen und Irrtümer vorbehalten.
Nutzung/Veröffentlichung von Bildern/Texten, auch in anderen Medien, ganz oder teilweise, nur mit Genehmigung des Herausgebers · Stand 19.12.2016