SIEMENS

Datenblatt 3SU1002-2HM10-0AA0

Siemens EcoTech

Knebelschalter beleuchtbar, 22 mm, rund, Kunststoff, schwarz, Knebel kurz, 3 Schaltstellungen I>O<II, tastend, Schaltwinkel 2x45°, 16:30h/18h/19:30h



Produkt-Markenname	SIRIUS ACT
Produkt-Bezeichnung	Knebelschalter
Ausführung des Produkts	Betätigungs-/Meldeelement
Produkttyp-Bezeichnung	3SU1
Produktlinie	Kunststoff, schwarz, 22 mm
Gehäuse	
Anzahl der Befehlsstellen	1
Betätigungselement	
Ausführung des Betätigungselements	Knebel, kurz, Griff um 180° verdreht
Funktionsweise des Betätigungselements	tastend, 2x45° (10:30h/12h/13:30h), Rückzug beiderseits
Produkterweiterung optional	
● Leuchtmittel	Ja
● Kontaktmodul	Ja
Farbe des Betätigungselements	schwarz
Material des Betätigungselements	Kunststoff
Form des Betätigungselements	Knebel
Außendurchmesser des Betätigungselements	32,3 mm
Anzahl der Schaltstellungen	3
Schaltwinkel	
● nach rechts	45°
● nach links	45°
Frontring	
Produktbestandteil Frontring	Ja
Ausführung des Frontrings	standard
Material des Frontrings	Kunststoff
Farbe des Frontrings	schwarz
Allgemeine technische Daten	
Schutzart IP	IP66, IP67, IP69(IP69K)
Schutzart NEMA	1, 2, 3, 3R, 4, 4X, 12, 13
Schockfestigkeit	
● gemäß IEC 60068-2-27	Sinushalbwelle 15g / 11 ms
Schwingfestigkeit	
● gemäß IEC 60068-2-6	10 ... 500 Hz: 5g
Schalthäufigkeit maximal	1 800 1/h
mechanische Lebensdauer (Schaltspiele) typisch	1 000 000
Referenzkennzeichen gemäß IEC 81346-2:2009	S
RoHS-Richtlinie (Datum)	03/01/2017

Änderungen vorbehalten
© Copyright Siemens

Bruttogewicht pro ME	21 g
Sicherheitsrelevante Kenngrößen	
Anteil gefahrbringender Ausfälle	
● bei niedriger Anforderungsrate gemäß SN 31920	20 %
● bei hoher Anforderungsrate je Öffner gemäß SN 31920	20 %
● bei hoher Anforderungsrate je Schließer gemäß SN 31920	50 %
B10-Wert bei hoher Anforderungsrate gemäß SN 31920	300 000
Ausfallrate [FIT] bei niedriger Anforderungsrate je Öffner gemäß SN 31920	100 FIT
IEC 61508	
T1-Wert für Proof-Test Intervall oder Gebrauchsdauer gemäß IEC 61508	20 a
Umgebungsbedingungen	
Umgebungstemperatur	
● während Betrieb	-25 ... +70 °C
● während Lagerung	-40 ... +80 °C
Umweltkategorie während Betrieb gemäß IEC 60721	3M6, 3S2, 3B2, 3C3, 3K6 (bei relativer Luftfeuchtigkeit von 10 ... 95 %)
Umwelt-Fußabdruck	
Umweltproduktdeklaration(EPD)	Ja
Treibhauspotential [CO2 eq] gesamt	0,787 kg
Treibhauspotential [CO2 eq] während Herstellung	0,566 kg
Treibhauspotential [CO2 eq] während Betrieb	0,235 kg
Treibhauspotential [CO2 eq] nach End of Life	-0,015 kg
Siemens Ökoprofil (SEP)	Siemens EcoTech
Einbau/ Befestigung/ Abmessungen	
Höhe	32,3 mm
Breite	32,3 mm
Form der Einbauöffnung	rund
Einbaudurchmesser	22,3 mm
positive Toleranz des Einbaudurchmessers	0,4 mm
Einbauhöhe	28,8 mm
Einbaubreite	32,3 mm
Einbautiefe	25,4 mm

Approbationen Zertifikate

allgemeine Produktzulassung	Prüfbescheinigungen	Sonstige
CE EG-Konf. UKCA cULus EAC	Typprüfbescheinigung / Werkszeugnis	Bestätigung

Umwelt

EPD Siemens EcoTech

Umweltbestätigung

Weitere Informationen

Informationen zur Verpackung
https://support.industry.siemens.com/cs/ww/de/view/109813875
Information- and Downloadcenter (Kataloge, Broschüren,…)
https://www.siemens.de/ic10
Industry Mall (Online-Bestellsystem)
https://mall.industry.siemens.com/mall/de/de/Catalog/product?mlfb=3SU1002-2HM10-0AA0
CAx-Online-Generator
http://support.automation.siemens.com/WW/CAXorder/default.aspx?lang=de&mlfb=3SU1002-2HM10-0AA0
Service&Support (Handbücher, Betriebsanleitungen, Zertifikate, Kennlinien, FAQs,…)
https://support.industry.siemens.com/cs/ww/de/ps/3SU1002-2HM10-0AA0
Bilddatenbank (Produktfotos, 2D-Maßzeichnungen, 3D-Modelle, Geräteschaltpläne, EPLAN Makros, …)
http://www.automation.siemens.com/bilddb/cax_de.aspx?mlfb=3SU1002-2HM10-0AA0&lang=de

Änderungen vorbehalten
© Copyright Siemens

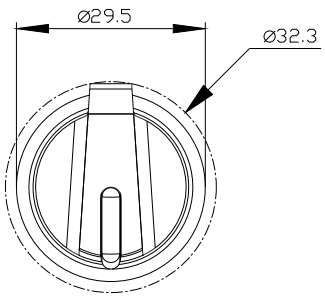

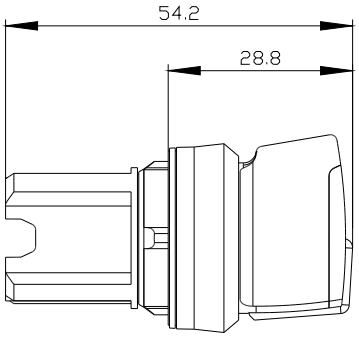

letzte Änderung: 21.05.2025

Änderungen vorbehalten
© Copyright Siemens