DogShower
Hundebrause 150 3jet Select
Oberfläche: **Pink** Artikelnummer: **26640560**

Beschreibung

Merkmale

- Brausekopfgröße: 150 x 63 mm
- Strahlart: Fellstrahl, Beinstrahl, Pfotenstrahl
- komfortable Strahlartenumstellung durch Select-Taste
- maximale Durchflussmenge bei 3 bar: 7,6 l/min
- Funktion ab: 5,7 l/min
- Betriebsdruck: min. 1 bar/max. 6 bar
- Mindestfließdruck: 1 bar
- extra lange, bürstenähnliche Düsen (1,5 cm) für eine gründliche Reinigung des Hundes mit Massageeffekt
- ergonomisches Design
- für Durchlauferhitzer geeignet
- Anschlussgröße: DN15
- ausspülbare Siebdichtung
- Rückflussverhinderer
- EU-Taxonomie: max. 8 l/min - Vermeidung erheblicher Beeinträchtigungen (DNSH)

Technologie

EcoSmart

Select SELECT

Designpreise

reddot winner 2022

iF DESIGN AWARD 2022

Produktabbildung

Maßzeichnung

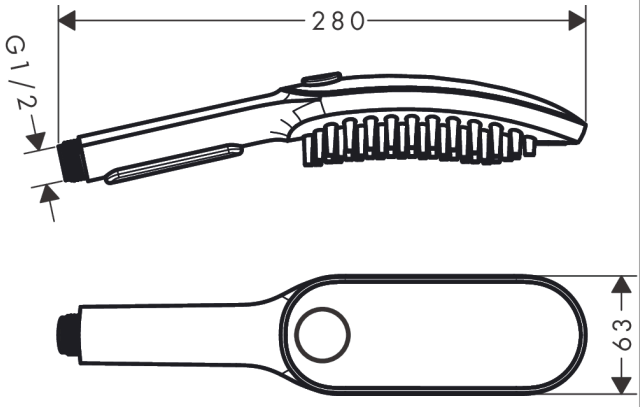

DogShower
Hundebrause 150 3jet Select
Oberfläche: **Pink** Artikelnummer: **26640560**

Durchflussdiagramm

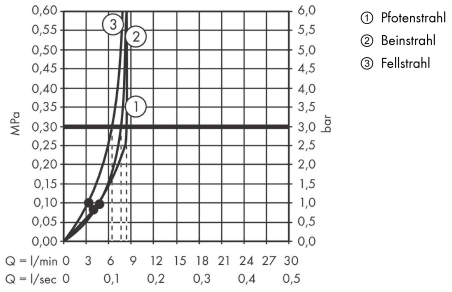

Die Verbrauchswerte wurden praxisnah mit den dazugehörigen Armaturen (Thermostat/Mischer/Unterputzventil) gemessen.

DogShower
Hundebrause 150 3jet Select
Oberfläche: **Pink** Artikelnummer: **26640560**

Explosionszeichnung

Baujahr: **>04/20**

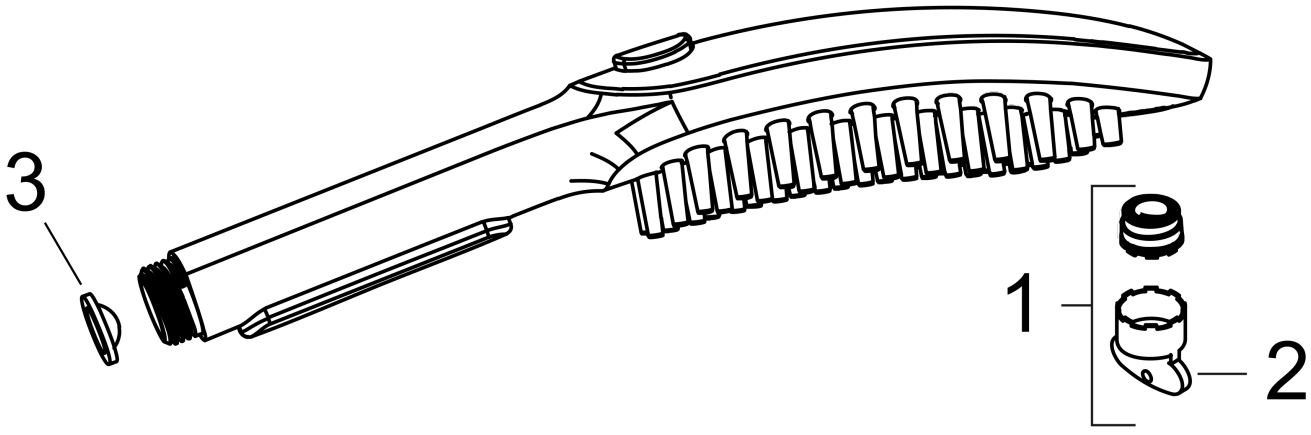

DogShower
Hundebrause 150 3jet Select
Oberfläche: **Pink** Artikelnummer: **26640560**

Ersatzteilliste

Baujahr: **>04/20**

Pos.	Beschreibung	Artikelnummer	PG	VE
1	Luftsprudler M18,5x1	85247000	-	1
2	Serviceschlüssel	93750000	9,12 €	1
3	Siebdichtung	94246000	3,48 €	1