PROLITE B2283HS-B3

Full HD LED z 1 ms czasem reakcji - do domu i biura

B2283HS to 22'' monitor Full HD wykorzystujących technologię podświetlenia LED. Jego doskonałe parametry techniczne zapewniają pełen komfort użytkowania i doskonałą jakość obrazu. Poziom kontrastu dynamicznego to 80.000.000:1 (ACR), a czas reakcji 1 ms. B2283HS wyposażono w trzy wejścia sygnału - dwa cyfrowe (HDMI i DisplayPort) i analogowe (VGA) oraz dwa głośniki stereo. Aby zapewnić maksimum komfortu użytkowania, monitor ten wyposażono w szeroki wachlarz regulacji położenia ekranu. Panel posiada stopkę z regulacją wysokości w zakresie 130 mm. Można go też obrócić o 90° w pionie do pozycji PIVOT. Monitor zgodny jest z normamą TCO.

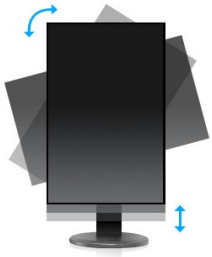

HAS + PIVOT

Stopka z regulacją wysokości umożliwia dostosowanie położenia ekranu do własnych preferencji. Rotacja ekranu umożliwia zmianę pozycji ekranu z poziomej (pejzaż) do pionowej (portret). To funkcja szczególnie przydatna w pracy z długimi arkuszami lub tekstem.

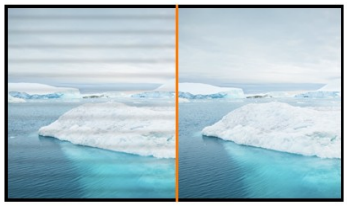

FLICKER FREE

Technologia Flicker-free niweluje problem migotania ekranu dzięki zastosowaniu kontroli jasności ekranu poprzez regulację natężenia prądu (DC dimming). Wystarczy spojrzeć na ekran przez pryzmat kamery dowolnego smartfona. Jeśli nasz LCD jest bezpieczny dla wzorku, ekran widziany na wyświetlaczu smartfona będzie ostry i klarowny. Jeśli zobaczymy na nim linie – czas pomyśleć o wymianie panelu na bardziej nowoczesny.

1. CHARAKTERYSTYKA OBRAZU

PRZEKĄTNA EKRANU	21.5"; 54.7cm
FORMAT OBRAZU	16 : 9
PANEL	TN LED, matowe wykończenie
ROZDZIELCZOŚĆ FIZYCZNA	Full HD 1080p, 1920 x 1080 @75Hz (HDMI&DisplayPort) (2.1 megapixel)
JASNOŚĆ	250 cd/m² typowa
KONTRAST	1000 : 1 typowy
KONTRAST	80 000 000 : 1 ACR
CZAS REAKCJI	1ms
KĄT WIDZENIA CR>10	poziomo/pionowo: 170° / 160° ; prawo/lewo: 85° / 85° ; góra/dół: 80° / 80°
WYŚWIETLANE KOLORY	16.7 mln
REDUKCJA NIEBIESKIEGO ŚWIATŁA	tak
FLICKER FREE	tak
MAKS. POWIERZCHNIA ROBOCZA (WYS. X SZER.)	268.1 x 476.6 mm; 10.6" x 18.8"
KĄT WIDZENIA CR>5	poziomo/pionowo: 176° / 170° ; prawo/lewo: 88° / 88° ; góra/dół: 80° / 80°
WIELKOŚĆ PLAMKI (PION. X POZ.)	0.248 x 0.248 mm
CZĘSTOTLIWOŚĆ POZIOMA	30 - 80kHz
CZĘSTOTLIWOŚĆ PIONOWA	55 - 75Hz
SYNCHRONIZACJA	Separate Sync

2. INTERFEJSY

ANALOGOWE WEJŚCIE SYGNAŁU	VGA
CYFROWE WEJŚCIE SYGNAŁU	HDMI, DisplayPort
HDCP	tak
WYJŚCIA	wyjście słuchawkowe

3. WŁAŚCIWOŚCI

KOMPATYBILNOŚĆ Z APPLE	Wszystkie monitory iiyama są kompatybilne z komputerami Apple Macintosh.
PLUG & PLAY	VESA DDC2B™
REGULACJA PARAMETRÓW	przy pomocy On-Screen-Display w 11 językach (EN, DE, FR, ES, IT, PL, NL, Chiński, RU, JP, CZ) i 6 przycisków obsługi (Power, Menu/ Wybierz, W górę/ Głośność, W dół/ ECO, Exit, Wejście)
PARAMETRY REGULOWANE	ustawienia obrazu (kontrast, jasność, OD, ACR, ECO. Redukcja niebieskiego światła), wejście, audio (głośność, wycisz, cyfrowe audio), ustawienia kolorów, regulacje obrazu (autokonfiguracja, pozycja pozioma, pozycja pionowa, taktowanie, faza, ostrość, regulacje trybu wideo), język, ustawienia (pozycja OSD, czas wygaszenia OSD, logo startowe, automatyczne wyłączenie), informacje, przywróć
GŁOŚNIKI	2 x 1 W (Stereo)
ZABEZPIECZENIE PRZED KRADZIEŻĄ	kompatybilny z Kensington-lock™
ZGODNOŚĆ	TCO, CE, TUV-GS, VCCI-B, CU
STOPKA Z REGULACJĄ WYSOKOŚCI	tak

REGULACJA WYSOKOŚCI	130mm
OBRÓT EKRANU (FUNKCJA "PIVOT")	90°
KĄT OBROTU	90°; 45° w lewo; 45° w prawo
KĄT POCHYLENIA	22° w górę; 5° w dół
STANDARD VESA	100 x 100 mm
KOLOR	czarny

4. AKCESORIA

AKCESORIA W ZESTAWIE	kabel zasilający, kabel HDMI, stopka, skrócona instrukcja obsługi, instrukcja bezpieczeństwa

5. ZARZĄDZANIE ENERGIĄ

ZASILANIE	AC 100 - 240 V, 50 / 60 Hz
ZASILACZ	wewnętrzny
ZUŻYCIE ENERGII	21 W typowo; maks. 0.5 W w trybie Power management
ZARZĄDZANIE ENERGIĄ	VESA DPMS

6. KLASA ENERGETYCZNA (EU)

KLASA EFEKTYWNOŚCI ENERGETYCZNEJ	B
ZUŻYCIE ENERGII W TRYBIE PRACY	21.8W
ROCZNE ZUŻYCIE ENERGII	32 kWh/rok*
PRZEKĄTNA OBSZARU WIDOCZNEGO	55 cm; 21.5"; (segment 22")

Zgodnie z rozporządzeniem (EU) 1062/2010.
**W oparciu o telewizor pracujący 4 godziny dziennie przez 365 dni w roku. Rzeczywiste zużycie zależy od faktycznego użytkowania.*

7. WYMIARY / WAGA

WYMIARY (SZER. X WYS. X GŁ.)	505 x 371.5 (501.5) x 230 mm
WAGA	4.8 kg

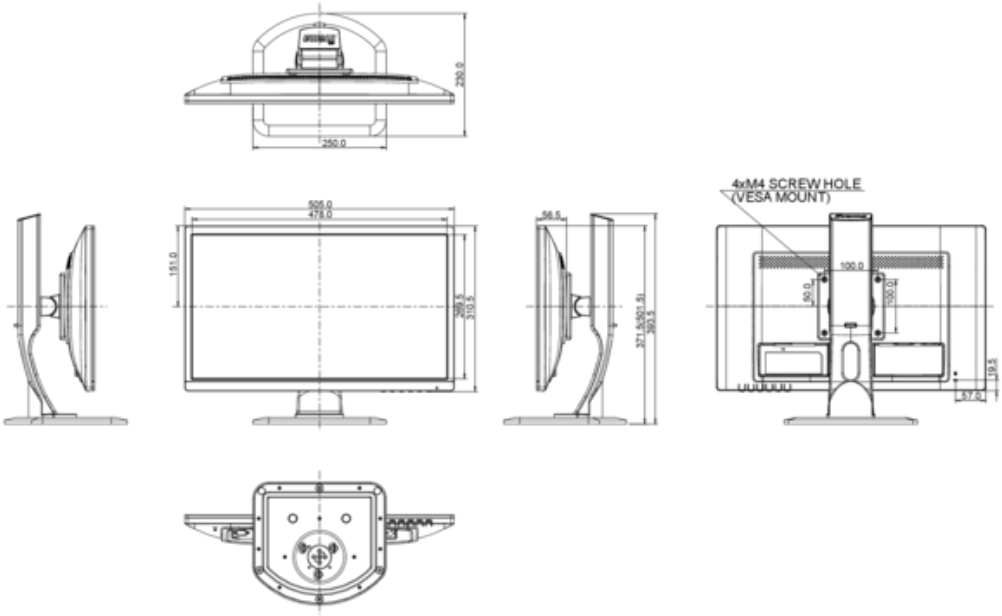

Wszystkie znaki towarowe zastrzeżone. Pomyłki i wprowadzanie zmian zastrzeżone. Specyfikacje produktów mogą ulec zmianie bez wcześniejszego zawiadomienia. Wszystkie monitory LCD iiyama są zgodne z normą ISO-9241-307:2008 określającą liczbę i rodzaj defektów matrycy.

© IIYAMA CORPORATION ( ). ALL RIGHTS RESERVED.